

Betriebsanleitung / Operating manual

Scotty Duo

AUSTROFLAMM

www.austroflamm.com

Originalbetriebsanleitung
28.10.2025

Version: 7.0

IMPRESSUM

Eigentümer und Herausgeber

AUSTROFLAMM GMBH
Austroflamm Platz 1
A- 4631 Krenglbach
Tel: +43 (0) 7249 / 46 443
www.austroflamm.com
info@austroflamm.com

Redaktion: Austroflamm GmbH

Abbildungen: Konstruktion

Text: TKT - Technisches Kreativteam - Austroflamm

Copyright
Alle Rechte vorbehalten. Der Inhalt dieser Anleitung darf nur mit Genehmigung des Herausgebers vervielfältigt oder verbreitet werden! Druck-, Rechtschreib- und Satzfehler vorbehalten.

Inhaltsverzeichnis

English 4

Deutsch 132

Contents

1 General information 7
1.1 Copyright 7
1.2 Information about the document 7
2 Purpose of the manual 8
2.1 Storing the manual 8
2.2 Structure of the manual 8
2.3 Representations used 8
2.4 Version control 8
2.5 Abbreviations 9
3 Safety 10
3.1 Importance of the safety instructions 10
3.2 General safety instructions 10
3.3 Special types of danger and personal protective equipment 12
4 Product overview 13
4.1 Intended use 13
4.2 Energy label 13
4.3 Identification of the product 13
4.3.1 Overview 13
4.3.2 Dimensions 14
4.3.3 Positioning of the type plate 14
5 Technical data 15
5.1 Technical data according to Regulation (EU) 2015/1185 and delegated Regulation (EU) 2015/1186 15
5.2 General specifications 18
6 Transport, handling and storage 22
6.1 Transportation 22
6.2 Transport aid 22
6.3 Storage 23
7 Requirements at the installation location 24
7.1 Safety distances to be observed 24
7.2 Requirements at the room of installation 25
7.3 Chimney requirements 25
7.4 Combustion air / Outside air supply 26
8 Fuel material/-quantity 27
8.1 Fuel material 27
8.2 Fuel quantity 28
9 Installation 29
9.1 Execution 30
9.1.1 Mounting the Keramott 30
9.1.2 Mounting ceramic cladding 30
9.1.3 Mounting complete steel side cladding 43
9.1.4 Mounting the firebox lining (Keramott) 54

9.1.5 Fitting the air distribution module ... 54
9.1.6 Installing the HMS ... 60
9.1.7 Mounting the WiRCU-BOX ... 63

10 Installation ... 86

11 Operation ... 87

11.1 Requirements for operation ... 87
11.2 Functional diagram of your hybrid stove ... 89
11.3 Operating modes ... 90
11.3.1 Pellet operation ... 90
11.3.2 Firewood operation ... 90

12 Commissioning ... 93

12.1 Initial Commissioning ... 93
12.1.1 Setting time and date ... 94
12.1.2 Setting the fuel quality ... 94
12.1.3 Statistics function ... 94
12.1.4 Timer function (heating times) ... 94
12.1.5 Setting modulation / ECO mode ... 95

13 Operation ... 96

13.1 Operation using APP and Smartphone ... 96
13.2 Operation using IR remote control ... 97
13.3 Operation using touch display ... 98
13.3.1 Display - room temperature display, various functions ... 98
13.3.2 Display - heat output display ... 98
13.3.3 Display - status display ... 99
13.4 Functions ... 99
13.4.1 Function - air distribution fan ... 99
13.4.2 Function - filling level indicator ... 99
13.4.3 Have you inserted firewood ... 100
13.4.4 Function - setting timers and heating times ... 100
13.4.5 Setting / editing new heating times ... 101

14 Settings ... 102

14.1 Display - settings ... 102
14.2 Menu item - time/date ... 103
14.3 Menu item - fuel ... 103
14.4 Menu item - Bluetooth devices ... 103
14.5 Menu item - eco-mode ... 104
14.6 Menu item - external thermostat ... 104
14.7 Menu item - anti-frost ... 105
14.8 Menu item - display options ... 105
14.9 Menu item - temperature unit ... 106
14.10 Menu item - volume ... 106
14.11 Menu item - manual pellet feed ... 106
14.12 Menu item - service due ... 107
14.13 Menu item - service menu ... 107
14.14 Menu item - display lock ... 107
14.15 Menu item - Language ... 107
14.16 Menu item - Info ... 107

14.17 Menu item - Heating statistics 108
14.18 Menu item - tips 108
14.19 Setting the firebox door closing pressure 108
14.20 Adjusting the ash box door 109
14.21 Adjusting the firebox door 110

15 Maintenance 111
15.1 Intervals 111
15.2 Changing the storage battery 111
15.3 Service due 112

16 Cleaning 113
16.1 Cleaning the hybrid stove, flue gas paths and flue pipe 113
16.2 Cleaning and emptying the riddling grate 113
16.3 Cleaning the exhaust gas pipes 114
16.4 Cleaning the door window 115
16.5 Emptying the ash pan 115
16.6 Cleaning surfaces 116

17 Alarms and error messages 117
17.1 Listing of the combined warnings and error messages 117
17.2 Resetting alarm and error messages 119
17.3 Safety temperature limiter 120

18 Electrical connection diagram 121

19 Disassembling 122
19.1 Removing side cladding 122
19.2 Removing the rear panel 123

20 Accessories 124

21 Spare parts 125

22 Disposal 126

23 Warranty and guarantee 128

24 Start-up log 129

25 Service Report 130

1 General information

You have decided in favour of an Austroflamm hybrid stove.

Congratulations on your decision and thank you for your trust.

Correct operation and care are essential for trouble-free operation and long service life.

The information in this manual is of a general nature. National and European standards, local and building regulations, together with fire regulations must also be complied with.

Read this instruction through carefully before installation and operation. No liability or warranty claims apply for damage incurred by failure to follow this manual. Please observe the instructions in the individual sections.

This manual is a component part of the hybrid stove.

In the following list we give you an overview of which sections are important for whom:

Dealer	End customer
Complete operating manual	General information
	Purpose of the manual
	Safety
	Product overview
	Technical data
	Requirements at the installation location
	Fuel material/-quantity
	Operation
	Settings
	Operation
	Maintenance
	Cleaning
	Alarms and error messages
	Accessories
	Spare parts
	Disposal
	Warranty and guarantee
	Data processing
	Service Report

1.1 Copyright

All Rights reserved. The contents of these instructions may be reproduced or distributed only with the consent of the publisher! Printing, spelling and typographical errors reserved.

1.2 Information about the document

The information in this document is subject to change without prior notice and should not be construed as a commitment by Austroflamm GmbH. Austroflamm GmbH assumes no responsibility for any errors that may appear in this document.

2 Purpose of the manual

This manual is a component part of the hybrid stove and is intended to contribute to the hybrid stove being safely installed and maintained.

TIP

Please read this manual before using the stove for the first time.

2.1 Storing the manual

Store this manual in case you need it. A current version of the manual can be found online at our homepage www.austroflamm.com.

2.2 Structure of the manual

The table of contents can be found on page 3.

Illustrations in this manual may differ from the delivered product.

2.3 Representations used

The following representations are used in this manual:

Steps with mandatory adherence to the sequence

✓ Prerequisite

1) Step 1
2) Step 2
3) …..
   ⇨ Intermediate result / additional information

⇨ Result

Steps and bullet points without mandatory sequence

- ….
- ….
  - ….
  - ….

Cross-references

See Technical Data

Useful tips

TIP

Fuel

Use only the recommended fuel!

2.4 Version control

We update our manuals on a continual basis. The current version can be found at our homepage www.austroflamm.com.

This manual applies to all Scotty Duo stoves with the article number 812101 and index d and newest.

2.5 Abbreviations

Abbreviation	Meaning
HMS	Heat memory system
LVM	Air distribution module

3 Safety

In this manual we give you numerous safety instructions for the safe operation of your hybrid stove. These instructions are characterized differently as follows, depending on their importance:

3.1 Importance of the safety instructions

NOTICE

Particular behaviour and/or activities that are required for safe working. Failure to follow this can result in material damage.

⚠ CAUTION

Possible dangerous situation (light or minor injuries and material damage).

⚠ WARNING

Possibly imminent danger to life and health of persons (severe injuries or death).

⚠ DANGER

Immediately imminent danger to life and health of persons (severe injuries or death).

3.2 General safety instructions

- The information in this manual represents generally applicable standards and rules. For installing/operating a stove, all local regulations including those that relate to national and European standards, as well as emergency service regulations, must be complied with.
- Please carefully store this manual and ensure that it is always available.
- Compliance with the instructions contained here will guarantee the safety of people and the appliance, economic operation and a long service life. The hybrid stove has been designed based on technical data standards. See section “Technical Data”.
- Original parts must not be modified or exchanged for parts from other manufacturers. Unauthorised modifications must not be carried out. Such action will void the warranty claim.
- When working or intervening on the hybrid stove, the power supply must be switched off.
- Diagrams and drawings supplied with the stove are used only as illustrative examples; the manufacturer pursues a policy of constantly developing and updating the product and may make modifications without prior notification.
- All dimensions in this manual are given in mm.
- The initial commissioning of the hybrid stove must be carried out by an authorised Austroflamm service partner or by Austroflamm Service GmbH & Co.KG.
- Your hybrid stove is not suitable for use as a ladder or a stand.
- Please note that the surfaces of the hybrid stove heat up considerably during operation. We recommend that you use the protective glove supplied to operate the hybrid stove.



- Please alert children to these dangers, and keep them away from the hybrid stove when it is operating.

- Placing non-heat-resistant objects on the stove or in its vicinity is forbidden.
- Do not place any items of laundry on the hybrid stove to dry. Even laundry racks or the like must be placed at a sufficient distance from the hybrid stove - fire risk!
- While your hybrid stove is in operation, it is forbidden to process highly flammable or explosive substances in the same room or in adjoining rooms.
- It must be ensured that there is a sufficient supply of combustion air and safe removal of exhaust gases. Therefore, always check whether the chimney is blocked, especially after a long break in operation.
- Fire gases caused by blocked chimneys are dangerous. The chimney and the vent pipe must be free of obstructions and be swept according to instructions.
- In the transition period, i.e. during high external temperatures, a sudden temperature rise can disrupt the chimney draft so that the fuel gases are not completely drawn off. Should this be the case, switch off the hybrid stove.
- The convection air grille must never be closed, not even partially.
- Venting systems that are being operated together with the fireplace in the same room or group of rooms may cause problems.
- The hybrid stove must be regularly cleaned and maintained: see Maintenance section and Cleaning section.
- Repairs to your hybrid stove must only be carried out by technical personnel who have been trained by the manufacturer.
- Exchange spare parts depending on requirement and condition. Regularly check the electrical and electronic components for damage or wear.
- Safety features must not be bypassed.
- If fuel used is incorrect or too moist, then due to deposits in the chimney this may lead to a chimney fire. Immediately close all ventilator openings on the chimney and inform the fire service. After the chimney has burned out, have it checked by an expert for cracks and leaks.
- Under certain conditions, pellet appliances are suitable also for multiple occupancy of chimneys. Your master chimney sweep will inform you of these conditions and carry out the appropriate acceptance.
- Please note that the room in which the stove is installed must have at least one door / one window leading to the outside, or be directly connected to such a room. Other heating appliances and extractor bonnets must not be operated together with these heating appliances as part of the room air system.
- Operation is only permitted with the door closed, the ash pan (if present) locked and the hopper lid closed, except when igniting, when topping up with fuel and removing combustion deposits, in order to prevent heating gas from escaping.
- The installation surface for the hybrid stove must have an appropriate load-bearing capacity. If an existing design does not fulfil this condition, suitable measures (e.g. a plate for distribution of the load) must be taken to meet it.
- This manual must be carefully read through before the installation, use or any intervention on the hybrid stove.
- The hybrid stove is not an incinerator. Waste material (of any kind), liquid fuels, non-recommended fuels or waste products must NOT be burnt in the hybrid stove.
- Sharp edges may be created during or after the installation of accessory parts. Please use suitable grinding or cutting tools to remove these sharp edges.
- When doing anything on or with the hybrid stove, always wear protective gloves. Example: moving the stove, assembling, disassembling, repairing, attaching accessories, etc.
- Emergency operation without electricity requires a chimney draught of at least 12 Pa. When kindling, use sufficient wood and during heating insert correctly sized logs. Output and overall operation without electricity cannot be compared with operation under normal operations* - with electricity* (for this purpose see Section 10 - Connecting to the chimney).

- Use pellets with a diameter of 6mm.
- Never use petrol, petroleum-like lamp oils, petroleum, barbecue lighters, ethyl alcohol or similar liquids to ignite or "reignite" a fire in the hybrid stove. All such liquids are to be kept away from the space heater when it is in operation.
- Servicing falls due after a number of hours specific to the appliance has been reached, but at least 1x annually in order to GUARANTEE THE WARRANTY!
- Do not disable, block up or close combustion air openings.
- For cleaning the hybrid stove, the connecting piece and the chimney, access must be provided.
- Caution - varnish is not an anti-rust protection!
- Only approved transport aids with sufficient load-bearing capacity may be used for transport.
- Burn only the fuel combustible listed and approved in the Fuel section.
- No loose or easily flammable items of clothing should be worn when laying the fire.
- It is strictly forbidden to burn or introduce highly flammable or explosive substances (empty aerosols and the like) into the firebox or to store them in the immediate vicinity of your hybrid stove. Risk of explosion!
- Warning: radiation, in particular via glass surfaces, can set combustible objects in the vicinity of the appliance on fire. Observe the specifications in the Safety distances section.
- During the first 3-4 hours at nominal heat output, odours may develop. The odors are caused by the evaporation of sheet metal greases and binding agents from the varnishing. Although unpleasant, these fumes are completely non-toxic. We therefore recommend that you well ventilate the room for the first few fires.
- During the heat up and cooling down processes your hybrid stove may expand and contract, which sometimes can cause light stretching or popping noises. This is a natural process and does not signify errors which need to be complained about.
- The door and all the hybrid stove's control devices must be closed when the hybrid stove is not in operation.
- The hybrid stove is not suitable as central or sole heating.
- The hybrid stove is intended for heating a single room.
- Installation of the hybrid stove is only allowed in living areas with normal air humidity. Installation in wet areas is not permitted.

3.3 Special types of danger and personal protective equipment

For certain activities such as installation/dismantling, particular care must be taken that the following safety equipment is worn:

	Safety gloves
	Safety shoes

4 Product overview

4.1 Intended use

Compliance with the instructions contained here will guarantee the safety of people and the appliance, economic operation and a long service life. The hybrid stove has been designed based on technical data standards. See section “Technical Data“.

NOTICE

Operation is only permitted with the door shut, ash pan locked and hopper lid closed.

4.2 Energy label

You can find the energy label on our homepage in the download section for your stove.

4.3 Identification of the product

In the following illustrations we will inform you of dimensions and the type plate positioning.

4.3.1 Overview

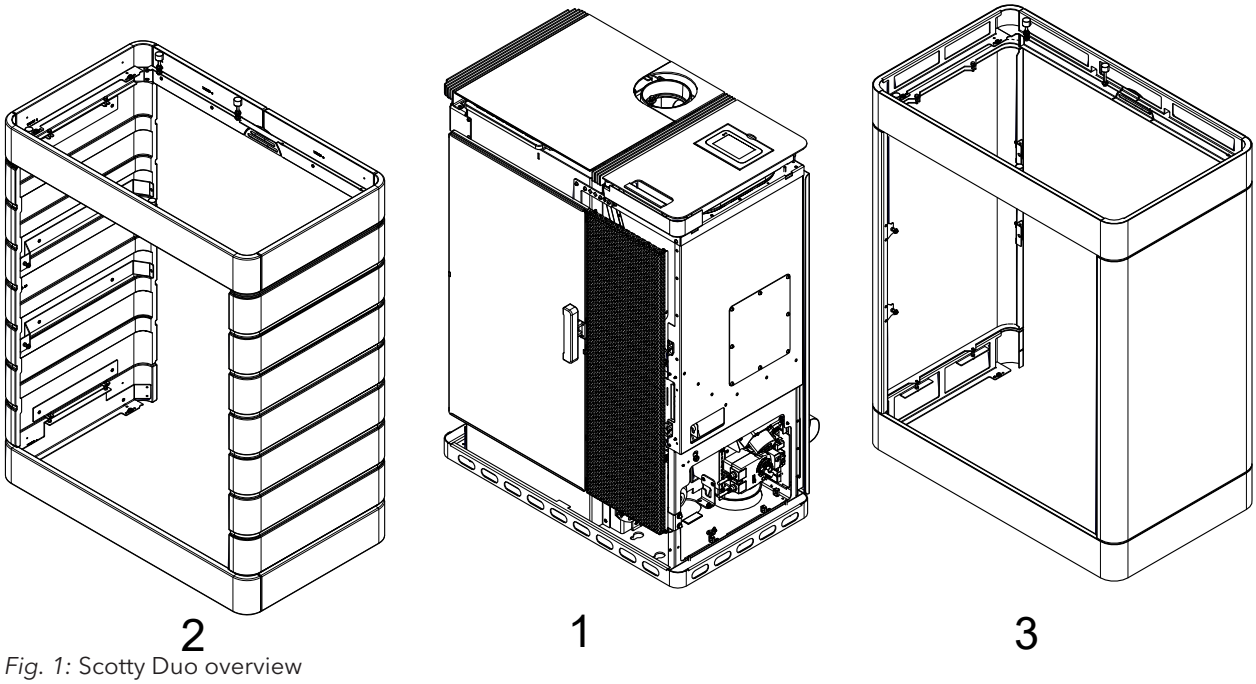

Fig. 1: Scotty Duo overview

1 Scotty Duo basic appliance	2 Ceramic claddng
3 Steel cladding	

4.3.2 Dimensions

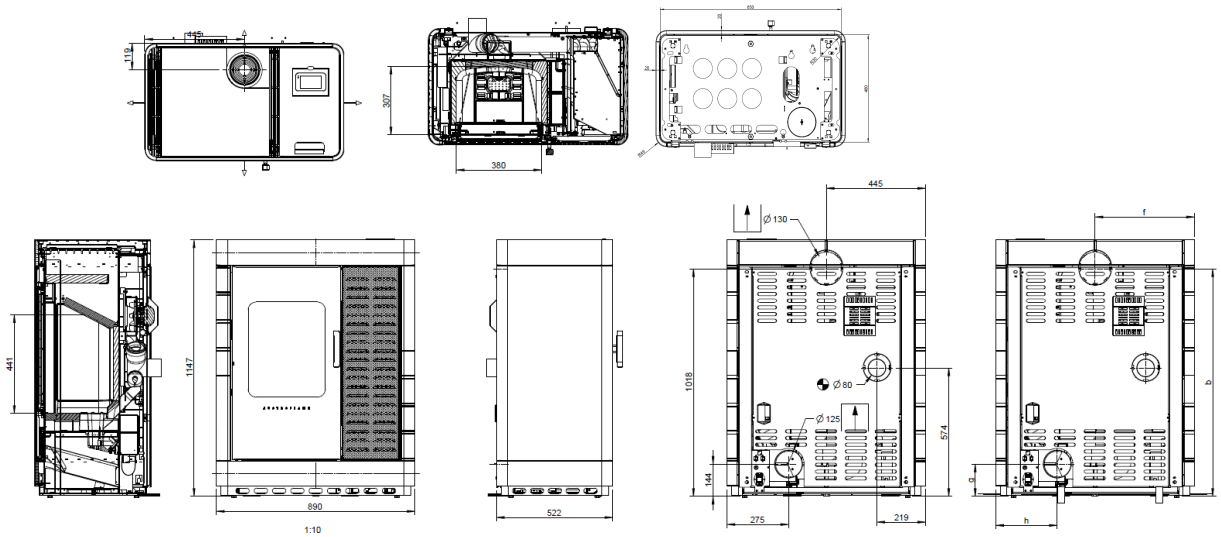

Fig. 2: Scotty Duo dimensions

4.3.3 Positioning of the type plate



The type plate of your stove is located on the inside of the hopper lid.

Fig. 3: Type plate

5 Technical data

5.1 Technical data according to Regulation (EU) 2015/1185 and delegated Regulation (EU) 2015/1186

Contact details for the manufacturer or their authorised representative

Manufacturer:	Austroflamm GmbH
Contact:	-
Address:	Austroflamm-Platz 1
	4631 Krenglbach
	Austria

Appliance details

Model identification(s):	Scotty Duo pellet-/firewood operation
Equivalent models:	-
Test reports:	1625-AoP-CPR-1026 25 2175 1625
Applied harmonized standards:	EN 16510-2-6:2022 EN 16510-2-1:2022
Other standards/technical specifications. Specifications:	-
Indirect heating function:	No / No
Direct heat output:	9.4 / 9.0
Indirect heat output:	- / -

Properties for operation with the preferred fuel

Space heating annual use efficiency η_s:	79.4 / 76
Energy efficiency index (EEI):	119 / 114

Particular precautions for assembly, installation or maintenance

Described in the individual sections of the operating manual.

Fuel	**Preferred fuel (only one):**	**Other suitable fuel(s):**	**ηs [x%]:**	**Space heating emissions at nominal heating output (*)**				**Space heating emissions at minimum heat output(*)**			
				PM	**OGC**	**CO**	**NOx**	**PM**	**OGC**	**CO**	**NOx**
				[x] mg/Nm³ (13% O2)				**[x] mg/Nm³ (13% O2)**			
Firewood, moisture content ≤ 25 %	no	yes	76	40	160	1500	200	-	-	-	-
Compregnated laminated wood, Moisture content < 12 %	yes	no	79.4	20	60	94	200	-	12	700	125
Other woody biomass	no	no	-	-	-	-	-	-	-	-	-
Non-woody biomass	no	no	-	-	-	-	-	-	-	-	-
Anthracite and dry steam coal	no	no	-	-	-	-	-	-	-	-	-
Coking coal	no	no	-	-	-	-	-	-	-	-	-
Semi-coke	no	no	-	-	-	-	-	-	-	-	-
Bituminous coal	no	no	-	-	-	-	-	-	-	-	-
Lignite briquettes	no	no	-	-	-	-	-	-	-	-	-
Peat briquettes	no	no	-	-	-	-	-	-	-	-	-
Briquettes made from a mixture of fossil fuels	no	no	-	-	-	-	-	-	-	-	-
Other fossil fuels	no	no	-	-	-	-	-	-	-	-	-
Briquettes made from a mixture of biomass and fossil fuels	no	no	-	-	-	-	-	-	-	-	-
Other mixture made of biomass and solid fuels	no	no	-	-	-	-	-	-	-	-	-
(*) PM = dust, OGC = organic gaseous connections, CO = carbon monoxide, NOx = nitrogen oxide											

Properties for exclusive operation with the preferred fuels

Specification	Symbol	Value	Unit		Specification	Symbol	Value	Unit
Heat output					**Thermal efficiency (fuel efficiency) (based on the NCV)**			
Nominal heat efficiency	Pnom	9.4 / 9.0	kW		thermal efficiency (fuel efficiency) at nominal heat output	ηth,nom	90.0 / 86	%
Minimum heat output (standard value)	Pmin	- / -	kW		Thermal efficiency (fuel efficiency) at minimum heat output (standard value)	ηth,min	90.0 / -	%
Auxiliary power consumption					**Type of heat output/room temperature control**			
At nominal heat efficiency	elmax	0.017 / 0.017	kW		Single-stage heat output, no room temperature control			yes
At minimum heat output	elmin	0.011 / 0.011	kW		two or more manually adjustable levels, no room temperature control			no
In standby condition	elSB	0.005 /	kW		Room temperature control with mechanical thermostat			no
Pilot flame power requirement					with electronic room temperature control			no
Pilot flame power requirement (if present)	Ppilot	-	kW		with electronic room temperature control and daytime regulation			no
					with electronic room temperature control and weekday regulation			no
					Other regulation options (multiple selections possible)			
					Room temperature control with presence detection			no
					Room temperature control with open window detection			no
					with remote control option			no

5.2 General specifications

Pellet operation

Dimensions and weight	
Height [mm]	1147
Width [mm]	890
Depth [mm]	522
Combustion chamber width [mm]	380
Combustion chamber height [mm]	441
Combustion chamber depth [mm]	307
Flue pipe outlet, diameter [mm]	130
Outside air connection diameter [Ø mm]	125
Weight, basic appliance [kg]	-
Weight Xtra [kg]	-
Weight, HMS [kg]	-
Total weight inc. steel case (STM) [kg]	261
Total weight inc. ceramic case (KGM) [kg]	300
Total weight inc. soapstone case (SPM) [kg]	-
b: Height of flue pipe connection, centre rear (as per diagram) [mm]	1018
f: Flue pipe connection from right (as per diagram) [mm]	444
g: Height of external air connection, centre (as per diagram) [mm]	144
h: External air connection from left (as per diagram) [mm]	275
Minimum distance to adjacent combustible materials (e.g. furniture) dP [mm]	1000
Minimum distance to combustible materials – left side dS_1 [mm]	100
Minimum distance to combustible materials - distance to rear dR [mm]	180
Minimum distance to combustible materials – right side dS_2 [mm]	100
Minimum distance to combustible materials – bottom dB [mm]	0
Minimum distance to combustible materials – floor in front dF [mm]	0
Minimum distance to combustible materials – left side radiation area dL_1 [mm]	-
Minimum distance to combustible materials – right side radiation area dL_2 [mm]	-
Minimum distance to combustible materials – distance to ceiling dC [mm]	750
Minimum distance from non-flammable materials [mm]	50

Output	
Nominal heat efficiency [kW]	9.4
Minimum heat output [kW]	2.8
Maximum heat output [kW]	9.4
Minimum room heating capacity [m³]	114
Maximum room heating capacity [m³]	305
Pellet hopper capacity [kg/l]	≈ 34/ 51
Minimum fuel throughput [kg/h]	0.6
Maximum fuel throughput [kg/h]	1.87
Burning time, minimum [h]	18
Burning time, maximum [h]	56
Power connection [V/Hz]	230/ 50
Energy efficiency index (EEI)	119
Energy efficiency class	A+
Direct heat output [kW]	9.4
Indirect heat output [kW]	-
Efficiency at nominal heat output [%]	90.0
Efficiency at at part load heat output [%]	90.0

Exhaust gas values for the multiple occupancy of the chimney (according to DIN 18160-1) or rating of the chimney (according to DIN EN 13384-2).

Data for the chimney sweep	
Flue gas mass flow at nominal heat output [g/s]	5.6
Flue gas temperature [°C]	219
Minimum delivery pressure at nominal heat output [Pa]	12
Minimum delivery pressure for chimney calculation [Pa]	3

Firewood operation

Dimensions and weight	
Height [mm]	1147
Width [mm]	890
Depth [mm]	522
Combustion chamber width [mm]	380
Combustion chamber height [mm]	441
Combustion chamber depth [mm]	307
Baking compartment width [mm]	-
Baking compartment height [mm]	-
Baking compartment depth [mm]	-
Warming drawer, width [mm]	-
Warming compartment height [mm]	-
Warming drawer, depth [mm]	-
Dimensions, a (with Austroflamm elbow piece) [mm]	-
Dimensions, b (with Austroflamm elbow piece) [mm]	-
Dimensions, c (with Austroflamm elbow piece) [mm]	-
Dimensions, d (with Austroflamm elbow piece) [mm]	-
Flue pipe outlet, diameter [mm]	130
Outside air connection diameter [Ø mm]	125
Weight, basic appliance [kg]	-
Weight Xtra [kg]	-
Weight, HMS [kg]	-
Total weight inc. steel case (STM) [kg]	261
Total weight inc. ceramic case (KGM) [kg]	-
Total weight inc. soapstone case (SPM) [kg]	-
Minimum distance to adjacent combustible materials (e.g. furniture) dP [mm]	1000
Minimum distance to combustible materials – left side dS_1 [mm]	100
Minimum distance to combustible materials - distance to rear dR [mm]	180
Minimum distance to combustible materials – right side dS_2 [mm]	100
Minimum distance to combustible materials – bottom dB [mm]	0
Minimum distance to combustible materials – floor in front dF [mm]	0
Minimum distance to combustible materials – left side radiation area dL_1 [mm]	-
Minimum distance to combustible materials – right side radiation area dL_2 [mm]	-
Minimum distance to combustible materials – distance to ceiling dC [mm]	750
Minimum distance from non-flammable materials [mm]	50
Permissible fuel filling quantity [kg/h]	2.0

Output	
Nominal heat efficiency [kW]	9.0
Minimum heat output [kW]	-
Maximum heat output [kW]	9.0
Minimum room heating capacity [m³]	114
Maximum room heating capacity [m³]	305
Energy efficiency class	A+
Energy efficiency index (EEI)	114
Direct heat output [kW]	9.0
Indirect heat output [kW]	-
Efficiency at nominal heat output [%]	86
Efficiency at at part load heat output [%]	-

Exhaust gas values for the multiple occupancy of the chimney (according to DIN 18160-1) or rating of the chimney (according to DIN EN 13384-2).

Data for the chimney sweep	
Flue gas mass flow at nominal heat output [g/s]	8.3
Flue gas temperature [°C]	211
Minimum delivery pressure at nominal heat output [Pa]	12
at 0.8 times nominal heat output [Pa]	10

6 Transport, handling and storage

6.1 Transportation



Fig. 4: Crate

Every Austroflamm hybrid stove is packed for protection and environmental friendliness.

The packaging consists of

- the pallet,
- crate and
- protective film.

The packaging consists of untreated local wood or materials.

Use a lifting truck or forklift to transport the crate including the hybrid stove.

1) The hybrid stove is secured with cable binders to the side struts of the crate. These cable binders must be removed.
2) The crate is dismantled by removing screws which connect the bottom of the crate to the pallet.
3) The loose wooden crate must be removed from the hybrid stove.
4) Undo the hybrid stove from the pallet. To do so, screws on the palette surface must be unscrewed.
5) The air cushion / transport protection for the Keramott and the tension plate in the firebox must be removed.
6) Immediately check the goods delivered for completeness and damage in transit.
7) Check the accessory kit: glove, guide, mains cable, information sheets etc. The accessory kit is in the tank container.
8) Before installing the hybrid stove, check that all movable parts are working. Any defects before the installation of the hybrid stove must be reported.

6.2 Transport aid

NOTICE

It is vital that the transport aid be removed before installing the appliance!

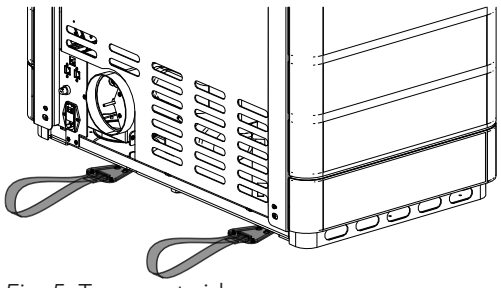

Fig. 5: Transport aid

Only approved transport aids with sufficient load-bearing capacity may be used for transport. These must be removed before installation.

6.3 Storage

The hybrid stove must be stored in a dry room/warehouse. Protect against dirt, heat and moisture.

The following illustrations are attached to the crate and must be observed:



- Fragile – always place upright – protect against moisture and store dry.



- Remove and dispose of packing material in an environmentally friendly manner.



- The crate can be disposed of in the separate collection for packaging. Local disposal regulations must be observed.

7 Requirements at the installation location

7.1 Safety distances to be observed

If your floor is made of a combustible material, a non-combustible material must be used as protection in the area in front of the appliance. For more detailed information, please contact an Austroflamm dealer.

Note that the room in which the stove is installed must have at least one door / one window leading to the outside, or be directly connected to such a room. Other heating appliances and extractor bonnets must not be operated together with this heating appliance as part of the room air system.

This hybrid stove is positioned on the floor and aligned horizontally, observing the safety distances. The height of the adjustable feet can be altered.

NOTICE

A floor protection plate must be used if your floor is made from a combustible material.

Safety distances for combustible objects, such as wooden furniture, upholstered furniture, sofas, etc. must be complied with. In the case of very heat-sensitive objects the distance from the hybrid stove must be increased in order to avoid damage from the heat.

Please refer to the table below for the necessary safety distances.

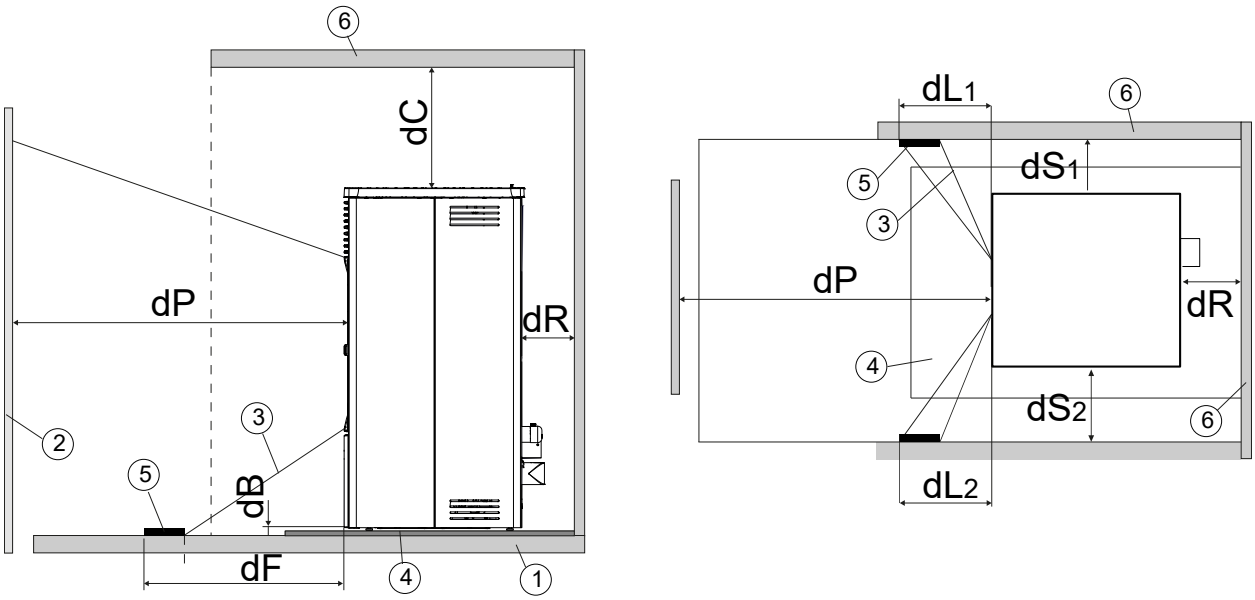

1	Floor	2	Combustible materials in front
3	Irradiated area	4	Floor protection plate
5	Irradiated area to be protected	6	Area of combustible materials area front/ side/back

Safety distance from the fuel	
Minimum distance to adjacent combustible materials (e.g. furniture) dP [mm]	1000
Minimum distance to combustible materials – left side dS_1 [mm]	100
Minimum distance to combustible materials - distance to rear dR [mm]	180
Minimum distance to combustible materials – right side dS_2 [mm]	100
Minimum distance to combustible materials – bottom dB [mm]	0
Minimum distance to combustible materials – floor in front dF [mm]	0
Minimum distance to combustible materials – left side radiation area dL_1 [mm]	-
Minimum distance to combustible materials – right side radiation area dL_2 [mm]	-
Minimum distance to combustible materials – distance to ceiling dC [mm]	750
Minimum distance from non-flammable materials [mm]	50

7.2 Requirements at the room of installation

Your hybrid stove must not be set up in:

- spaces in which the required combustion air supply is not guaranteed.
- spaces which are generally accessible, in particular emergency exits (staircases in residential building with no more than 2 apartments are not included in general accessible spaces).
- spaces in which easily flammable or potentially explosive substances or mixtures are processed, stored or manufactured.
- spaces, apartments or units from which air is extracted with the aid of ventilators, such as ventilation- or hot-air heating installations, extractor hoods or exhaust air tumble dryers. Unless the safe function of the stove is ensured.

  This is ensured if:

  – the systems only circulate air within a space.

  – the systems have safety features which autonomously and reliably prevent negative pressure in the installation space.

  – simultaneous operation of the fireplace and the air-extracting system is prevented by safety features.

  – the flue gas routing is monitored by a particular piece of safety equipment.

Floor load-bearing capacity

Before installing, verify whether the load-bearing capacity of the substructure can withstand the weight of your hybrid stove.

- The installation surface for the hybrid stove must have an appropriate load-bearing capacity. If an existing design does not fulfil this condition, suitable measures (e.g. a plate for distribution of the load) must be taken to meet it.

7.3 Chimney requirements

To protect your own safety, national and local regulations exist governing the connection of flue pipes to the chimney. Your hybrid stove is set up at the factory for connecting to flue pipe diameter (see Technical Data section). With minor modifications on site it can also be connected at the rear. When connecting with other pipe diameters, you should obtain the prior approval of your chimney sweep. Your specialist hybrid stove dealer will be familiar with the guidelines. For your own safety the flue connection should be carried out by a specialist.

7.4 Combustion air / Outside air supply

This hybrid stove requires sufficient combustion air to operate smoothly. With dense building envelopes, the room air is insufficient. For this reason, the combustion air required must be supplied from outside.

Your hybrid stove is prepared for this situation (balanced flue operation). The external air supply pipe must be connected tightly to the hybrid stove (e.g. pipe clamp or airtight adhesive tape). Your dealer will advise you on the correct connection.

8 Fuel material/-quantity

8.1 Fuel material



Fig. 6: Pellet



Fig. 7: ENplus A1

Pellets

Poor pellet quality will cause significant residues in the hybrid stove when burnt. We therefore urge the use of pellets that have no artificial binding agents. That way only a small unburnt residue is left.

ENplus-A1 certified pellets meet this requirement.

When storing the pellets, it is vital to ensure that they are stored in a cool dry place free of contamination. Damp, dirty or old pellets result in poor combustion and block the screw conveyor.

A screw conveyor blocked due to inappropriate use of pellets is excluded from the guarantee.

We recommend that when a prolonged period of the hybrid stove not being used (summertime) is imminent, the screw conveyor be allowed to run empty.

NOTICE

Use only pellets with a **diameter of 6mm** and no more than 1% of the pellets may be longer than 40 mm, with a maximum length of 45 mm.

NOTICE

The use of inferior-quality, damp, dirty or old pellets or other material will damage the working of your hybrid stove and void the guarantee and warranty.



Fig. 8: Firewood

Firewood

Use only dry untreated wood.

The wood moisture should be < 15 %.

Basically, the quantity of firewood inserted determines the heat output given off. If significantly too much wood is inserted, this can lead to overheating and damage to the stove. Damp wood causes poor combustion and poor exhaust gas values as well as contaminating the viewing window and exhaust gas pipes.

You can find the suitable quantity of firewood for your stove model in the data sheet.

Explosive substances

It is strictly forbidden to burn or introduce highly flammable or explosive substances (such as empty aerosols and the like) into the firebox or to store them in the immediate vicinity of your pellet stove due to the risk of explosion!

Fuel

Only burn the recommended fuel.

Approved fuel

Pellets are allowed for our hybrid stove. Dry, properly stored, unrefined firewood (preferably hard wood) is also an optional fuel for our hybrid stoves.

Round wood must be split at least once so that it lights better. The diameter of the split piece of wood must not exceed 7 cm.

8.2 Fuel quantity

Maximum fuel quantity

Every hybrid stove is designed for a maximum fuel quantity: see Technical Data section. Larger fuel quantities lead to overheating and damage to the hybrid stove!

NOTICE

To avoid damage, you must **NEVER** operate your hybrid stove with a greater quantity of fuel than that specified in these user instructions!

9 Installation

The assembly and installation must only be carried out by an authorized specialist company.

Before installing the hybrid stove, check that all movable parts are working. Any defects before the installation of the hybrid stove must be reported.

Observe regionally applicable safety and construction regulations and contact your master chimney sweep in this regard.

Use only heat-resistant sealing materials, sealing tape, heat-resistant silicon and mineral wool.

Make sure that the flue pipe is not blocking the free cross-section of the chimney.

If your hybrid stove is intended for balanced flue operation, the stove pipe connections must be connected permanently tightly. Use suitable heatproof silicon for placing the stove pipe on to the conical flue pipe brackets and for inserting into the chimney's pipe chuck.

On no account position the hybrid stove on unprotected floor. Corrugated board, cardboard or a disused carpet are suitable for use as an assembly aid and base. These will allow you to move the hybrid stove carefully.

For proper installation we recommend original flue pipes from our Austroflamm flue pipe range.

In the following sections we will give you information on

- the integration or attachment of appliance parts,
- other important facts relating to the installation.

The protective equipment and tools listed are required for the following work steps

Type of protective equipment	
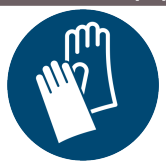	Safety gloves
	Safety shoes

Work equipment	Activity
Insulated tools	In order not to damage or scratch the varnish, no sharp objects or tools should be used. Instead **insulated tools** are used by preference when assembling and disassembling stove parts.
Torx wrench set	various installation jobs
Allen key set	various installation jobs
Fork wrench set	various installation jobs

9.1 Execution

9.1.1 Mounting the Keramott

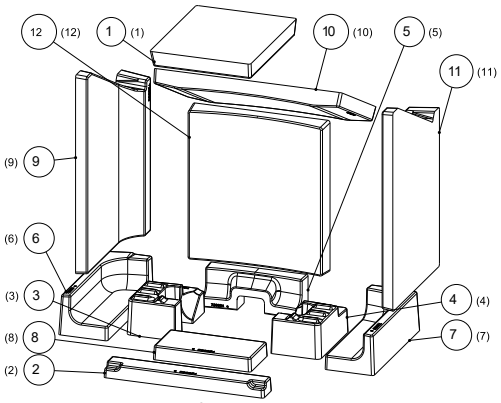

Fig. 9: Mounting the Keramott

Numbering in the round brackets = installation sequence

9.1.2 Mounting ceramic cladding

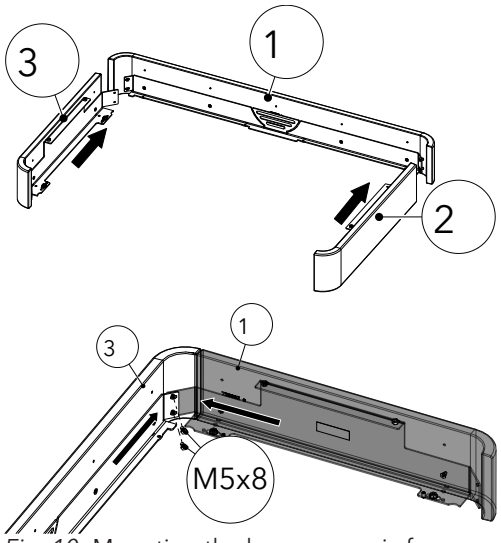

Fig. 10: Mounting the lower ceramic frame

1) Assemble the lower ceramic frame.
2) Align and tighten the four-cylinder head screws ISK M5x8 (Allen key 3).

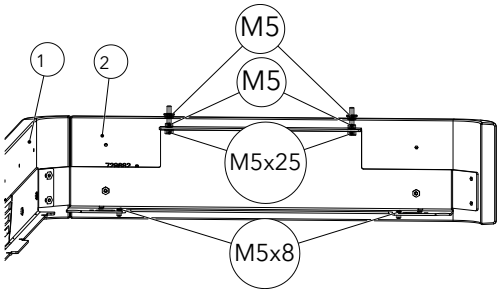

3) Premount the marked screws on parts 2 + 3.
   ⇨ This will make fastening to the hybrid stove easier.

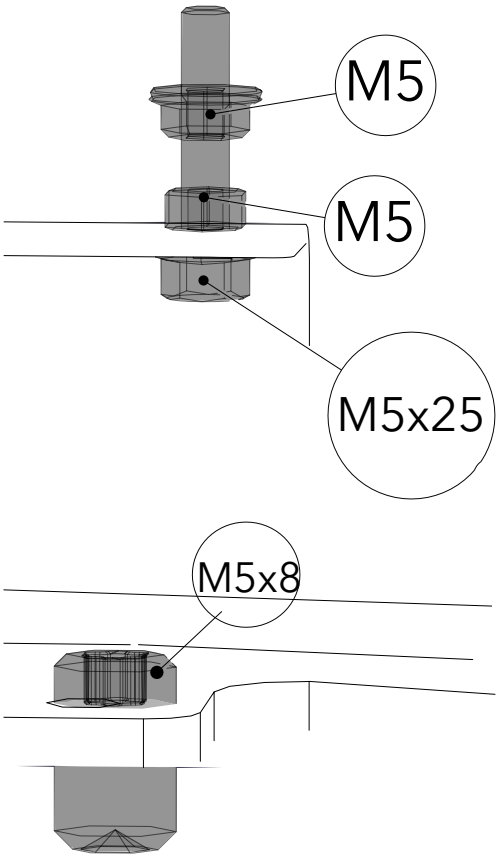

Fig. 11: Premounting screws

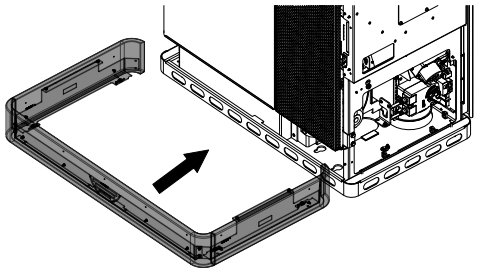

Fig. 12: Mounting the base

4) Mount the base.

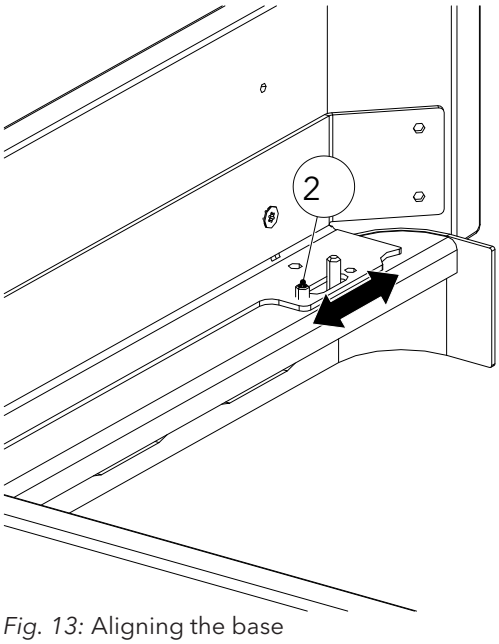

Fig. 13: Aligning the base

5) Align the base with the four adjusting screws (2) (TX10) laterally to the hybrid stove.

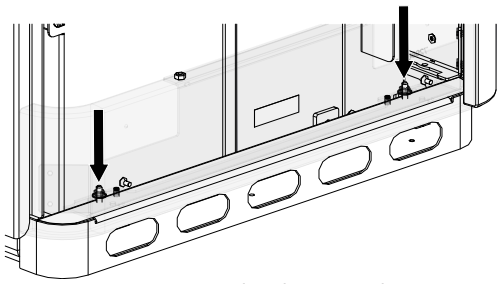

Fig. 14: Mounting and tightening the nuts

6) Tighten the four nuts (M5/SW8) on the sides.

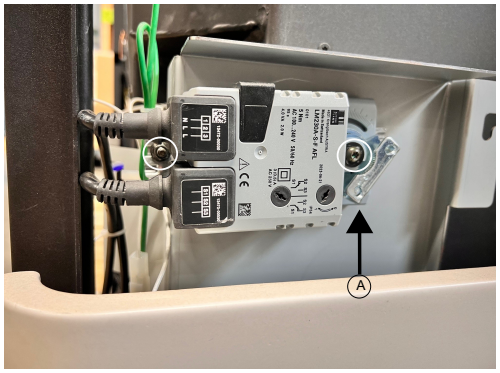

Fig. 15: Detaching riddling grate motor

7) Detaching riddling grate motor.
   ⇨ Observe the position of the riddling grate motor (A). If the position is different to the one illustrated, contact our dealer.
8) Undo the two screws and remove riddling grate motor.

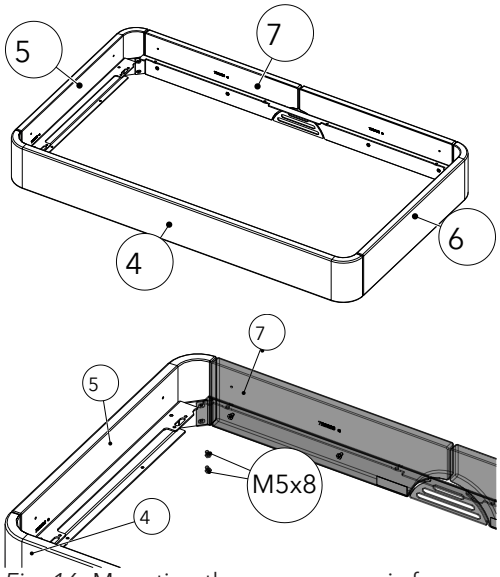

Fig. 16: Mounting the upper ceramic frame

9) Mount upper ceramic frame (4+5+6+7).
   ⇨ Align and tighten eight M5x8 ISK 8N 1206 screws.

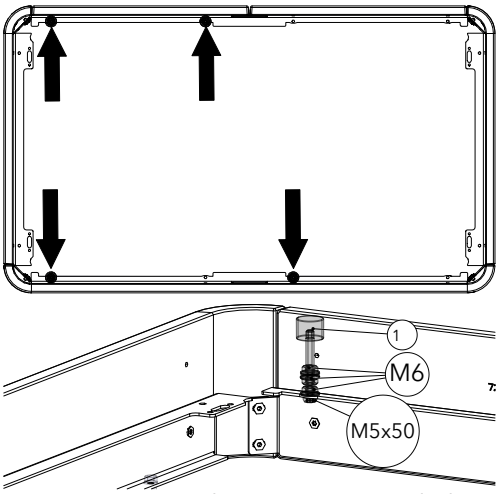

Fig. 17: Mounting the screws, nuts and silicon metal buffer

10) Fit screws (M5x50), nuts (M6) and silicon metal buffer (1) to the four places marked.

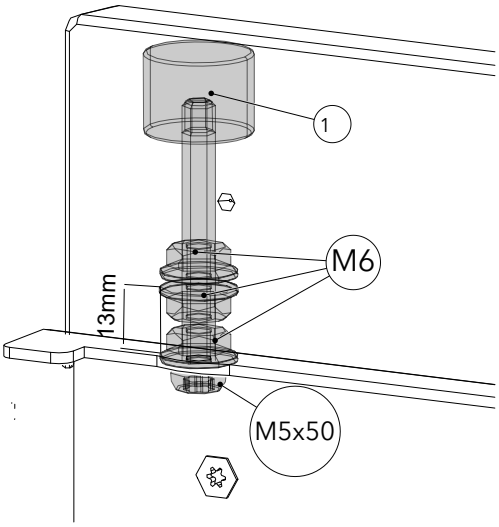

Fig. 18: Distance to 13 mm

11) Check and adjust the distance to 13 mm.

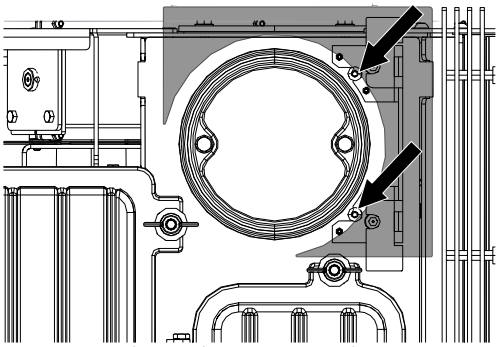

Fig. 19: Undoing the screws and removing the cover

12) Loosen both screws (TX25) and remove the cover (slots).

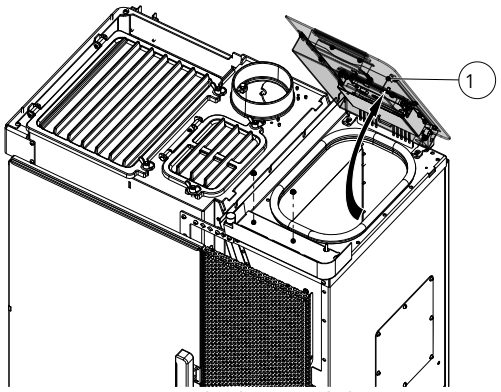

Fig. 20: Opening the hopper lid

13) Completely open the hopper lid (1).

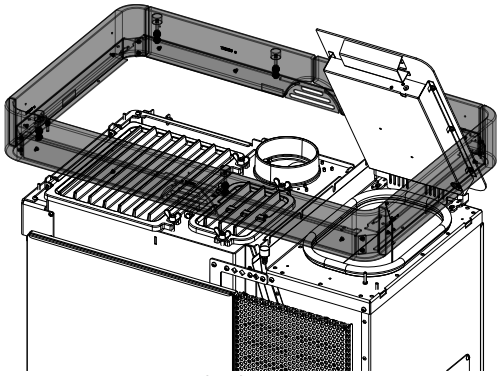

Fig. 21: Opening the hopper cover

14) Mount the upper ring.

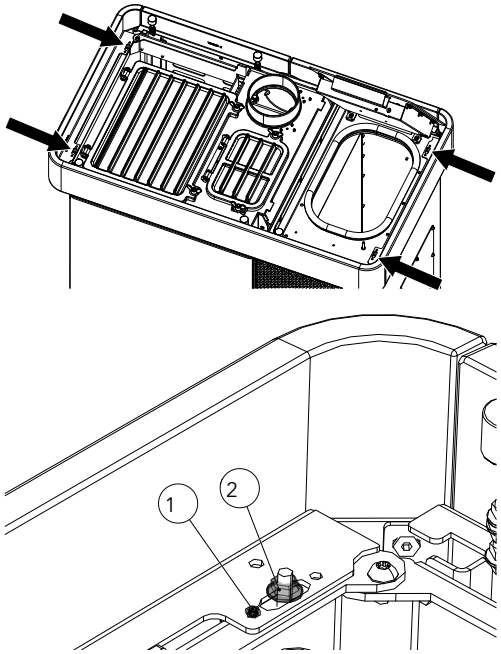

Fig. 22: Aligning the upper ring

15) Align the upper ring and align with the grub screw M5x8 (1).
16) Mount and tighten the four nuts with flange M5 (2).

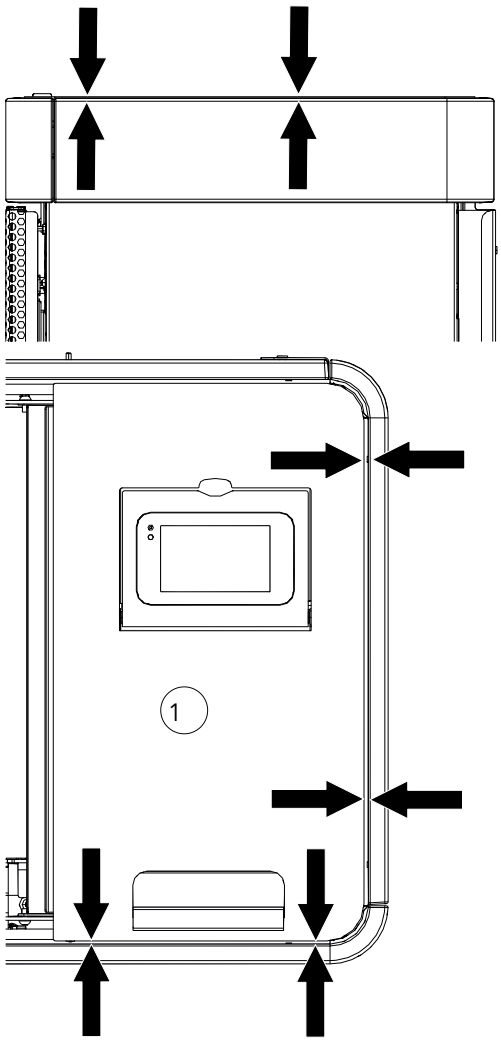

Fig. 23: Aligning the upper ceramic frame

17) Use the adjusting screws (TX10) to align the upper ceramic frame and the hopper cover (1).

18) Remove the rear trim.

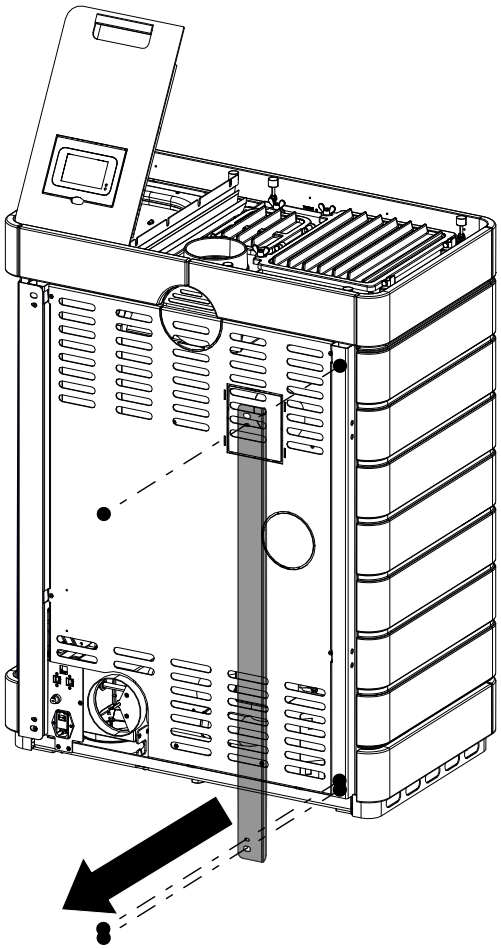

Fig. 24: Removing the trim

19) Fasten the side ceramic cladding to the stove from the rear.

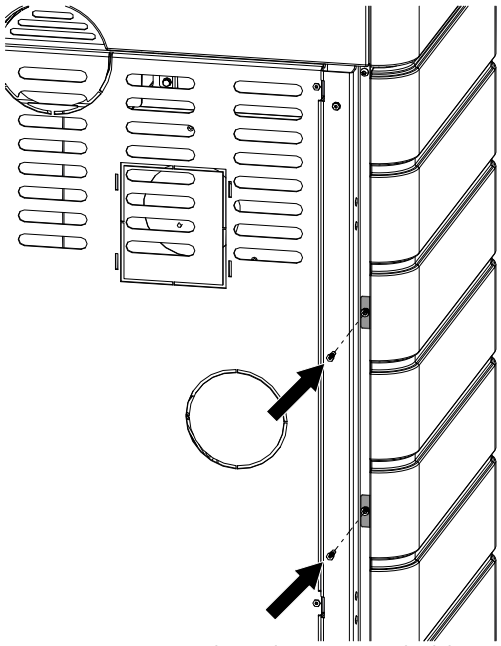

Fig. 25: Fastening the side ceramic cladding from the rear

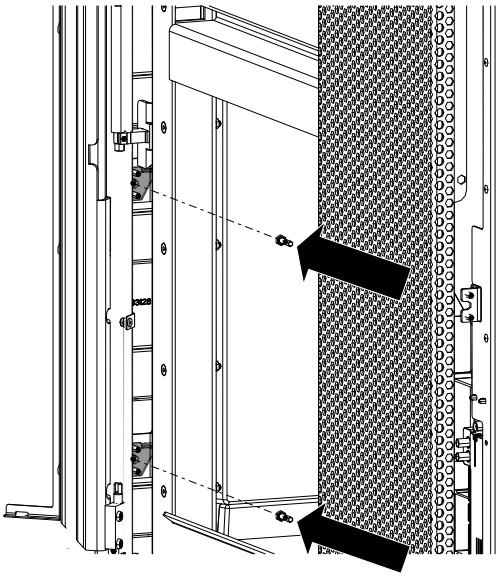

Fig. 26: Opening the door and fastening the ceramic cladding

20) Open door and from the inside fasten the side ceramic cladding.

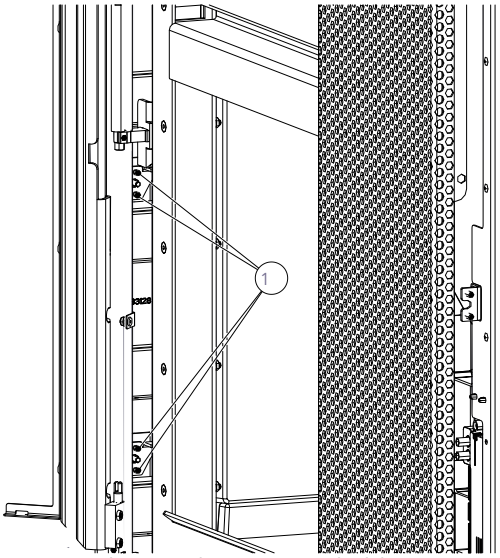

Fig. 27: Aligning the ceramic cladding

21) The ceramic cladding can be aligned with the door using the adjusting screws (1).
    ⇨ Adjust the adjusting screws so that the door can easily be opened without it touching the side ceramic cladding.

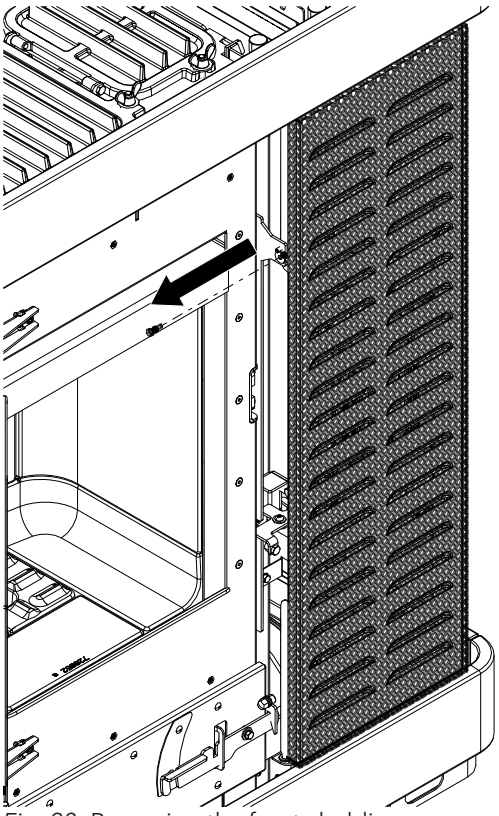

Fig. 28: Removing the front cladding

22) Loosen the screw on the front cladding and remove the cladding.

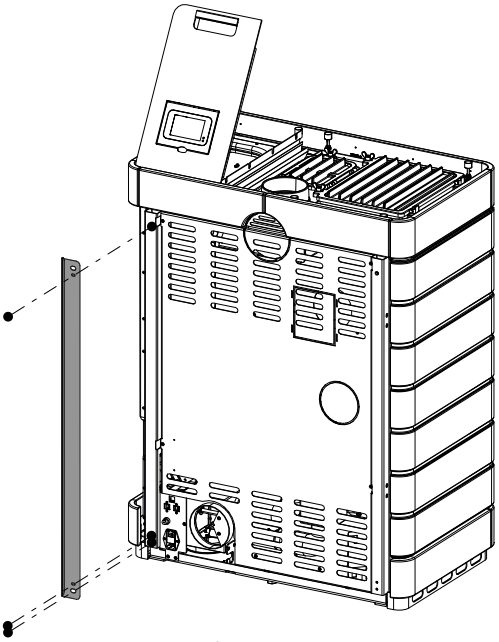

Fig. 29: Removing the trim

23) Remove the rear trim.

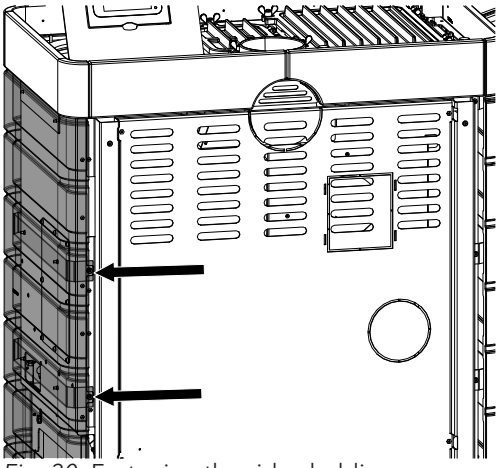

Fig. 30: Fastening the side cladding

24) Attach the right-hand side cladding as already described and fasten at the rear.

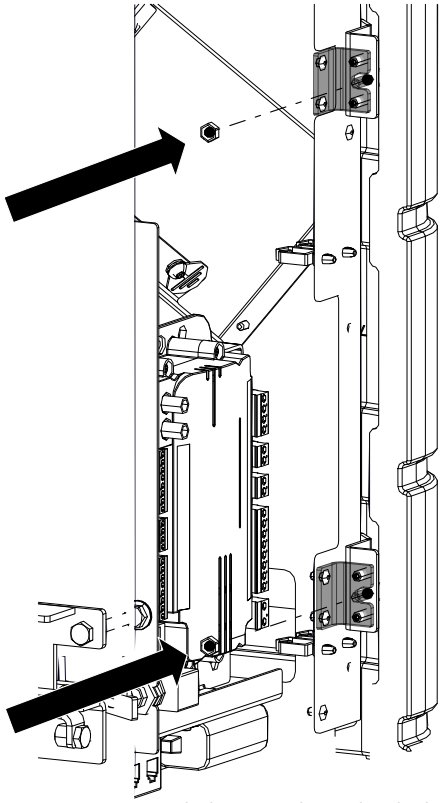

Fig. 31: Fastening and aligning the side cladding

25) Fasten the right-hand side cladding at the front and align using adjusting screws.

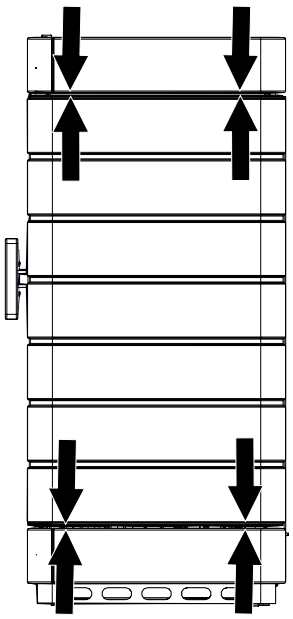

Fig. 32: Checking the spacings

26) Finally, check that the ceramic cladding has the same spacing on all sides.
    ⇨ If necessary use the adjusting screws to readjust the spacings.

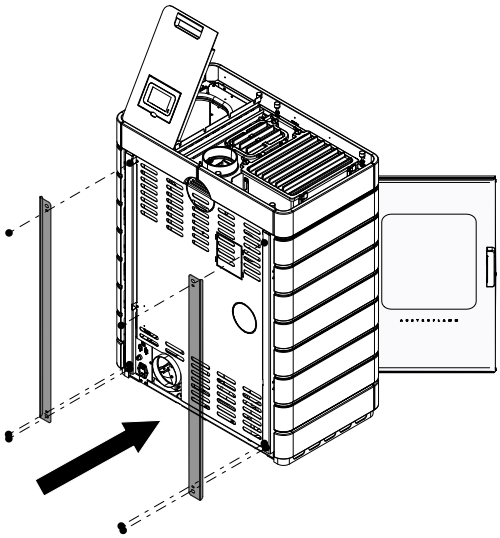

Fig. 33: Mounting the trims

27) Remount the two trims at the back.

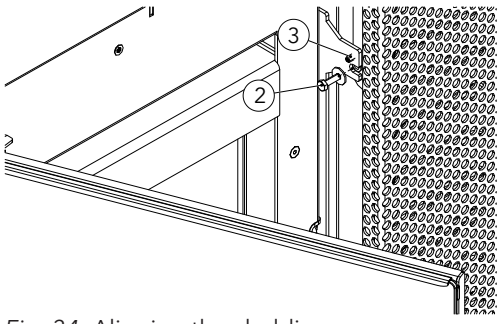

Fig. 34: Aligning the cladding

28) Align cladding with adjusting screws (3) (TX10) and tighten the screw (2).

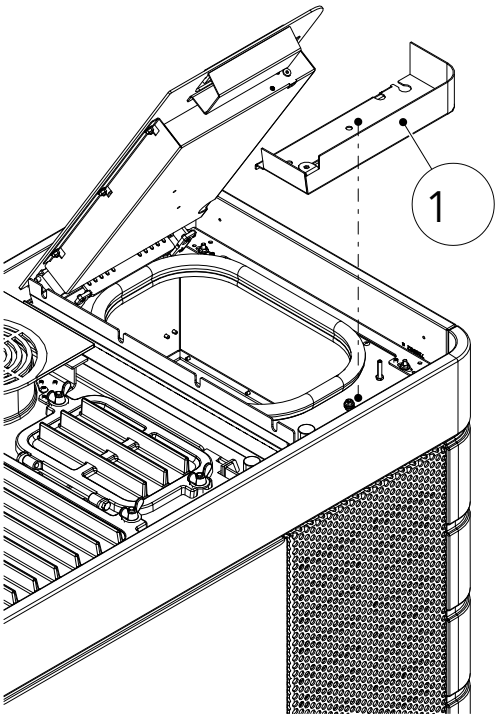

Fig. 35: Mounting the hopper trough

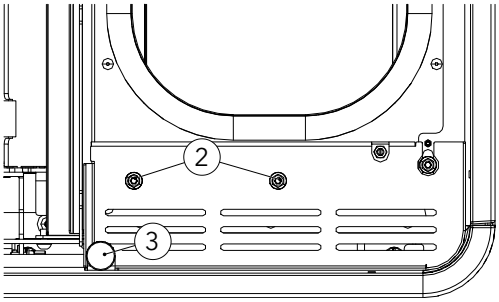

Fig. 36: Attaching the nuts and silicon metal buffer

29) Mount the hopper trough (1) and fasten with the two nuts (2) (M5/SW8).
30) Attach silicon metal buffer (3) (M6/SW10) and align the hopper cover.
31) Check the functioning of the hopper lid switch (audible click sound when opening/closing).

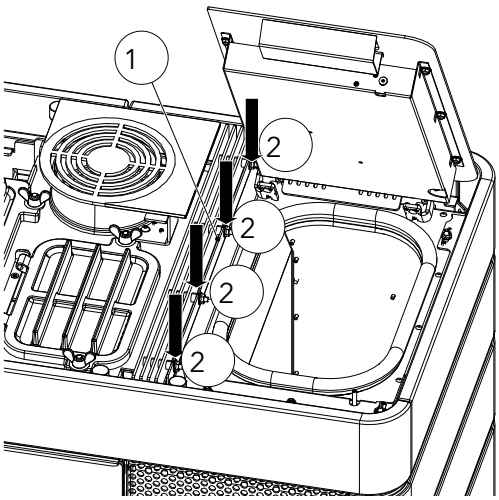

Fig. 37: Mounting convection lamella right

32) Mounting convection lamella right (1).
33) Tighten the four nuts (2) (M6/SW10).

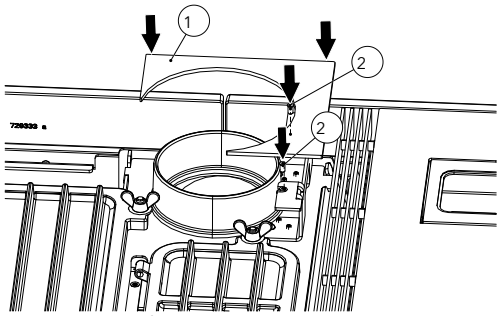

Fig. 38: Attaching cover

34) Attach top cover (1) and fasten the two screws (2) (TX25).

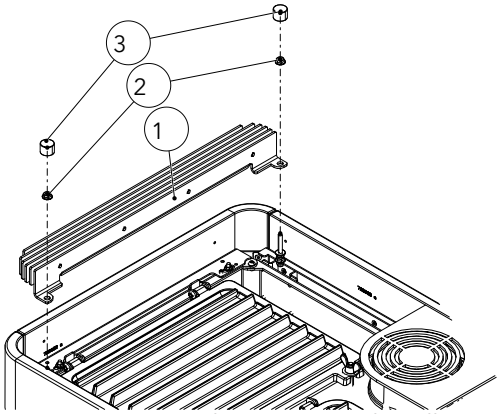

Fig. 39: Mounting the convection lamella on the left

35) Insert convection lamella (1) left and mount with the two nuts (2)(M6/SW10).

36) Mount and correctly align the silicon metal (3) buffer (M6/SW10).

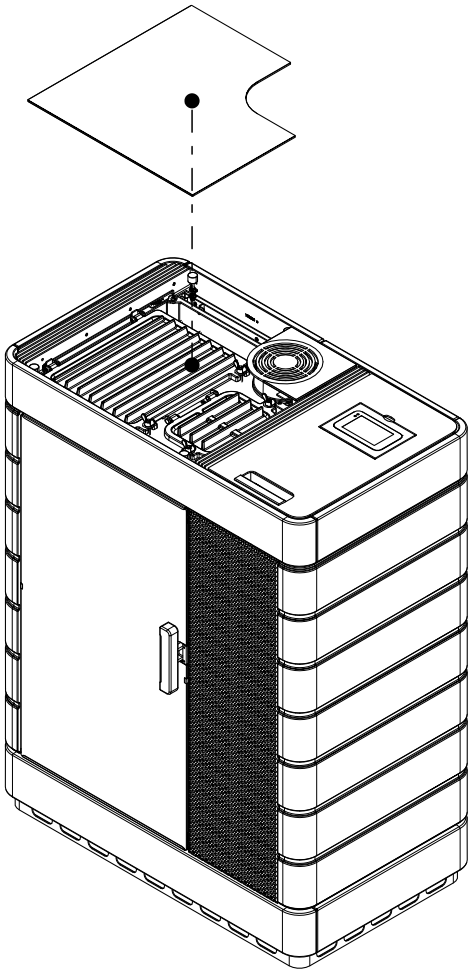

Fig. 40: Inserting the window inlay cover

37) Insert window inlay cover.

9.1.3 Mounting complete steel side cladding

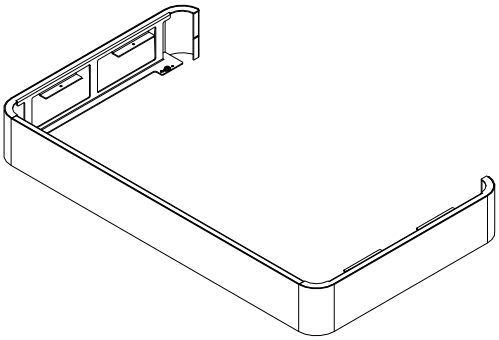

Fig. 41: Removing base from packaging

1) Remove bottom base from the packaging.
   ⇨ The base is preassembled.

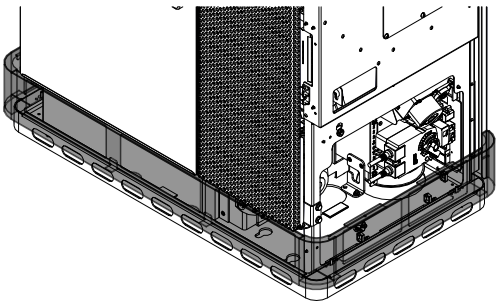

Fig. 42: Mounting the base

2) Mount the base.

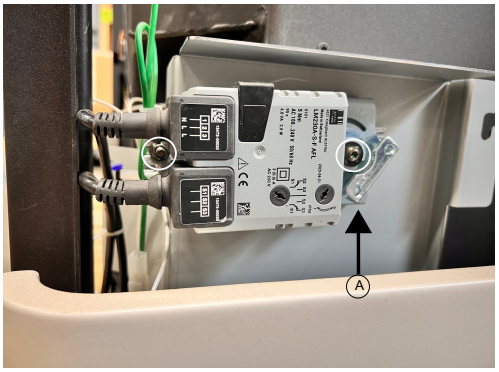

Fig. 43: Detaching riddling grate motor

3) Detaching riddling grate motor.
   ⇨ Observe the position of the riddling grate motor (A). If the position is different to the one illustrated, contact our dealer.
4) Undo the two screws and remove riddling grate motor.

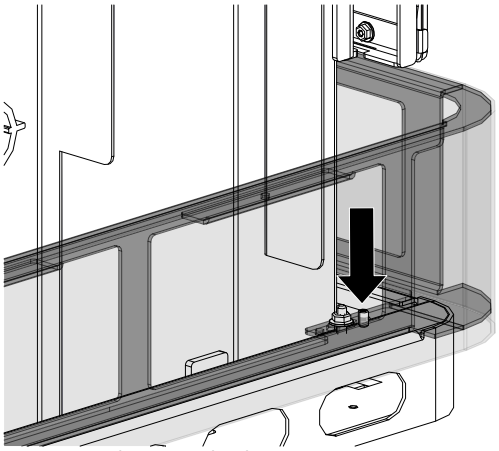

Fig. 44: Adjusting the base

5) Align the base with the adjusting screw on the side on the hybrid stove.

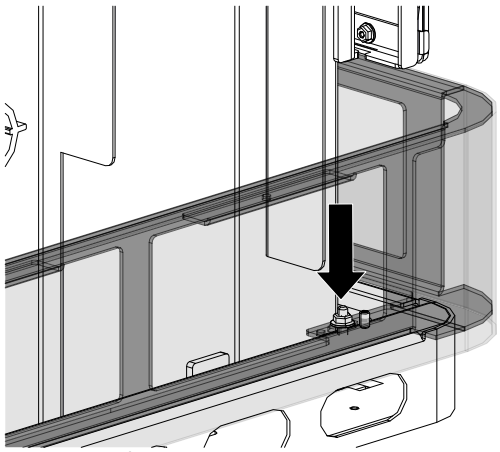

Fig. 45: Tightening nuts

6) Tighten the four nuts on the sides.

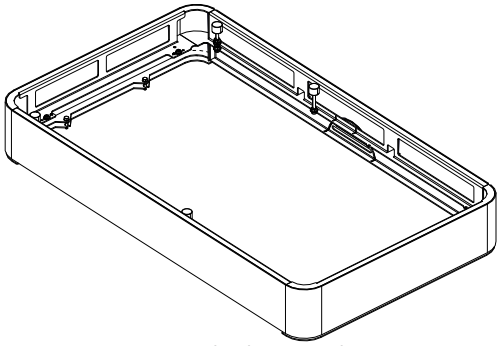

Fig. 46: Mounting the base at the top

7) Remove upper base from the packaging.
   ⇨ The base is preassembled.

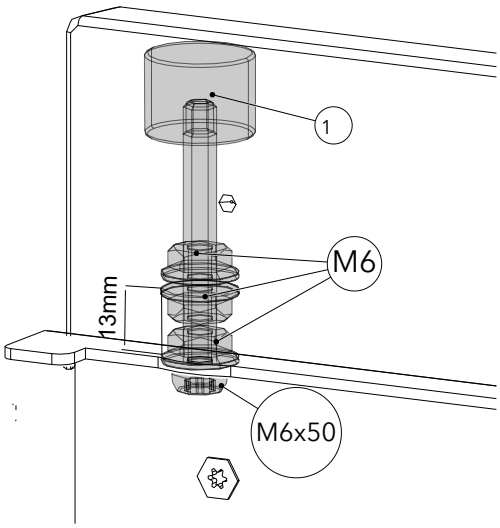

Fig. 47: Distance to 13 mm

8) Check and adjust the distance to 13 mm.

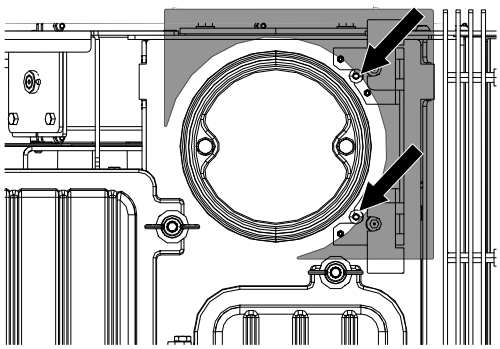

Fig. 48: Undoing the screws and removing the cover

9) Loosen both screws (TX25) and remove the cover (slots).

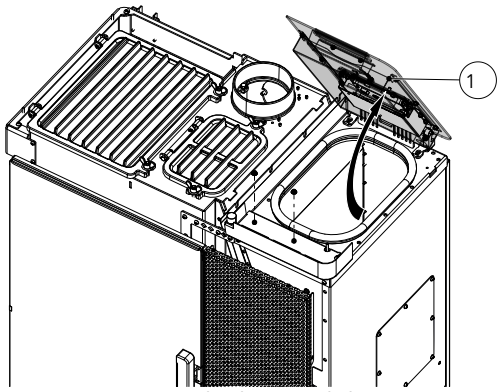

Fig. 49: Opening the hopper lid

10) Completely open the hopper lid (1).

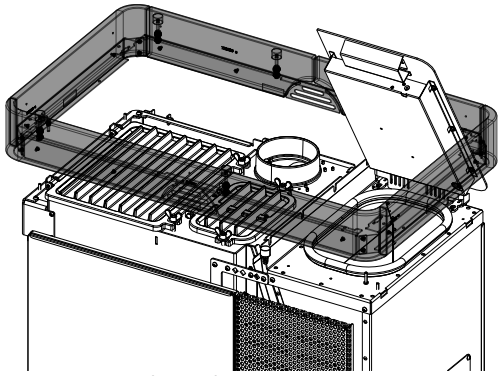

Fig. 50: Attaching the upper ring

11) Mount the upper ring. Take care that the hopper lid is not scratched.

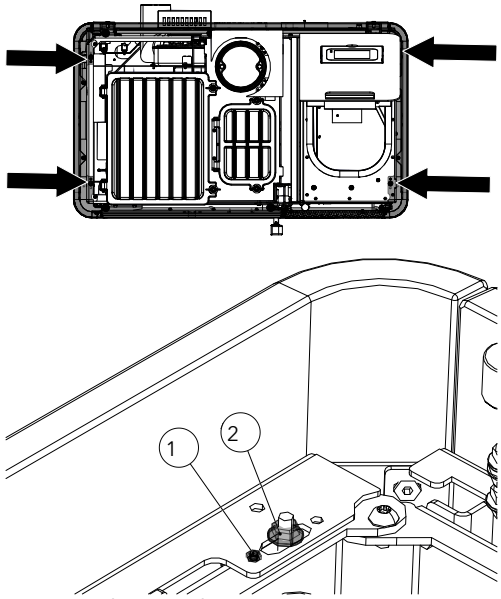

Fig. 51: Aligning the upper ring

12) Align the upper ring with the grub screw M5x8 (1).
13) Mount and tighten the four nuts with flange M5 (2).

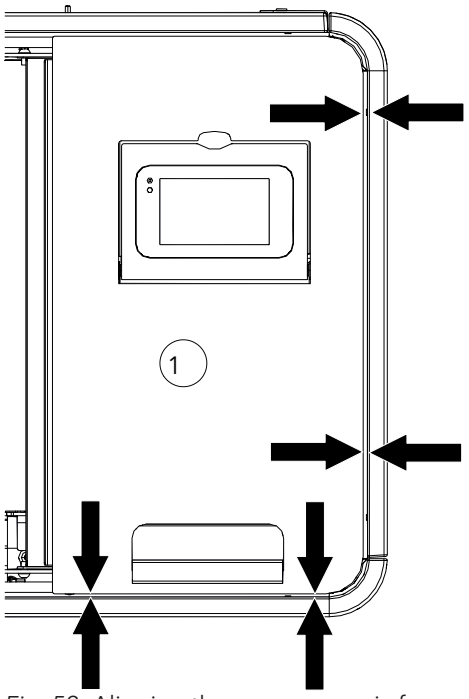

Fig. 52: Aligning the upper ceramic frame

14) Make sure that the hopper lid can open and close without any problems.

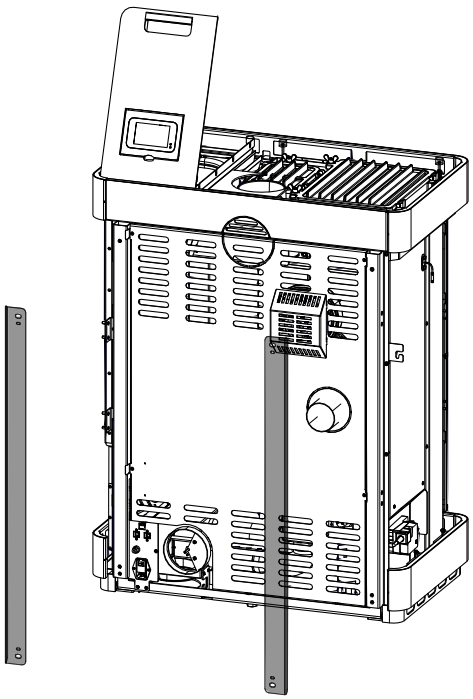

Fig. 53: Removing trims

15) Remove the rear trims.

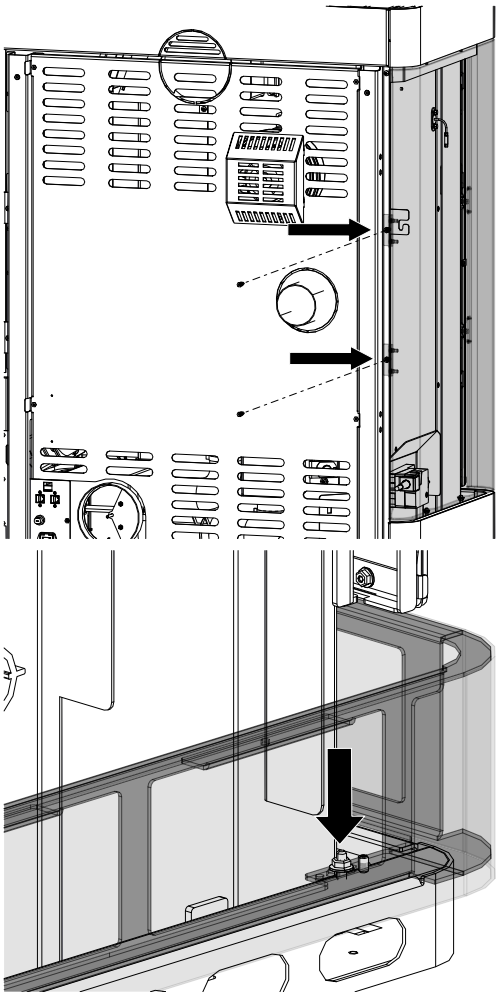

Fig. 54: Fastening the side steel cladding from the rear

16) Fasten the left-hand side cladding to the hybrid stove from the rear.
17) If the holes do not fit, the lower base must be aligned with the nuts so that the left-hand side cladding can be mounted.

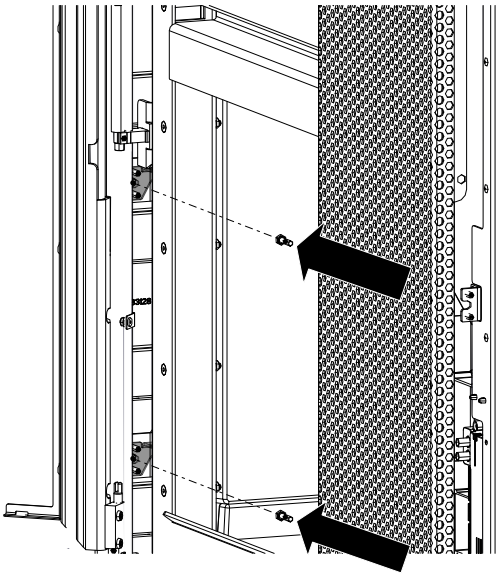

Fig. 55: Opening the door and fastening the steel cladding

18) Open door and from the inside fasten the side steel cladding.

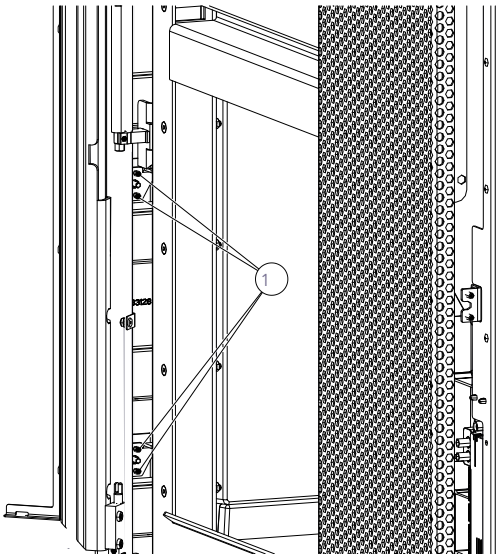

Fig. 56: Aligning steel cladding

19) The steel cladding can be aligned with the door using the adjusting screws (1).
    ⇨ Adjust the adjusting screws so that the door can easily be opened without it touching the side steel cladding.

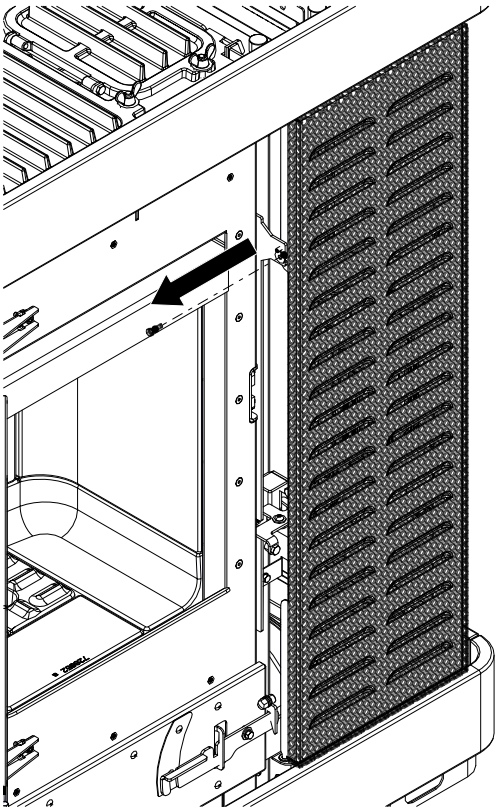

Fig. 57: Removing the front cladding

20) Loosen the screw on the front cladding and remove the cladding.

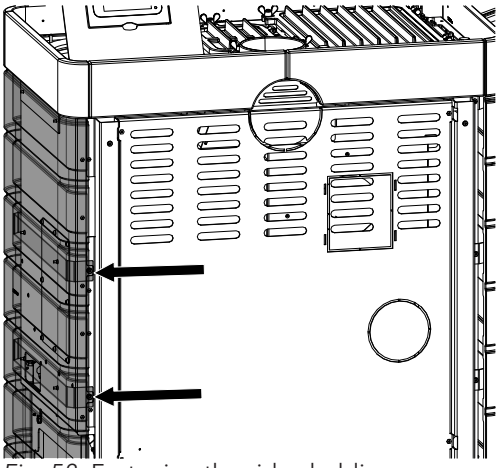

Fig. 58: Fastening the side cladding

21) Attach the right-hand side cladding as already described and fasten at the rear.

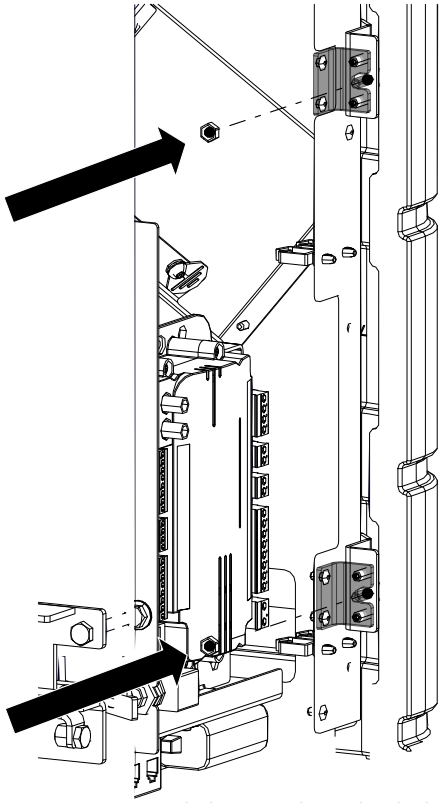

Fig. 59: Fastening and aligning the side cladding

22) Fasten the right-hand side cladding at the front and align using adjusting screws.

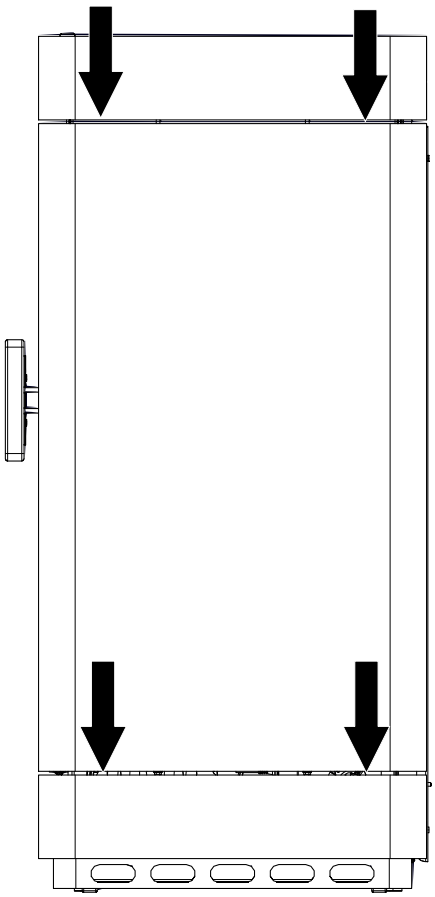

Fig. 60: Checking the spacings

23) Finally, check that the steel cladding has the same spacing on all sides.
    ⇨ If necessary use the adjusting screws to readjust the spacings.

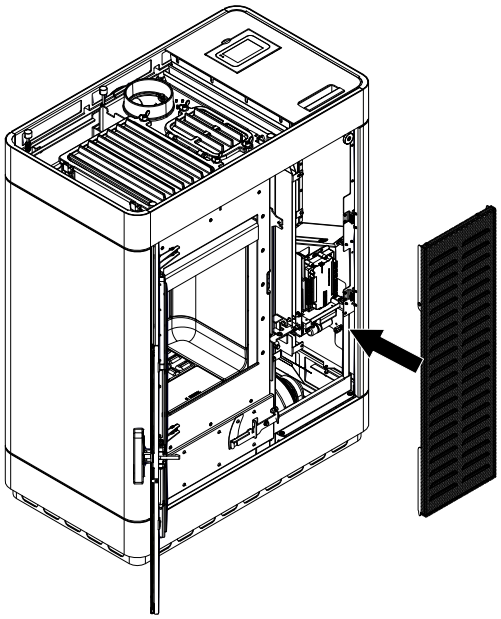

Fig. 61: Placing the front cladding on

24) Put on the front cladding and loosely turn in the screws.

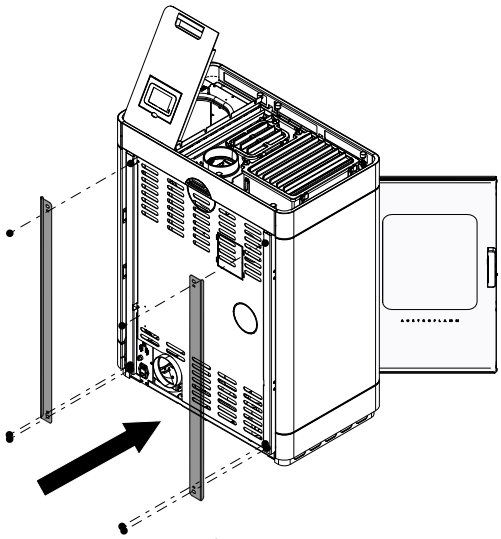

Fig. 62: Mounting the trims

25) Remount the two trims at the back.

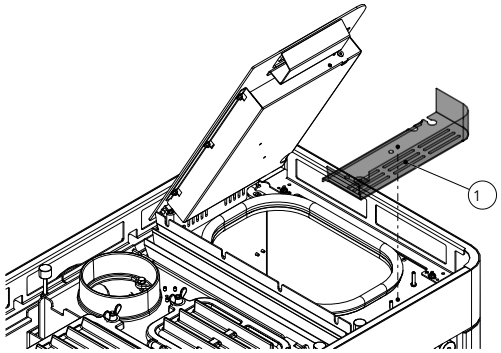

Fig. 63: Mounting the hopper trough

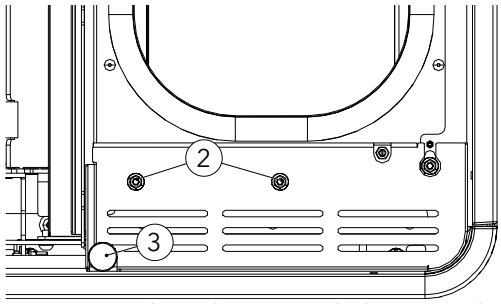

Fig. 64: Attaching the nuts and silicon metal buffer

26) Mount the hopper trough (1) and fasten with the two nuts (2) (M5/SW8).
27) Attach silicon metal buffer (3) (M6/SW10) and align the hopper cover.
28) Check the functioning of the hopper lid switch (audible click sound when opening/closing).
29) Hopper trough (1) should be aligned with the base.

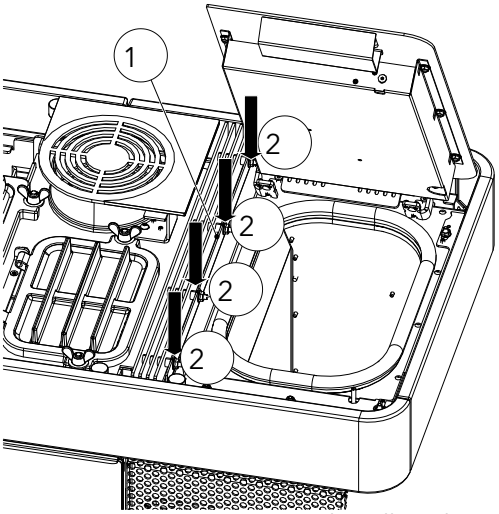

Fig. 65: Mounting convection lamella right

30) Mounting convection lamella right (1).
31) Tighten the four nuts (2) (M6/SW10).

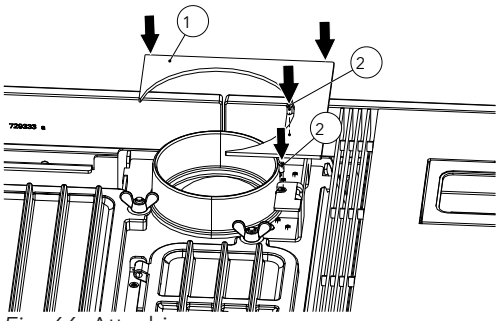

Fig. 66: Attaching cover

32) Attach top cover (1) and fasten the two screws (2) (TX25).

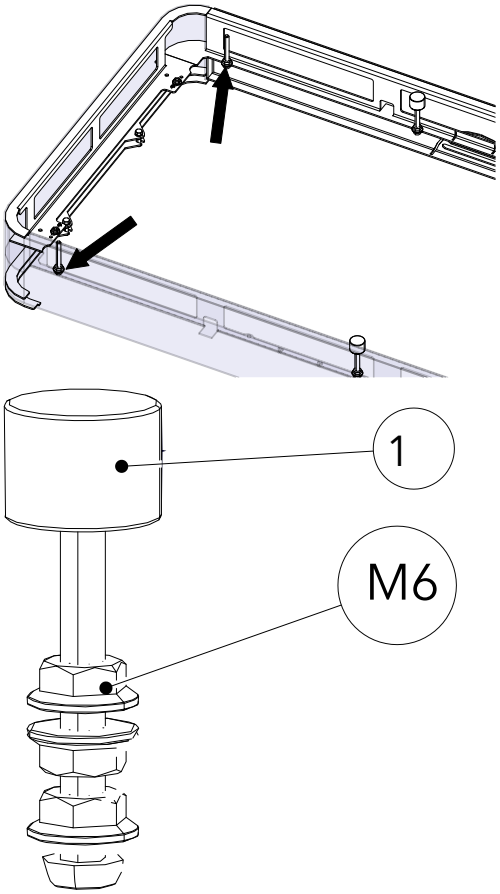

Fig. 67: Removing buffers

33) Remove the two left-hand silicon buffers (1) and the upper nut with flange (M6).

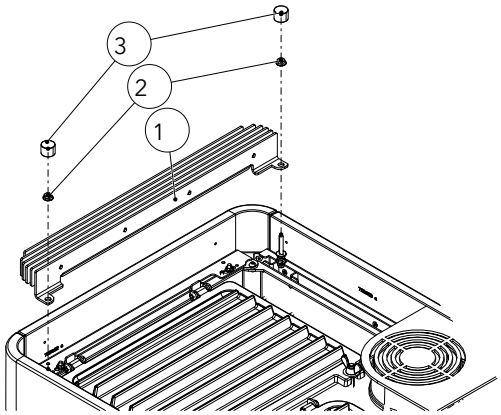

Fig. 68: Mounting the convection lamella on the left

34) Insert convection lamella (1) left and mount with the two nuts (2)(M6/SW10).

35) Mount and correctly align the silicon metal (3) buffer (M6/SW10).

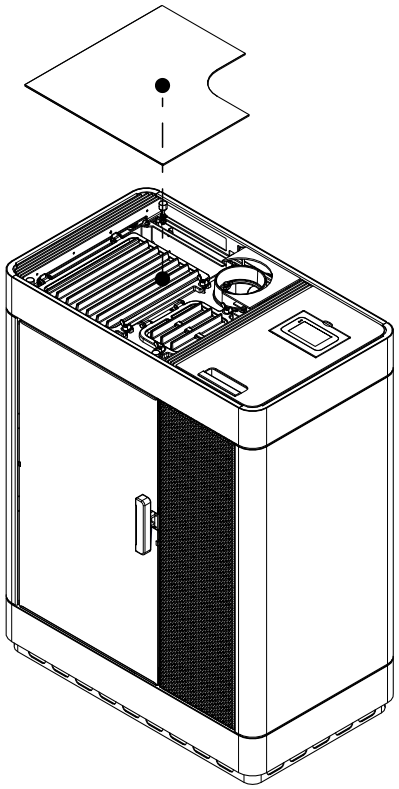

Fig. 69: Inserting the window inlay cover

36) Insert window inlay cover.

9.1.4 Mounting the firebox lining (Keramott)

Numbering = installation sequence

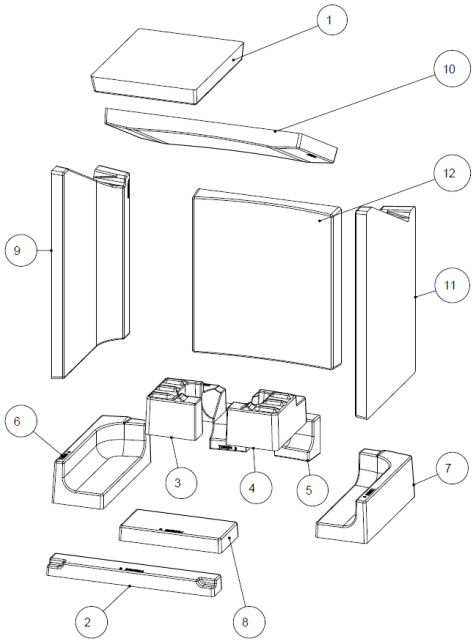

9.1.5 Fitting the air distribution module

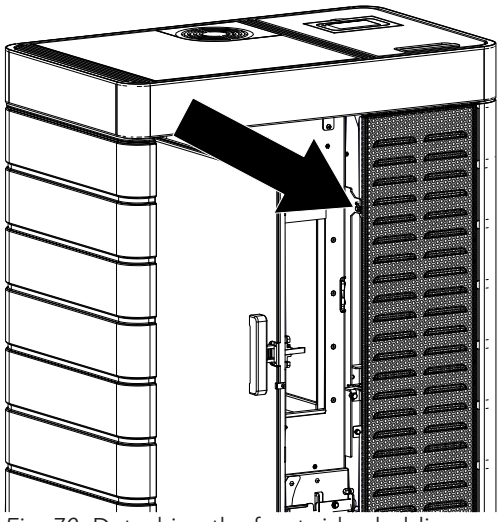

Fig. 70: Detaching the front side cladding

1) Open door.
2) Undo screw from the front side cladding and remove the side cladding.

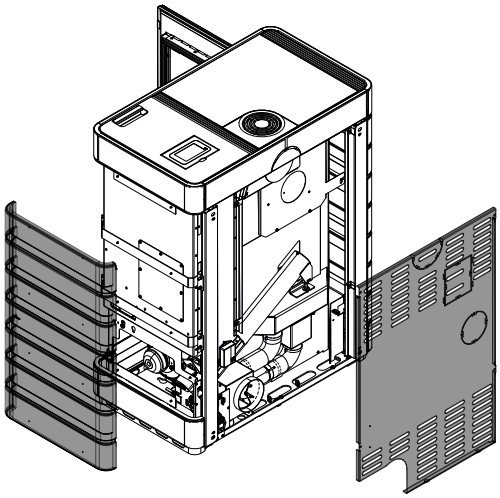

Fig. 71: Removing back and side cladding

3) Remove back and right-hand side cladding.

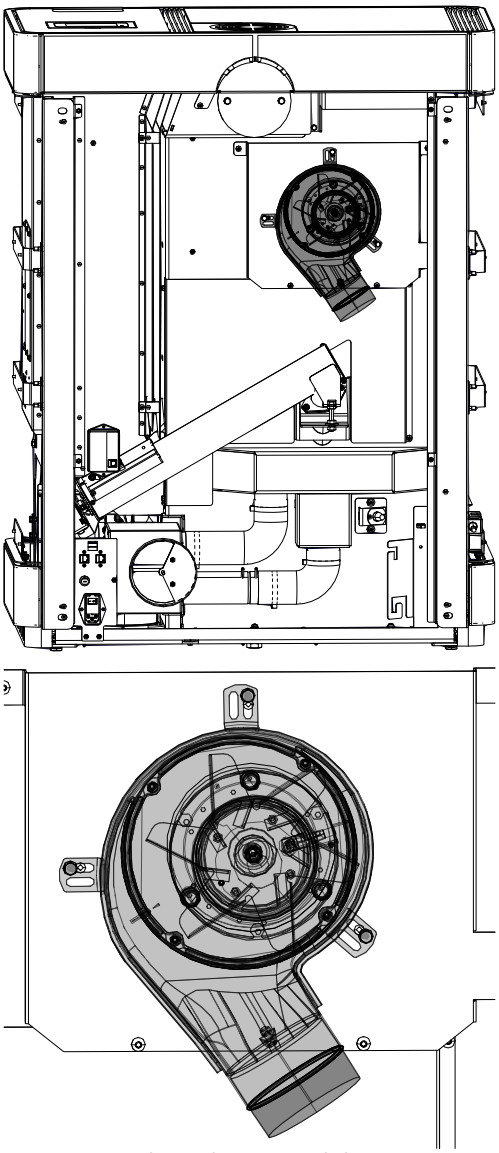

Fig. 72: Attaching the air module

4) Attach air distribution module to the stove and fasten it.
   ⇨ When doing so, follow the correct installation as shown below.



Fig. 73: Connecting the cables

5) Connect to one another the cable from the air distribution module and the cable which leads to the control unit.
6) Secure the upper part of the cable with a cable tie.

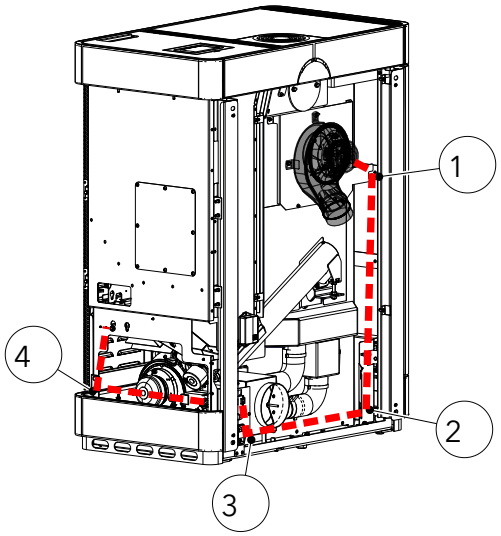

Fig. 74: Laying the cable

7) Lay the cable in the stove as shown and fix to points 1+ 2 + 3 + 4 with a cable tie.

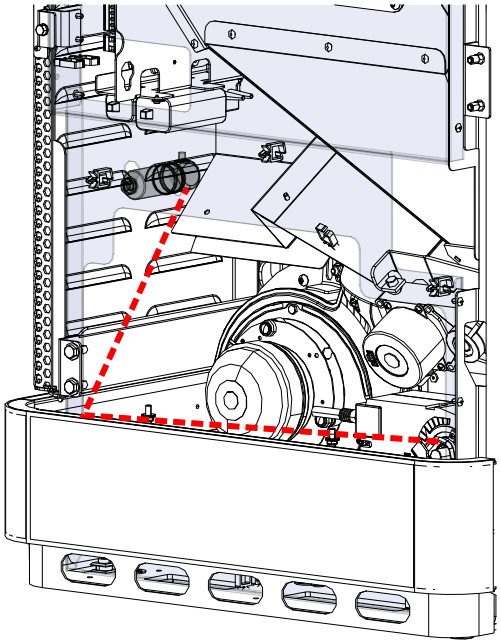

8) Connect to the capacitor.
   ⇨ When doing so it is not important which cable is connected to which connection.
9) Attach capacitor at this point.



Fig. 75: Connecting the cable to the capacitor

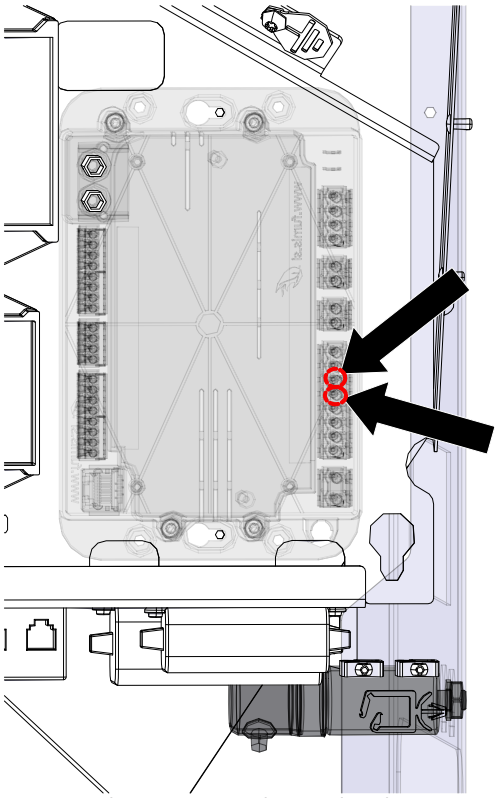

Fig. 76: Clipping on to the air distribution module

10) Clip air distribution cable on to the control unit.
    - ⇨ There are two cables (grey and brown) to be plugged in. It does not matter which cable is connected to which connection.
    - ⇨ Connection to position 5+6.

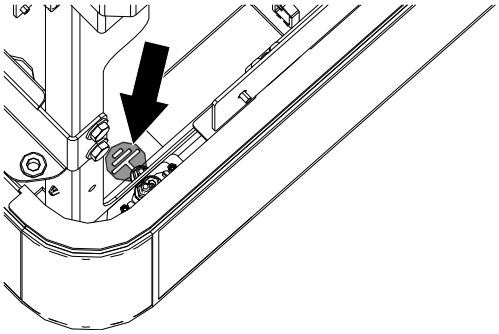

Fig. 77: Connecting the central earth

11) Connect central earth.

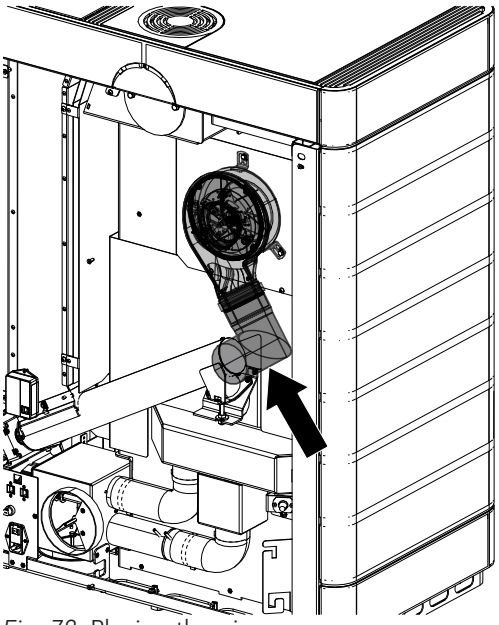

Fig. 78: Placing the pipe

12) Place the L-pipe section on to the air distribution module.

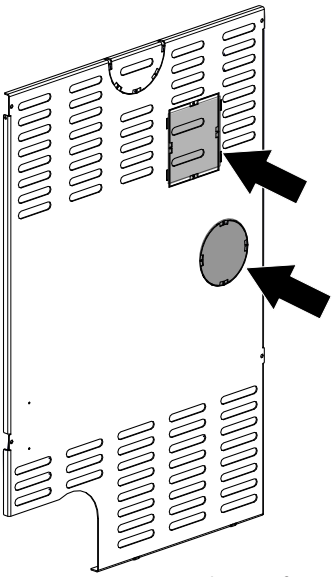

Fig. 79: removing the perforated cut-outs

13) Using side cutters, remove perforated cut-outs on the rear panel.

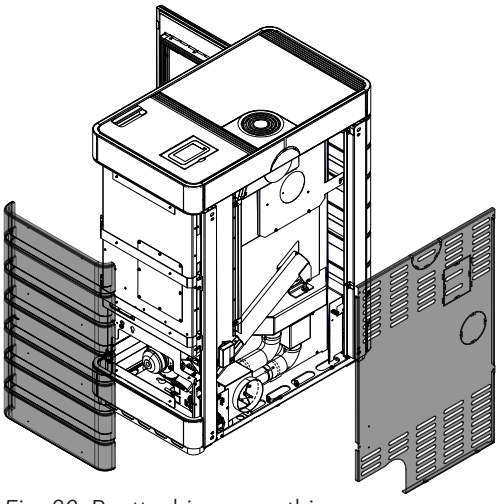

Fig. 80: Reattaching everything

14) First mount the rear panel, then the right-hand side cladding.

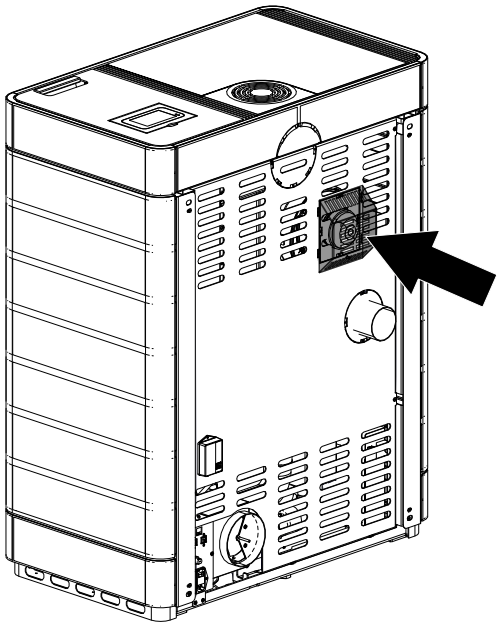

Fig. 81: Attaching the cover on the rear panel

15) Attach cover at the back on the rear panel.

9.1.5.1 Software configuration

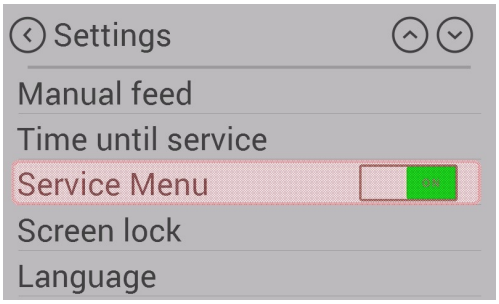

1) To enable the “Air Module” option, select the service menu in the settings.
2) Dealers or Austroflamm only: to get into the service menu, please enter the service CODE.



3) In the service menu, select “Parameters” and in Parameter no. “76” change the value from 1 to 2.

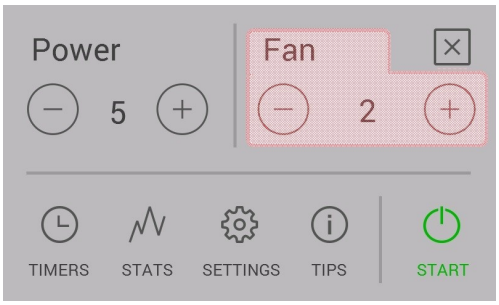

4) Now disconnect the stove from the power supply and start it up again.
5) After the stove has been restarted the fan speed can now be selected from the main menu. The fan will only start to turn at a firebox temperature of 200°C.

9.1.6 Installing the HMS

NOTICE

HMS cannot be combined with the air distribution module!

1) Removing the left-hand side cladding. Proceed as described in the section Removing the side cladding.
2) Undo existing screws from the hybrid stove.
   ⇨ These upper screws are required for installing the HMS brick.

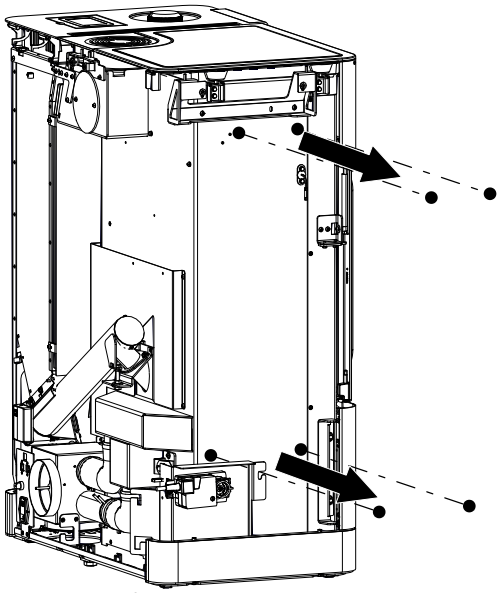

Fig. 82: Undoing existing screws

3) Remove screws and the sheet.

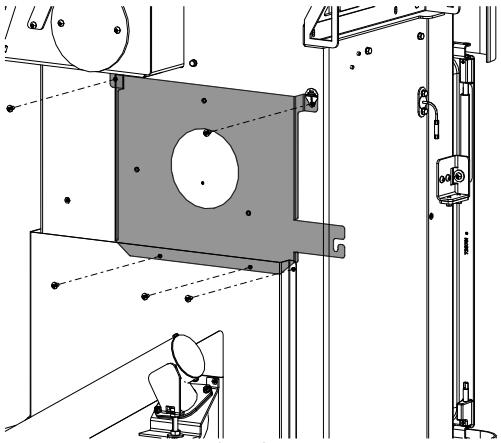

Fig. 83: Removing the sheet

4) Mount the rear HMS holder with 2 screws (1).
   ⇨ Replace the existing screws with the supplied screws.

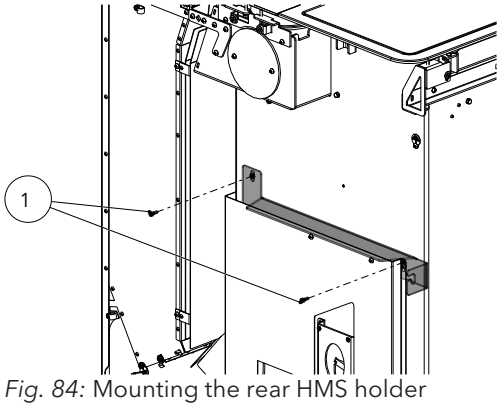

Fig. 84: Mounting the rear HMS holder

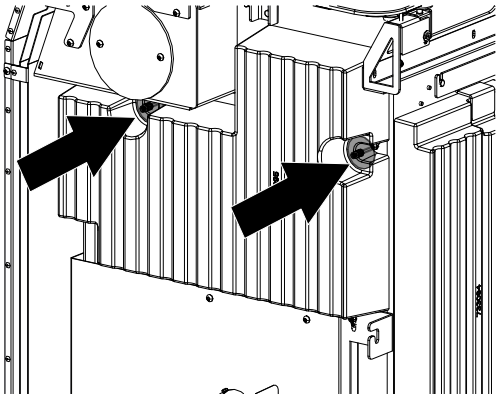

Fig. 85: Mounting the rear HMS brick

5) Attach and fasten rear HMS brick to the hybrid stove.

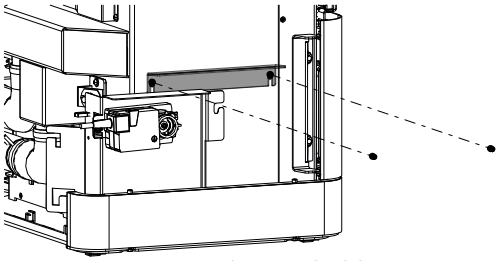

Fig. 86: Mounting side HMS holder

6) Mount HMS holder on the side of the hybrid stove.
   ⇨ Replace the existing screws with the supplied screws.

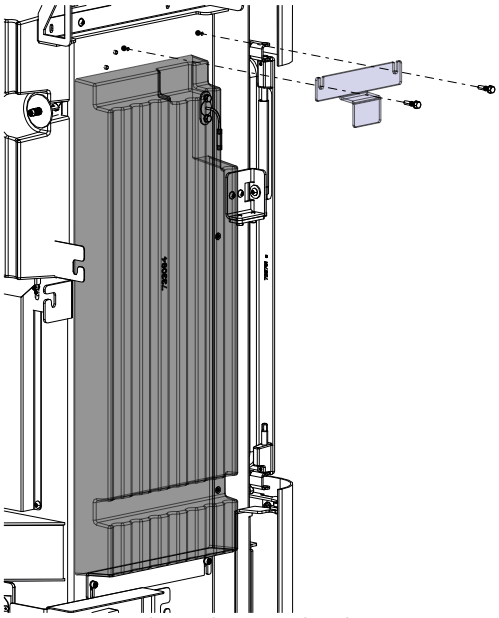

Fig. 87: Attaching the HMS brick

7) Attach HMS brick to the hybrid stove and use the screws that were removed earlier to fasten the upper HMS holder.
8) Remount side cladding.

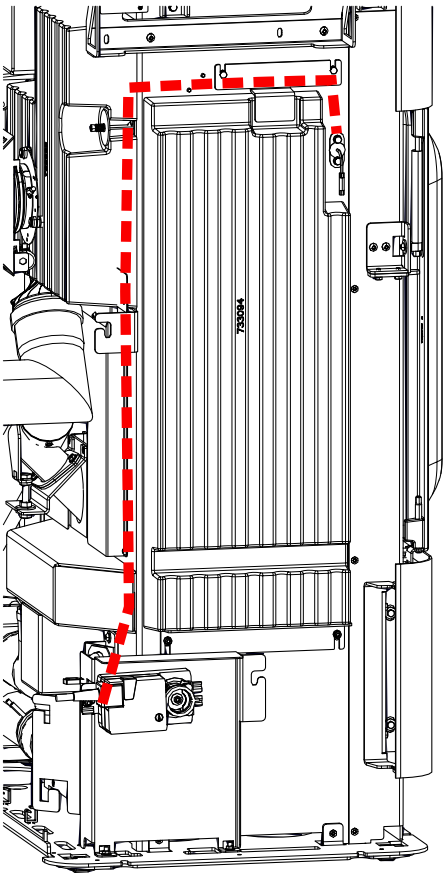

Fig. 88: Lay the FTF cable

9) Lay the FTF cable around the HMS block to avoid direct contact with the housing (as shown).

9.1.7 Mounting the WiRCU-BOX

9.1.7.1 Included in the OPTIONAL WiRCU-Box



WiRCU-Box



1.5 m data cable



Information card with MAC address and PIN number

⚠ WARNING

The WiRCU-Box must not come into contact with water, cleaning agents, solvents or other liquids. These will damage the box's electronics and cause malfunctions.

Technical characteristics:

- Temperature range for storage and operation: -20°C to +60°C
- Permissible air humidity for storage and operation: max. 95 %, non-condensing
- Wireless type: 802.11 b/g/n 2.4 GHz
- Host controller link: proprietary protocol
- Dimensions: 76 x 51 x 23 mm
- Mounting on stove: 2 screws (hexagon socket M4x8)
- Connections: Micro USB connection for firmware update, RJ11 connection for communication and power supply
- Protection class: IP20 - when mounted in recommended position

Technical requirements for the WLAN network:

- Wireless type: 802.11 b/g/n 2.4 GHz
- Security encryption: WPA2 or clear/unencrypted
- No MAC address filtering
- **TCP ports 5001 & 5101** must be activated

For the correct configuration of your WLAN router please contact your IT administrator or IT specialist.

9.1.7.2 How to attach the WiRCU-Box to the stove



1) On the right-hand side of the rear panel of the stove there are 2 boreholes with hexagon socket M4 x 8 screws prepared for the mounting of the WiRCU-Box. These screws must be unscrewed with a 2 mm Allen key before mounting.
   ⇨ The position in which the WiRCU-Box is installed on your stove may be on a different place on the rear panel. This however can be clearly identified by the two ISK M4 x 8 screws.



2) Now mount the WiRCU box on the rear panel in the position illustrated.
   IMPORTANT: The connection for the data cable should be located on the top of the WiRCU box. In this position the MAC address and the PIN number on the visible side of the WiRCU box can always be seen.



3) Now connect the data cable to the WiRCU box. Connect the 2nd end to the free 6-pin socket below the WLAN. This creates the connection between the controls of your stove and the WiRCU-Box.
As soon as the heating appliance is supplied with power, the "CONT" LED on the WiRCU-Box will be constantly lit and the "WI-FI" LED will flash as follows: 0.5 sec. ON / 0.5 sec. OFF.

9.1.7.3 Downloading and integrating the Austroflamm PelletControl APP

To incorporate the WiRCU-Box into your WLAN network you will need the Austroflamm PelletControl APP on your SmartDevice.

The WiRCU-Box can only be operated with the Austroflamm PelletControl APP. The current version of the Austroflamm PelletControl APP is available for download in the APP Store (for iOS operating systems) and at Google Play (for Android operating systems). You can download the APP by scanning the relevant QR code:

Android PelletControl

iOS PelletControl

Working with your SMART DEVICE (telephone, Tablet, etc.), and the AUSTROFLAMM PELLET CONTROL APP, the WiRCU-Box enables remote access to your heating appliance.

How remote access works:

- Commands are conveyed via the Austroflamm PelletControl APP, the Internet and the Cloud server to the controls and the operating system (display or control knob). Please be aware: There is a time delay between inputting the command and its execution.
- For the stoves with rotary control, the rotary control must be positioned at 3 o'clock for the WiRCU-Box to work.
- If you connect the WiRCU-Box to a **WLAN modem/router/Smartphone** that is operated with **mobile data**, please bear in mind the additional costs for data transmission.

9.1.7.3.1 How to create the connection to your WLAN network using an Android device

- Enable WLAN on your Smartphone.
- Launch the Austroflamm PelletControl APP.
- The instructions for setting up the WiRCU-Box are displayed in the language set for your SMART DEVICE (see Section Changing the APP language displayed [▸on page 80]).
- Read and confirm the end user licence agreement.
- **Carefully carry out the following steps.**

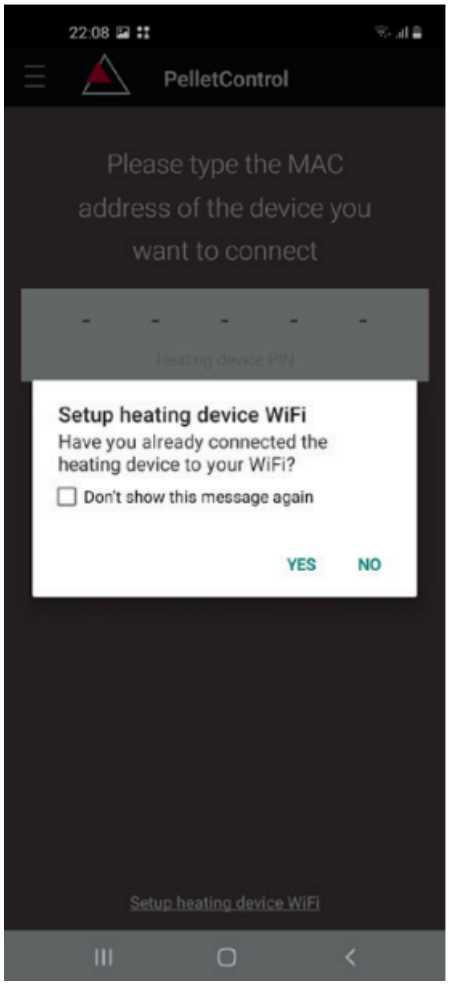

1) Launch the AUSTROFLAMM PELLET CONTROL APP. On launching, the APP displays the menu page shown.
2) Press “No” unless your WiRCU-Box is already connected to your WLAN network.

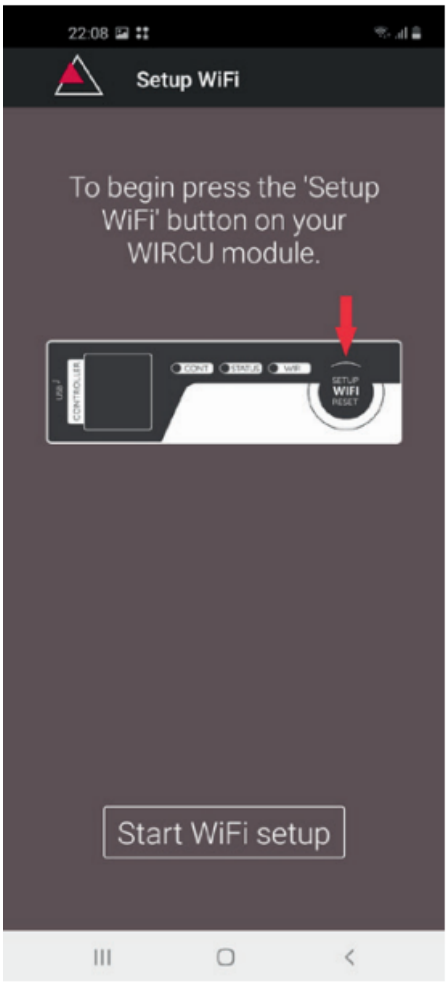

3) The APP will guide you step by step with instructions through the connection process. Follow these instructions.

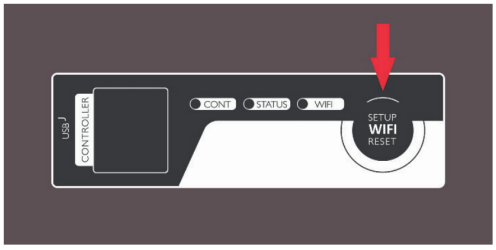

4) Press the “SETUP WiFi RESET” button on the WiRCU-Box. After the button is pressed, the WLAN LED will flash rapidly (see Section LED display/function information [▸on page 79]).
5) The WiRCU-Box then switches on its own WLAN network “WiRCU-XXXXXX”.
After starting this process, you have about **3 minutes to establish the connection between the WiRCU-Box and your WLAN network**. (If you exceed this period, you will have to repeat the connection process.)

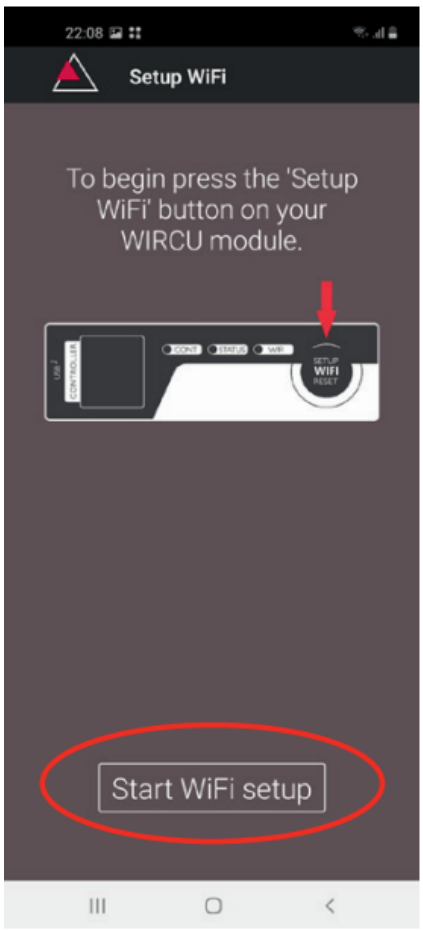

6) On the APP screen, press “Start WLAN set-up”.

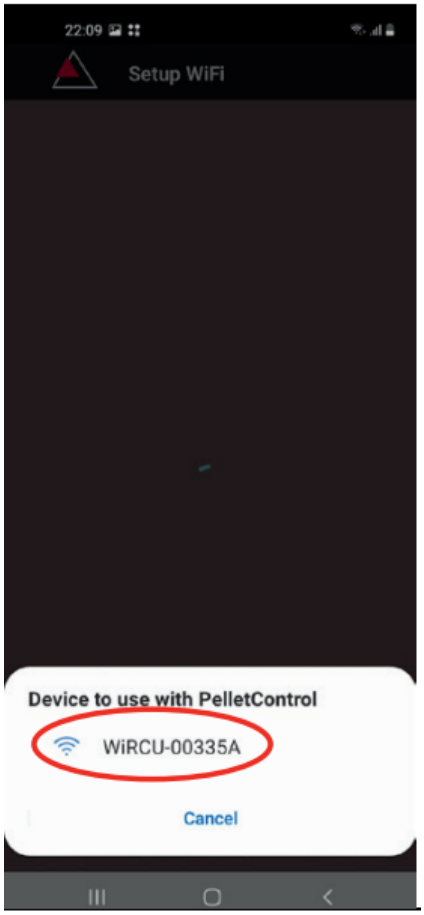

7) Now your Smart device will be shown looking for the “WiRCU-XXXXXX” WLAN network. The search will last a few seconds.
8) As soon as the WiRCU-Box WLAN network is found, “WiRCUXXXXXX” will appear.
9) Select the suggested WLAN network.

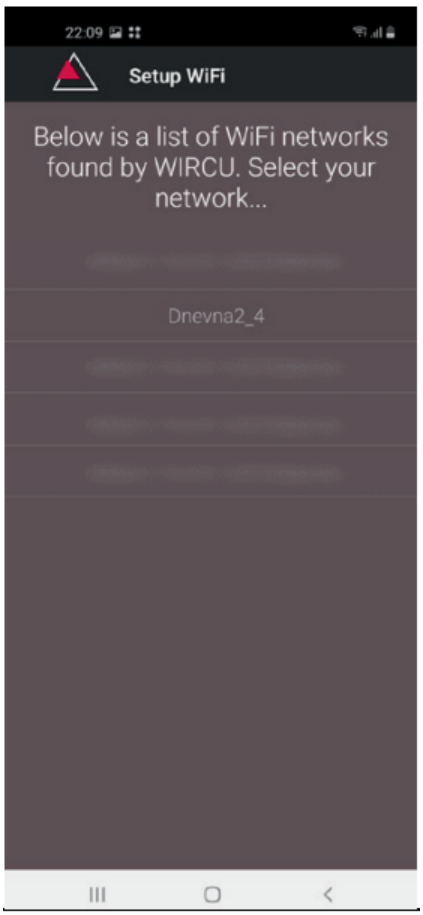

10) After the WLAN network “WiRCUXXXXXX” has been selected, the APP will list all available WLAN networks. From this list, select the WLAN network to which your WiRCU-Box should be connected in future.



11) After selecting the network, you will be asked to enter your password. Enter the password for your WLAN network and then press “Finished”.
Attention: If your WLAN network is not password protected, press “Finished” without entering a password.

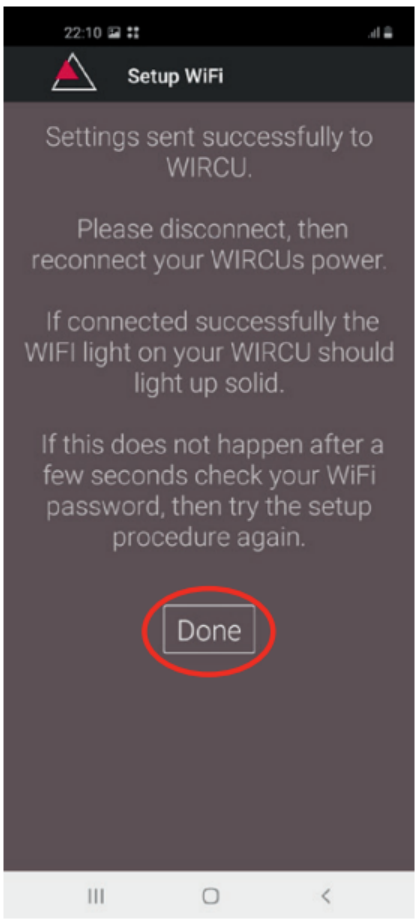

12) Wait until the message “Settings successfully transmitted to WiRCU-Box” appears. Then press “Finished”.
13) Now disconnect the data cable from the WiRCU-Box. Then shortly after, reconnect the cable.
14) Now wait until all 3 LEDs on the top of your WiRCU-Box are permanently lit. (Should this not be the case, repeat the process as per the section How to create the connection to your WLAN network using an Android device [▸on page 66] and / or follow the sectionThe WLAN network “WiRCU-XXXXXX” is not found [▸on page 78]).



15) In the window displayed, now enter the MAC address and PIN number of your WiRCU-Box. You can find this data on the WiRCU-Box or on the information card supplied with it.



16) Select the “Save MAC address and PIN number” function. This saves your input until it is changed.
17) Press “Connect”.

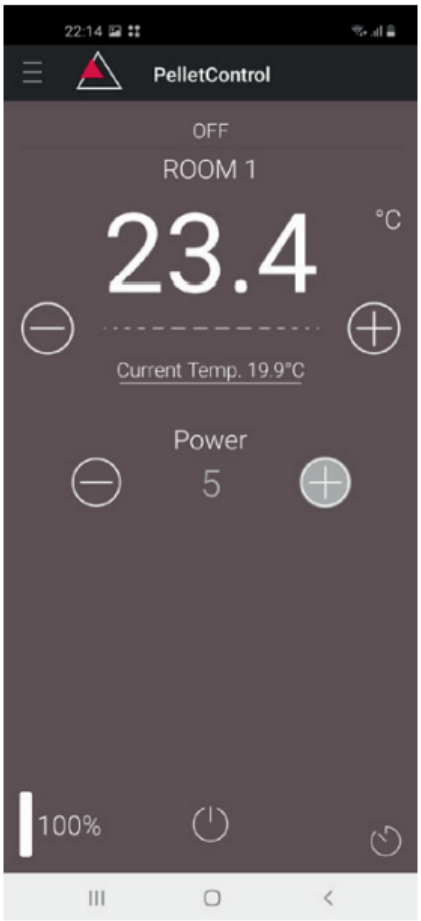

18) Your stove can now be operated via the APP.
19) You can read in Functions and operations of the Austroflamm PelletControl APP [▶on page 79] about the options that the APP offers you.

9.1.7.3.2 How to create the connection to your WLAN network using an iOS device

- In the SMART DEVICE MENU, activate the “WLAN” function.
- Open the Austroflamm PelletControl APP.
- You will now receive instructions for connecting the WiRCU-Box to the WLAN router. These will appear in the language that your Smartphone has activated as standard (if not, see Section Changing the APP language displayed [▸on page 80]).
- Read and confirm the displayed end user licence agreement.
- Then carry out the following steps shown on the screen:

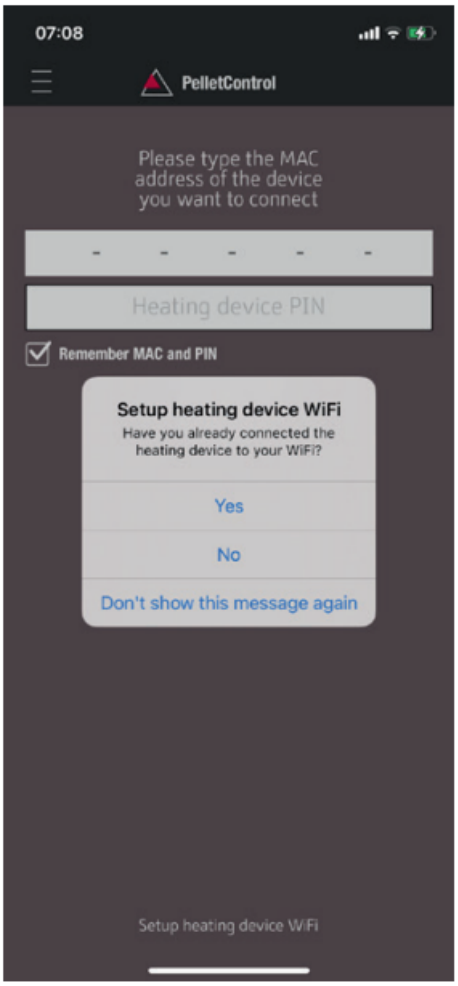

1) Launch the AUSTROFLAMM PELLET CONTROL APP. On launching, the APP displays the menu page shown.
2) Press “No” unless your WiRCU-Box is already connected to your WLAN network.



3) The APP will guide you step by step with instructions through the connection process. Follow these instructions.

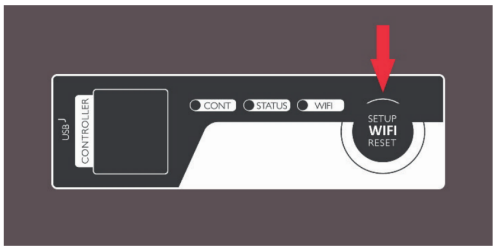

4) Press the “SETUP WiFi RESET” button on the WiRCU-Box. After the BUTTON is pressed, the WLAN LED will flash rapidly (see Section LED display/function information [▶on page 79]).
5) The WiRCU-Box then switches on its own WLAN network “WiRCU-XXXXXX”.
After starting this process, you have about 3 minutes to establish the connection between the WiRCU-Box and your WLAN network. (If you exceed this period, please repeat the process.)

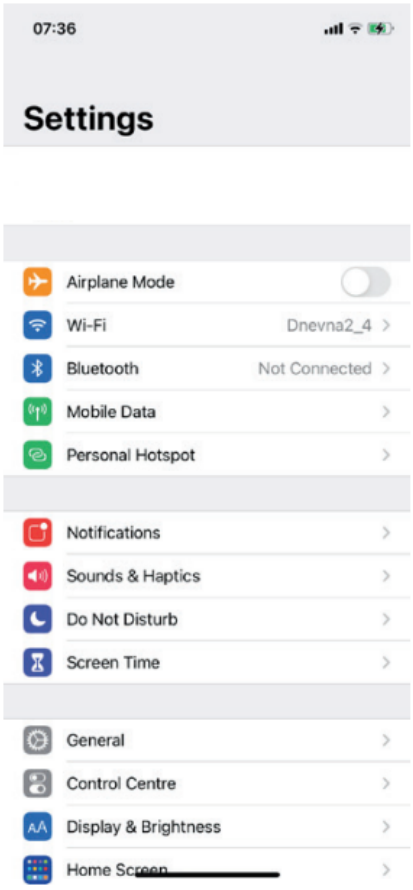

6) Now switch from the APP into the settings menu of your Smart device and activate the WLAN menu.

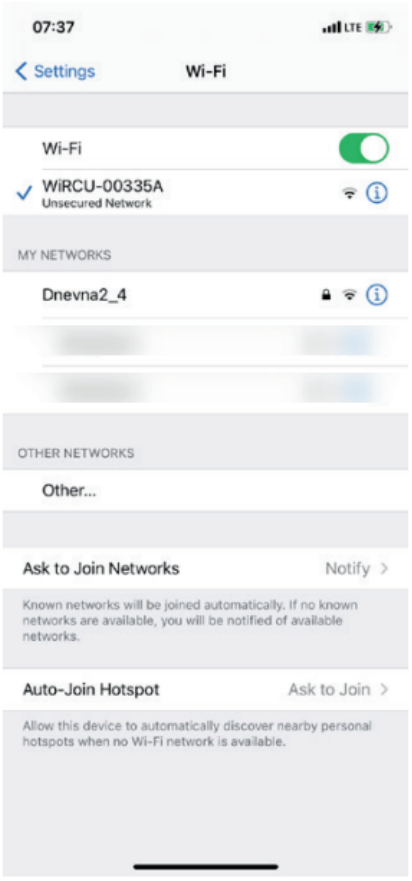

7) Wait until your SmartDevice has refreshed the list of WLAN networks in the WLAN menu. Then select the WLAN network “WiRCUXXXXXX”.

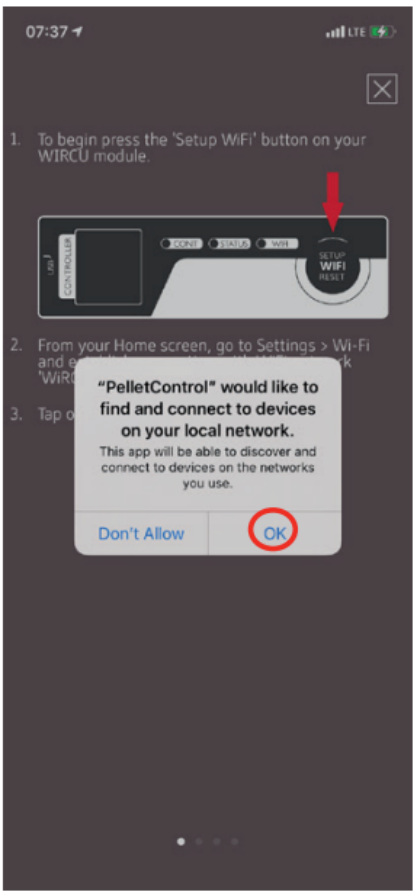

8) Now go back to the AUSTROFLAMM PelletControl App. Here, you will be asked to select the WLAN network "WiRCUXXXXXX".

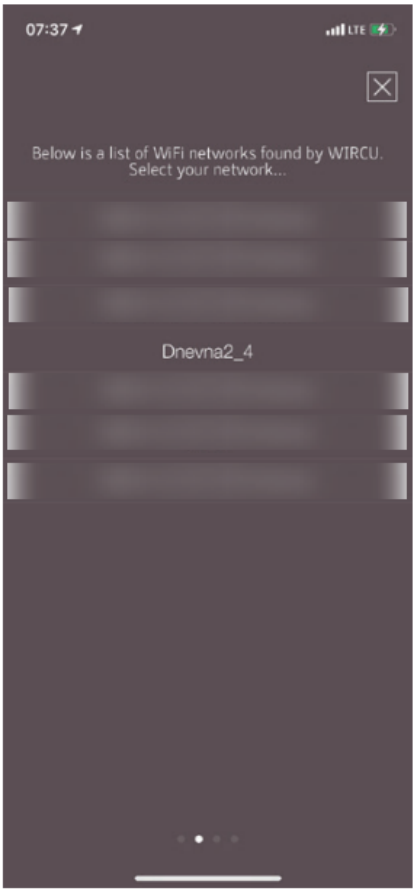

9) Now the "CONTINUE" prompt will appear. Press it. A list of all available WLAN networks will be displayed. From this list, select the WLAN network to which your WiRCU-Box should be connected in future.

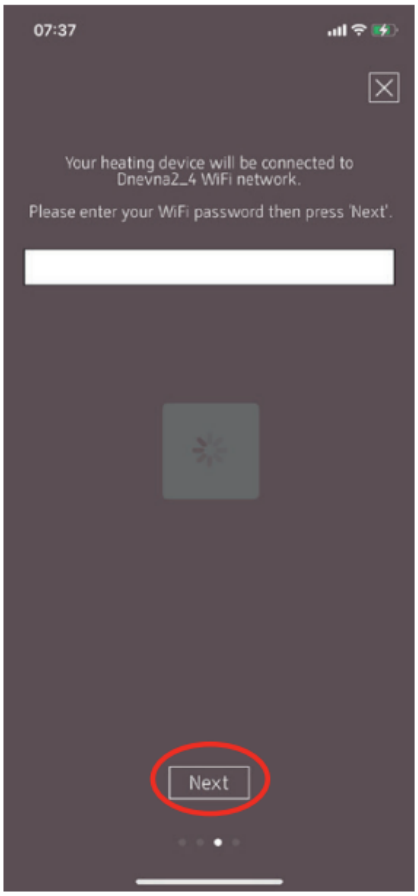

10) After this you will be prompted to enter the password. Enter the password of your WLAN network. Then press “Continue”. (If your WLAN network is not password protected, press “Continue” without entering a)

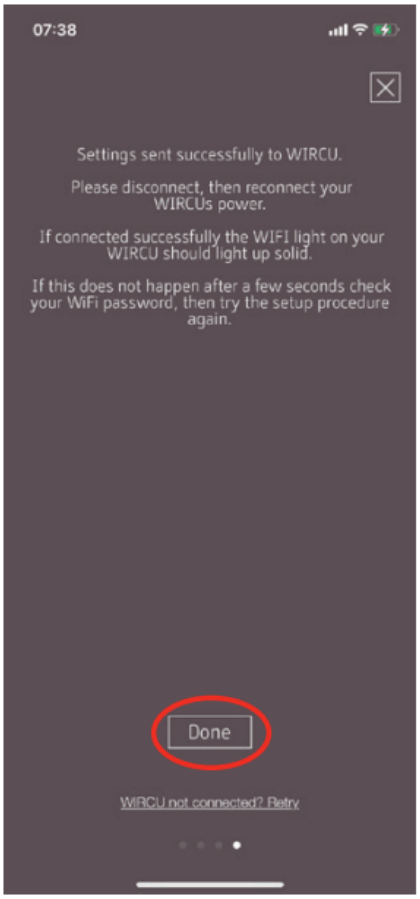

11) Wait until the message “Settings successfully transmitted to WiRCU-Box” appears. Then press “Finished”.
12) Now disconnect the data cable from the WiRCU-Box. Then shortly after, reconnect the cable.
13) Now wait until all 3 LEDs on the top of your WiRCU-Box are permanently lit. (If this is not the case, repeat the process according to the section
    - ⇨ How to create the connection to your WLAN network using an iOS device [▸on page 72] and/or follow the section
    - ⇨ The WLAN network “WiRCU-XXXXXX” is not found [▸on page 78]).

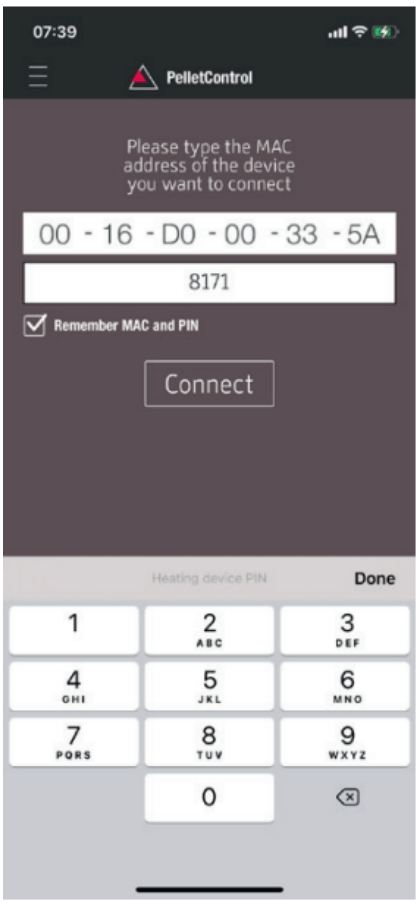

14) Now enter the MAC address and PIN number of your WiRCU-Box in the window that appears.
You can read this data on the side of the WiRCU-Box or on the information card included in the delivery.

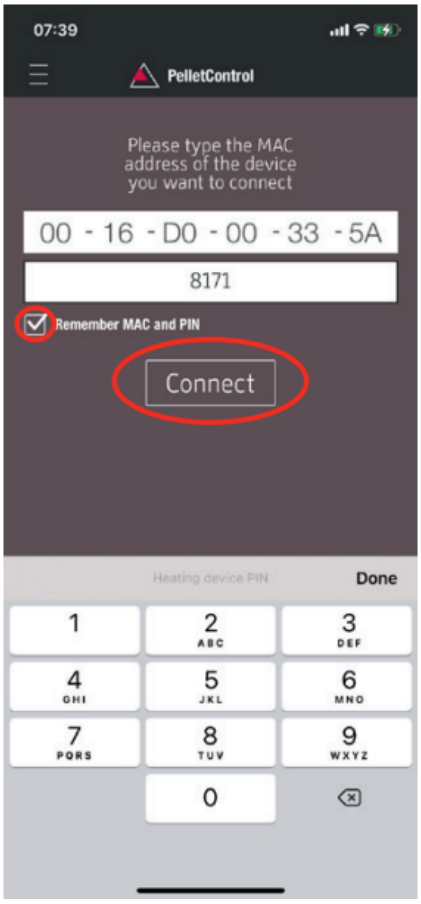

15) Select the “Save MAC address and PIN number” function. This saves your input until it is changed.
16) Press “Connect”.

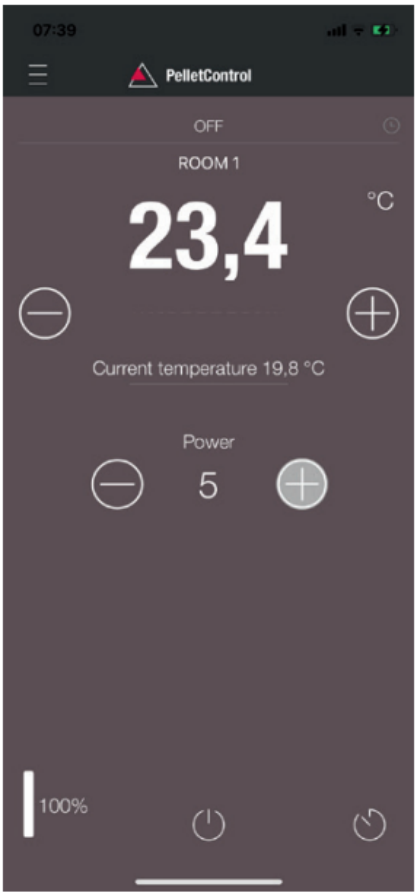

17) Your stove can now be operated via the APP. You can read in Functions and operations of the Austroflamm PelletControl APP [▶on page 79] about the options that the APP offers you.

9.1.7.3.3 The WLAN network “WiRCU-XXXXXX” is not found

- Contact your AUSTROFLAMM dealer or carry out the connection process using a PC with the WiRCU HOME PROGRAMMER software.
- This software is available free of charge as a download on the FUMIS HOMEPAGE www.fumis.si/en/support/wircu-connection-guide. You are also shown here how to correctly manage the software.

9.1.7.4 How to reset the WiRCU-Box settings

Press the “SETUP WiFi RESET” button on the WiRCU-Box until all 3 LEDs on the top of the WiRCU-Box are lit up together and then go out in sequence. This process requires approximately 10 Seconds.

Now you have deleted all the WLAN networks previously saved on the WiRCU-Box.

9.1.7.5 LED display/function information

The WiRCU-Box informs you of the current functional status via LEDs on the top of the box. (Knowing the particular functional status is vital for resolving problems.)

The following functional statuses are displayed on the WiRCU box via LEDs:



LED "CONT"

1) Blinking (0.5 sec. ON/0.5 sec. OFF): Establishing communication with the heating appliance.
2) Continuously ON: Communication established with the heating appliance.

LED "STATUS"

1) Blinking (0.5 sec. ON/0.5 sec. OFF): Establishing connection to the server.
2) Slow blinking (1 sec. ON/1 sec. OFF): Setting up cloud functionalities (after successfully connecting the appliance to the cloud server).
3) Continuously ON: ready for operation by remote access via app.

LED "SETUP WIFI RESET"

1) Rapid blinking (0.25 sec. ON/0.25 sec. OFF): Pressing the "SETUP WIFI RESET" button switches the WiRCU-Box into "WLAN network mode". In this mode the WLAN box looks for available WLAN networks and enables connection to a network.
2) Blinking (0.5 sec. ON/0.5 sec. OFF): Creating connection to the Access Point.
3) Slow blinking (1 sec. ON/1 sec. OFF): Acquiring the IP address (after creating the connection to the Access Point).
4) Continuously lit: Communication with the WLAN router has been created.

9.1.7.6 Functions and operations of the Austroflamm PelletControl APP

NOTICE

You will only have all the functions of the WiRCU-Box and the Austroflamm PelletControl APP if the WiRCU-Box has the current software and the current AUSTROFLAMM PELLET CONTROL APP VERSION is loaded on your Smart device.

9.1.7.6.1 Changing the APP language displayed

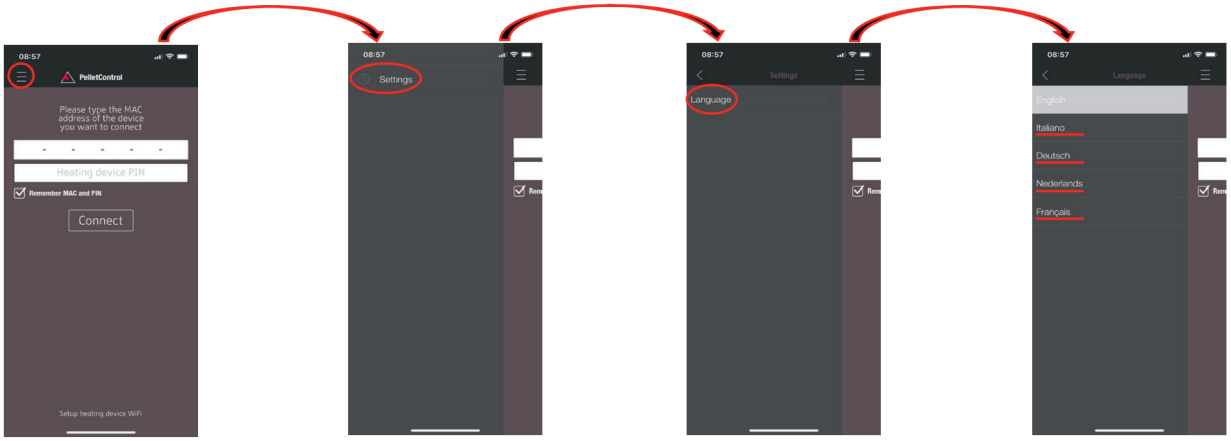

9.1.7.6.2 The APP - the main menu screen/available functions

Numerous shortcuts and settings can be directly called up on the MAIN MENU SCREEN of the APP.

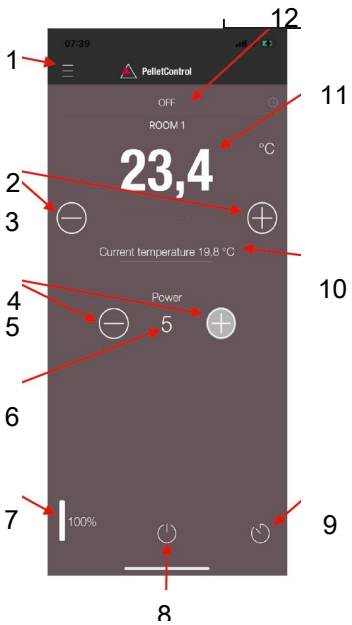

1	Menu function	2	increase desired room temperature
3	reduce the desired room temperature	4	increase heat output
5	reduce heat output	6	current heat output
7	fuel level display	8	ON/OFF button
9	delay timer	10	current room temperature
11	desired room temperature	12	stove status

Stove status

This will inform you about the current operating state – e.g. off, pellet operation, firewood operation, timer operation, etc. – of your stove. The scope of the operating states depends on the model of the stove.

Desired room temperature

This value displays the desired room temperature value. The desired value can be changed with the (-) and (+) button. The desired room temperature can be set within the limits 0°C – 40°C.

Reduce/increased the desired room temperature

Pressing the (-) button reduces the desired room temperature. Pressing this (+) button increases the desired room temperature. The temperature is reduced or increased by 0,2 °C increments.

Current room temperature

This function displays the current room temperature. On any Austroflamm pellet stove, this is recorded by a wired sensor on the right-hand side of the back of the stove near the floor. When using the optional wireless temperature sensor / AUSTROFLAMM SMART SPOT, the current room temperature is measured from the location of this sensor.

Reduce/increase heat output

The set heat output is displayed with the numbers between the (-) and (+) button. The output can be set in the range of 1 (minimum output) to 5 (maximum output).

The output changes by one level at a time when the buttons are pressed. Pressing the (-) button reduces the desired output level. Pressing the (+) button increases the desired output level. The higher the output level, the higher the heat output and with it the fuel consumption as well.

The nominal heat output is dependent on the model.

Fuel filling level indicator

The indicator shows the current filling level of the pellet container. This indicator will inform you in good time when the pellets need topping up.

ON/OFF button

To START or STOP the stove, press the ON/OFF button.

NOTICE

The ON/OFF button cannot reset errors and warning messages. Errors and warning messages can only be reset on the heating appliance itself ABOUT the display or the control knob.

IMPORTANT: In order to be able to use the APP to start a stove fitted with rotary control and LED display, the rotary control must be set to at least 3 o'clock.

Delay timer

The delay timer is a "one-shot timer". This means the stove is only started or stopped once when this delay timer is activated. The stove can be started or stopped either after the desired set time or at a specific point and on a specific date in the future.

9.1.7.6.3 Other APP menus

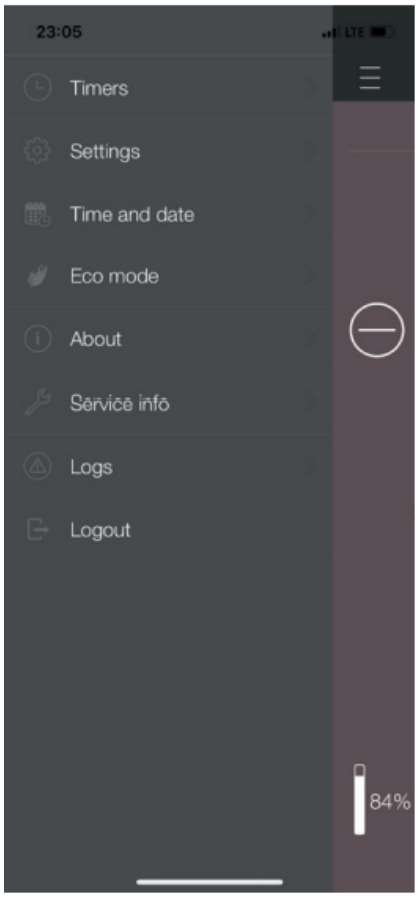

The following submenus are available in MENU settings:

- Timers
- Settings
- Time and date
- Eco-mode
- About
- Service Information
- Logs
- Logout

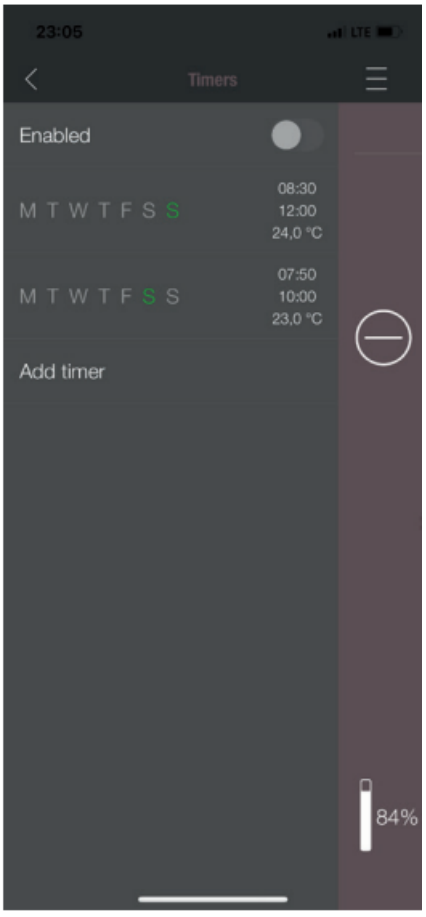

TIMERS MENU

This can be used to set daily- and weekly programmes for the heating appliance. The specified heating times are easy to activate and deactivate. Entirely as required. The saved heating times can be easily changed and new heating time requests can be easily added.

NOTICE

The current operating software on your stove has a “frost protection mode”. This is only active when the TIMER MODE is activated

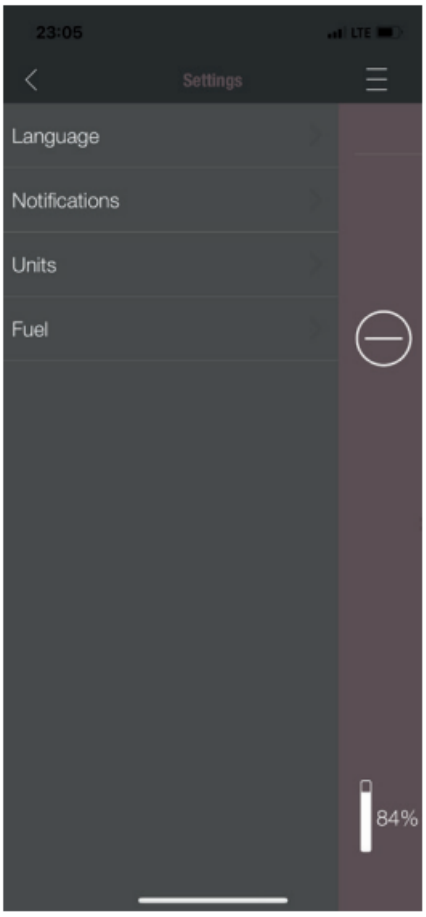

SETTINGS

This menu allows the following settings to be made:

- **LANGUAGE:** The language displayed can be changed.
- **MESSAGES:** The display of error- and warning messages during the stove's operation can be activated or deactivated.
- **UNITS:** On iOS SMART DEVICES the temperature display can be set in °C or °F.
- **FUEL**: The fuel level display can be activated or deactivated here. On some models the stove output can also be adjusted here for variable pellet quality.

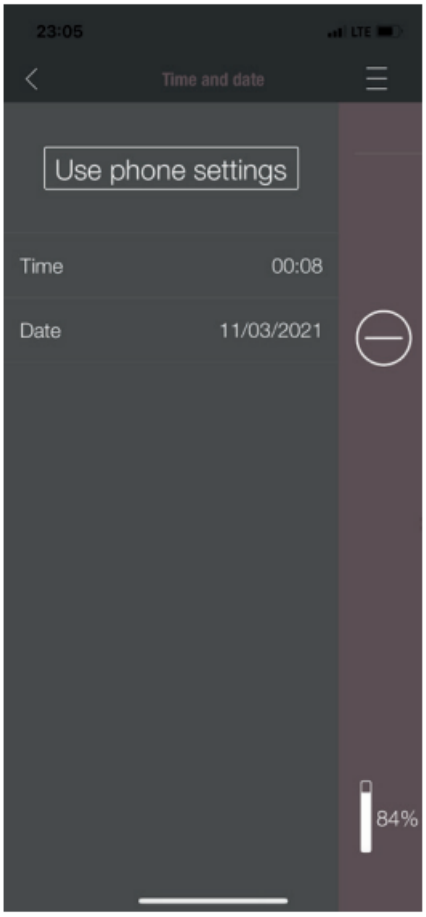

TIME AND DATE

The correct entry of time and date is vital for the TIMER FUNCTION and the STATISTICS DISPLAY.

The time and date can be

- stored either
- manually or automatically

via the telephone settings.

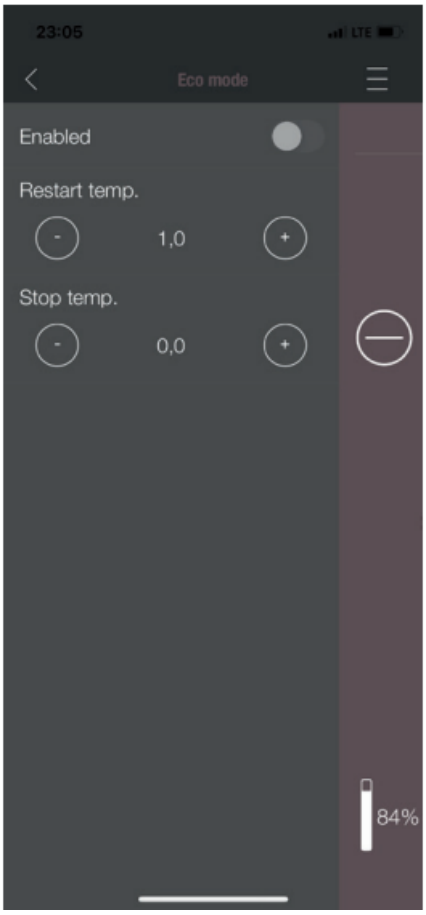

ECO-MODE

When ECO-MODE is activated, the heating appliance starts and stops automatically as soon as the specified temperature limit values are reached.

Example:

- The desired room temperature is 23 °C.
- The shut-off temperature is set at 0.6 °C.
- The restart temperature is 1.0 °C.

In this example the heating appliance will stop operating at a room air temperature 23.6 °C and start again at a room air temperature of under 22.0 °C.

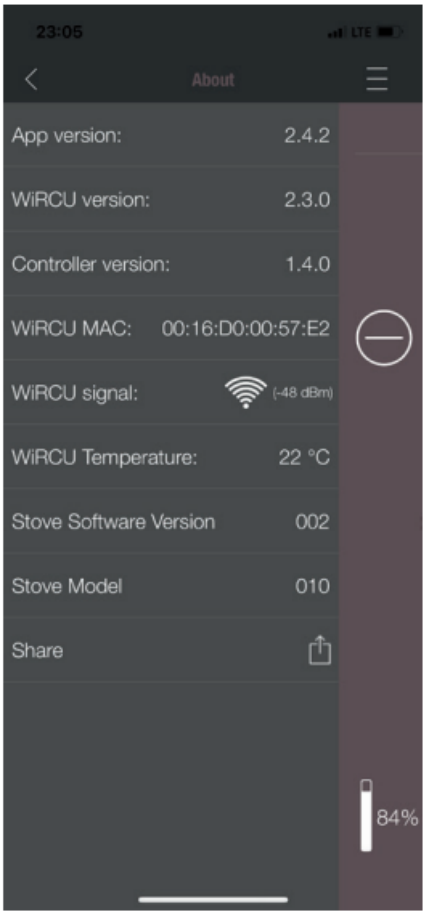

ABOUT

The ABOUT MENU shows the APP-, the WiRCU-Box, the CONTROLLER software version and the operating software version of the heating appliance. The MAC address and strength of the WLAN signal can also be read. For optimum operation of the WiRCU-Box, it is important that the value is between -10 dBm and -80 dBm. To achieve the best possible signal reception, position the WLAN router close to the WLAN Box.

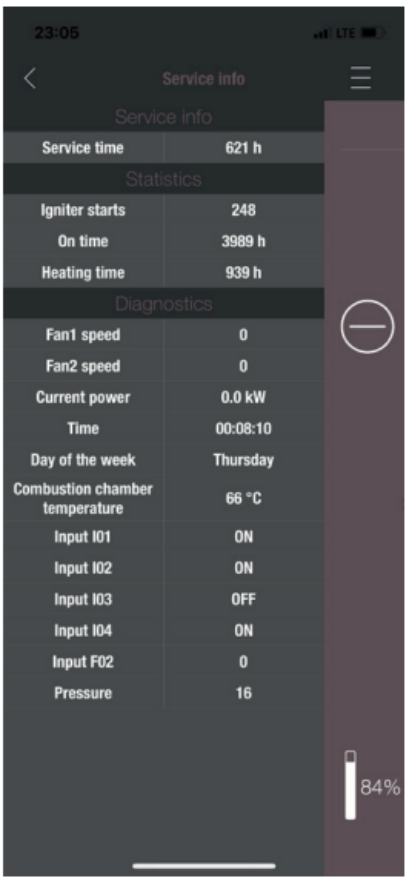

SERVICE INFO

This menu gives you the following information:

- SERVICE INFO displays the time remaining until the annual service.
- STATISTICS displays the number of stove ignitions, the network hours and the operating hours.
- The operating status of the heating appliance can be viewed under DIAGNOSIS. The current operational status of all control outputs (e.g. motors, ...), all control inputs (e.g.: temperature control devices, etc.) are displayed here. The information displayed is extremely useful for the AUSTROFLAMM SERVICE ENGINEER in the event of malfunctions.

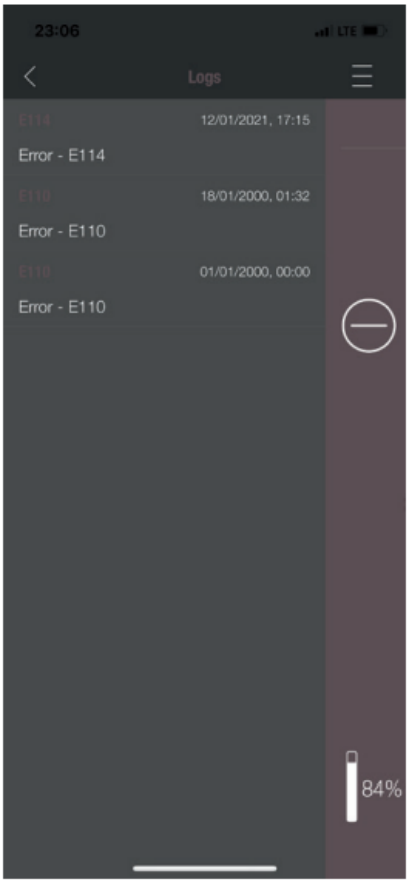

LOGS

Errors occurring are logged here in chronological order. This information is extremely valuable for the AUSTROFLAMM SERVICE ENGINEER when resolving malfunctions.

10 Installation

Installation should only be carried out by an Austroflamm service engineer or an authorised specialist company.

Please observe the regionally applicable safety and construction regulations and contact your master chimney sweep in this regard.

11 Operation

11.1 Requirements for operation

External combustion air supply

Every combustion requires oxygen. This is drawn from the environment of the heating appliance.

In modern buildings the outside covering is very thick. Therefore, there is an insufficient flow of fresh combustion air. In such cases the supply of external combustion air is necessary. This is required even with the use of aeration and ventilation systems in the home.

NOTICE

The combustion air connection is marked on the rear of the appliance with a supply air symbol .

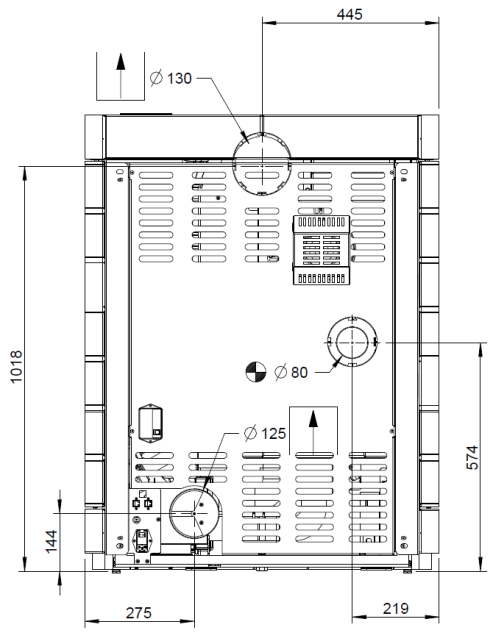

Fig. 89: Combustion air supply connection

On some appliance models, connection via the floor is also possible.

A pipe or hose must be used for connecting the external combustion air supply according to the drawing or the technical data. The length of the pipe or hose should be no longer than 3 m and include no more than three bends.

Provision must be made for adequate provision of combustion air and air for ventilation. The air grille for providing combustion air must not be accidentally disabled while the heating appliance is operating.

Lack of combustion air causes poor combustion, and increased soot formation and volume of ash.

Connection to the chimney

The information in this manual is of a general nature. National and European standards, local and building regulations, together with fire regulations must also be complied with.

The stove must be connected to a chimney approved by the chimney sweep. Penetration of condensation into the stove must be avoided.

NOTICE

The flue pipe connection is marked on the rear of the appliance with an exhaust gas symbol

The flue pipe connection must be executed in accordance with the technical data sheet.

- The chimney must be designed in accordance with the stove's technical data (see Technical data).

- The horizontal length of the exhaust pipe must not exceed 2.5 m.
- A maximum number of 3x90° bends must not be exceeded. Each bend must have a cleaning aperture.
- The chimney must be resistant to condensation.
- The chimney must provide at least 12 Pa draught in order to be able to adequately draw off exhaust gases even in the event of a power failure.*

11.2 Functional diagram of your hybrid stove

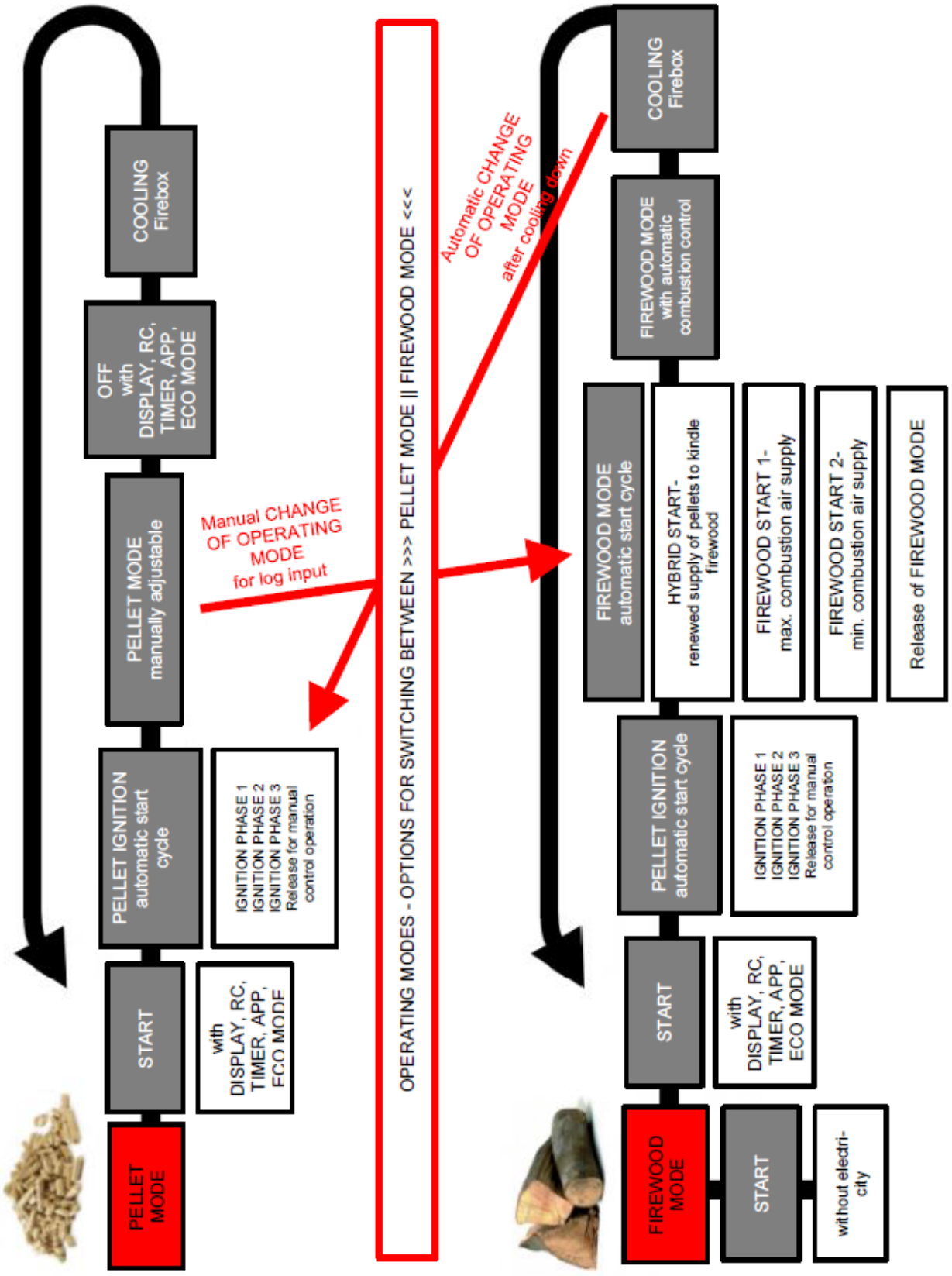

Fig. 90: Functional diagram

11.3 Operating modes

11.3.1 Pellet operation



Fig. 91: Automatic ignition

Automatic ignition

The stove can be started with the start/stop button on the status display or heat output display.

As an option it can be started via IR remote control or via the app. Ignition of the pellets is fully automatic and takes place in several phases. These phases are shown on the display

- Riddling grate placement - combustion pot filling - ignition phase 1
- Firebox temperature build-up - ignition phase 2
- Ignition control - ignition phase 3
- Pellet operation - full fire phase

Ignition is cancelled by pressing the start/stop button during the ignition phase. An “E102” error message appears if ignition is cancelled.



Fig. 92: Pellet operation

Pellet operation

In pellet operation, pellet quantity and combustion air are supplied according to the set heat output.

The desired room temperature must be set in the room temperature display. If this is reached, the stove automatically regulates to the lowest output level or switches OFF if the ECO function is enabled (see Settings/ECO mode).

Pressing the stop button switches the stove into burnout phase.

The current room temperature is measured using a cable-attached temperature sensor on the back of the appliance.

In pellet operation, a fluctuating chimney draught or increasing contamination of the exhaust gas pipes is automatically balanced by the exhaust gas fan.

For combination appliances (dual appliances) only: If during the pellet operation the door is opened and closed again, the stove switches into hybrid start.

11.3.2 Firewood operation

Firewood heat output setting - quantity of wood

The heat output setting affects the automatic combustion. In order to guarantee correct combustion, the output must be chosen to match the inserted quantity of wood.

Output level 1: Conservation of embers (no combustion of firewood)

Output level 2: approx. 1.0 kg wood

Output level 3: approx. 1.4 kg wood

Output level 4: approx. 1.7 kg wood

Output level 5: approx. 2.0 kg wood



Fig. 93: Hybrid start

Hybrid start

Hybrid start is used for igniting the firewood via pellet ignition. In hybrid start, pellets are fed in and the damper doors for the supply of combustion air are opened. This ensures the optimum burning of the inserted firewood.

TIP

Ensure that the combustion cavity is not completely covered with firewood (danger of deflagration).

After a few minutes the stove switches to the "Firewood start I" operating phase in order to further kindle the firewood.

If during the hybrid start the door is opened and closed again and the "NO" is pressed on the display, the stove switches back into pellet operation.



Fig. 94: Firewood start I



Firewood start I

After the hybrid start has finished, the stove switches to this operating phase. Here it is ensured that all the pellets in the combustion cavity are burning and the firewood is further kindled.

If the door is opened and closed again while the stove is in a non-operating condition (and the question "Have you inserted firewood?" on the display has been answered with "Yes"), the stove switches to the "Firewood start I" operating status.

In this operating phase, all damper doors are fully opened and the exhaust gas fan runs at a specified speed. After a certain firebox temperature has been reached and a certain time has finished, "Firewood start II" is switched to.

If no temperature increase is detected, after a few minutes the stove automatically switches again to the OFF state. The stove does however note that firewood has been inserted (a small green (H) symbol is shown on the display). After the next pellet ignition, the stove automatically switches to hybrid start.



Fig. 95: Firewood start II

Firewood start II

In this operating status the riddling grate is opened after approx. 2 minutes and thus the primary damper door closed and the firewood further kindled until a certain firebox temperature (depending on the set output level) is reached. If this is reached, the stove switches into "Firewood operation" status.



Fig. 96: Firewood operation

Firewood operation

In this operating status the stove automatically controls the combustion of the firewood.

Depending on the output set the stove will try to maintain a specific firebox temperature. If this cannot be achieved, in the background (not visible on the display) the next lower output level is automatically switched to. This way an optimal combustion and the longest possible conservation of embers in the burnout is achieved.

TIP

Output level 1 is not suitable for the combustion of freshly inserted firewood. This level is only intended for the longest possible conservation of embers.

If you change the heat output on the display, the combustion regulation is set again to the set output.



If the firebox door is opened and closed again, the query

"Have you inserted firewood?" appears on the display.

If you answer "yes", then the "Firewood start II" status is switched back to, which ensures the burning of the new firewood.



If you answer "no", then the stove remains in the firewood operation status. Control continues without firing new firewood.

If no more firewood is stoked up, the stove automatically switches to burnout and finally closes the damper doors.

If the stove has not been switched off (STOP), the stove automatically starts up again in pellet mode.

Firewood operation without electricity

In an emergency (no electricity) the stove can be heated with wood. In this emergency mode, the secondary damper is always fully open. Manual control is not possible.

NOTICE

For non-electrical operation a flue draught of at least 12 Pa is required.

Use sufficient kindling wood when lighting the fire, and when in heating mode, ensure the firewood added is of the right dimensions.

12 Commissioning

12.1 Initial Commissioning

For the initial commissioning of your hybrid stove you will be assisted by an authorised Austroflamm service engineer. In the process he will show you the correct operation and the functions of the appliance. He will also inform you of options for your stove, e.g. WLAN OPTION, wireless SMARTSPOT for adjusting the desired room temperature.

The following settings are carried out during the initial commissioning.

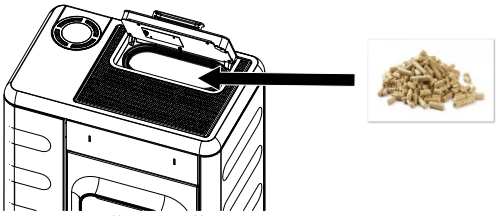

Fig. 97: Filling pellets

1) The hybrid stove must already be connected to the chimney. Sufficient combustion air must be supplied.
2) Remove the accessories from the pellet hopper and the firebox.
3) Fill the hopper with pellets and close the hopper lid.

NOTICE

In certain models a safety switch monitors the proper closing of the hopper lid and warns the user if it stays open.

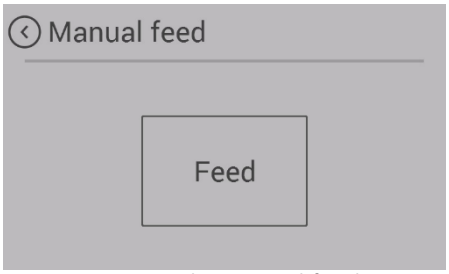

Fig. 98: Starting the manual feed

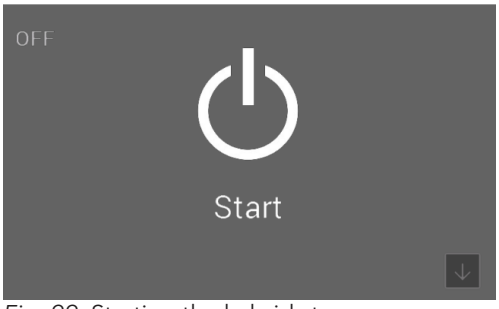

Fig. 99: Starting the hybrid stove

4) Insert power cable and set tumbler switch on the back of the hybrid stove to “I”.
   ⇨ The Austroflamm logo will now appear on the display.
   ⇨ This is followed by the main operating level with temperature displays and hopper level.
5) The pellet screw conveyor must be filled before the first start-up.
6) Open/close the firebox door and answer ”YES” to the question “Have you inserted firewood?”.
   ⇨ This causes the riddling grate to close.
7) After approx. 90 seconds (riddling grate closed), go to Settings on the display and select the "Manual feed" sub-item.
8) Hold "Feed" until the auger continuously feeds pellets into the auger shaft.
   ⇨ The screw conveyor requires about 8 minutes to fill up the screw shaft.
9) As soon as the first pellets fall into the combustion pot, you can stop the manual filling.
10) After manually filling the screw, be sure to empty the combustion pot of any pellets that have dropped into it.
11) Again open/close the firebox door and answer “NO” to the question “Have you inserted firewood?”(the riddling grate will open again).
12) As soon as the status “OFF” is shown on the display, the hybrid stove can be started. To start the hybrid stove, press “Start” on the display.

The stove body, many steel and cast-iron parts and the flue pipes are painted with heat-resistant paint. During the 1st start-up the paint is dried up by the ensuing temperature and in the process dries. This leads to the development of an odour. During this phase, please avoid touching the painted surfaces and ensure that the room is well aired.

For a rapid hardening of the paint we recommend operating the stove on its initial commissioning for 3-4 hours at the highest output level.

12.1.1 Setting time and date

The time and date are set via the display in the **Settings** menu – under the **Time** or **Date** sub-item. Entry of the current time and date is important. They are requirements for the saved HEATING TIMES working properly and the controls saving in a log the time of any malfunctions that occur. This means that in the event of an error the cause of a problem can be found and resolved.

12.1.2 Setting the fuel quality

The quality of the pellets is governed by a European standard. This standard means that 1 kg of pellets possesses a heat output of min. 4.6 kWh to approx. 5.3 kWh. The wide range of heating output makes it sometimes necessary for your hybrid stove to be adjusted to the pellet quality that you use.

This is set via the display. The settings are made by an Austroflamm service technician.

- Fuel quality “1” corresponds to the best possible quality.
- Fuel quality “3” corresponds to the poorest quality.
- Ex factory your hybrid stove is set to fuel quality “2”.

12.1.3 Statistics function

Entering the current time and date activates the statistics function in your hybrid stove’s controls. The statistics function delivers on request all the data on consumption, operating time, heating output called up and the room temperature reached when the hybrid stove is being operated.

This data is displayed for the current day of operation, the past day, the current week, the previous month, the previous 3 months, the previous 6 months, the previous year and from the date of the initial commissioning.

The data can be accessed via the display.

12.1.4 Timer function (heating times)

This function can be set via the display or via the WLAN module in conjunction with the Austroflamm pellet control APP. A maximum of 6 heating times per week and 3 heating times per day can be set and saved.

For further information see the section Function - setting timers and heating times.

NOTICE

If at the point of the set timer “Start” the currently recorded room temperature is higher than the set room target temperature, the hybrid stove will not switch on. It will only switch on when the room temperature has fallen below the desired room target temperature value.

12.1.5 Setting modulation / ECO mode

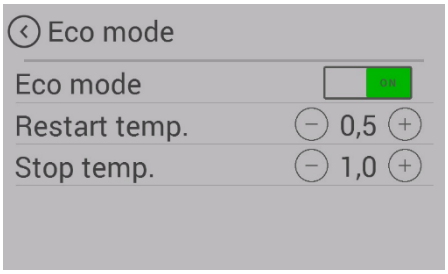

You can operate your hybrid stove either in modulation mode or in ECO mode.

In “modulations mode” (ECO mode is disabled), on reaching the desired room target temperature your hybrid stove reduces the heat output incrementally down to the lowest heating output stage. But despite reaching the desired room temperature it does not switch off. If the desired room target temperature is fallen below with the reduced heating output, the hybrid stove begins to work again with the heating output that was originally set.

Your hybrid stove is supplied by default in modulation mode.

Eco-mode enables the stove to be automatically turned off and on at certain temperature settings specified by you.

You can set the switch-off and restart temperature in the eco-mode menu item.

To prevent starting / stopping too frequently, the temperate limits must not be set too narrowly. The hybrid stove needs to burn for about 1 hour before switching off in order to come to the operating temperature.

As a standard setting we recommend a restart temperature of 1.0 °C and a switch-off temperature of 0.6 °C.

13 Operation

13.1 Operation using APP and Smartphone

Please refer to the manual for your WLAN module for instructions on installing and setting up the data connection, or follow the installation instructions for the Austroflamm PelletControl app.

Download the required “Austroflamm PelletControl” app here and then start:

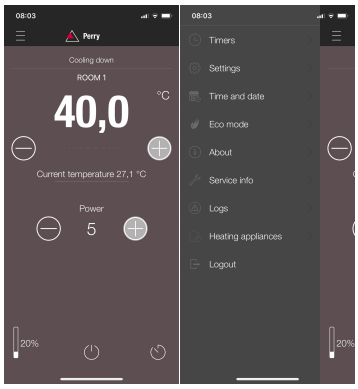

Fig. 100: Apple iOS QR code

Fig. 101: Google Play / Android QR code

13.2 Operation using IR remote control

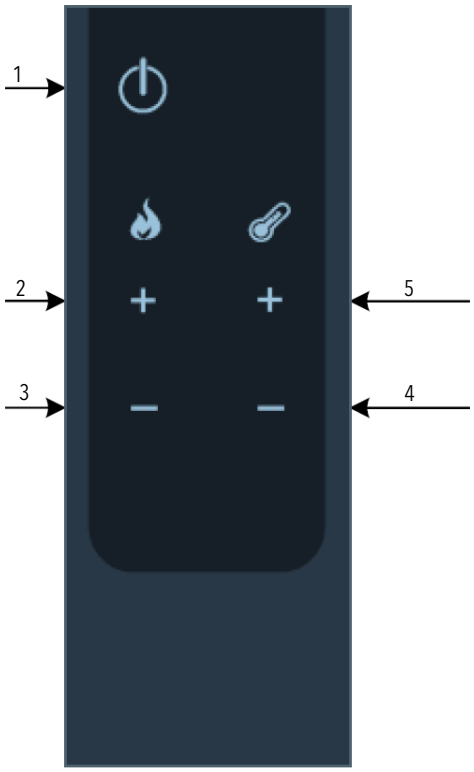

Fig. 102: IR remote control

1	On / off	2	Output level +
3	Output level -	4	Target temperature -
5	Target temperature +		

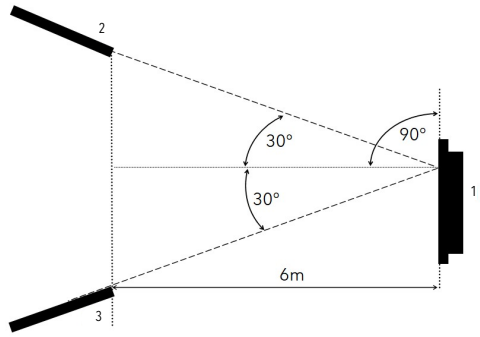

Fig. 103: Operating angle

1	Display	2	IR remote control
3	IR remote control		

Optionally, your hybrid stove can also be operated with the IR remote control. This makes the following functions available to you:

Make sure that there is a line of sight between the remote control and the control panel.

13.3 Operation using touch display

13.3.1 Display - room temperature display, various functions

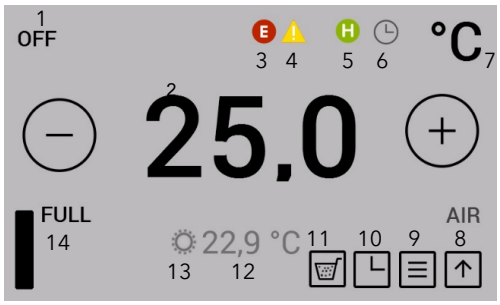

Fig. 104: Room temperature display, various functions

1	Stove operating condition	2	Target temperature
3	Error	4	Warning
5	Hybrid start enabled	6	Timer enabled
7	Temp. unit	8	to start screen
9	Menu with heat output settings	10	Delay timer
11	Release ash pan	12	current room temperature
13	SmartSpot is connected	14	filling level indicator

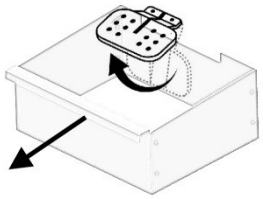

Fig. 105: Removing the ash pan

You can switch to the relevant setting or function by pressing the corresponding symbol.



The desired target temperature can be set between 5°C and 40 °C by pressing the buttons in 0.2°C increments. The setting is immediately applied. The current room temperature is by default measured at the black room temperature sensor on the back of the appliance.



The error- and warning symbols are only displayed when there is an error or a warning. The error is displayed in detail by tapping the symbol.



The "Heating time enabled" symbol is only displayed if heating times are programmed in the timer menu.



The "Hybrid start enabled" symbol shows that your stove is ready for log operation via pellet ignition.



The optionally available SmartSpot - a wireless room temperature sensor - (Bluetooth) - works in the stove.



The riddling grate is closed by pressing the "Release ash pan" button. This process takes approximately 90 seconds. After this the ash box can be removed.

This feature is only possible in the "OFF" operating condition.

13.3.2 Display - heat output display

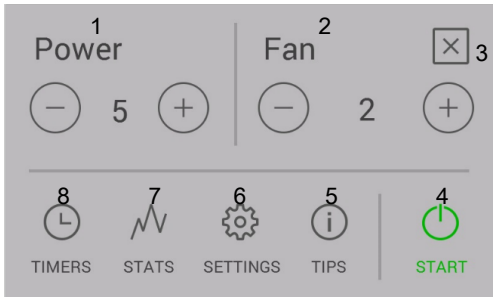

Fig. 106: Heat output display

1	Heat output level	2	Air distribution fan (optional)
3	back to room temperature display	4	Start / stop function
5	Tips	6	Settings
7	Statistics	8	Heating times

You can switch to the relevant setting or function by pressing the corresponding symbol.



The desired heat output can be set by pressing the buttons. This setting is immediately applied.

The stove is started or stopped by pressing the start / stop button for longer than 2 seconds.

13.3.3 Display - status display



Fig. 107: Status display

1	Status line	2	Start / stop function
3	Room temperature display		

The stove is started or stopped by pressing the start / stop button for longer than 2 seconds.

13.4 Functions

13.4.1 Function - air distribution fan

An air distribution module is available as an option for your hybrid stove. It can be used to heat an extra room via warm air. The warm air is sucked from the back wall of the firebox.

For installation and other information, please contact your Austroflamm dealer.

13.4.2 Function - filling level indicator

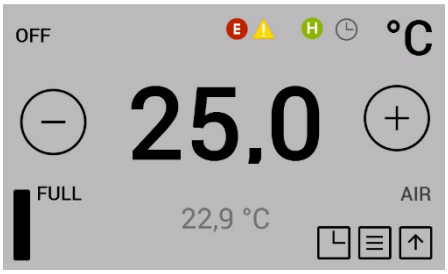

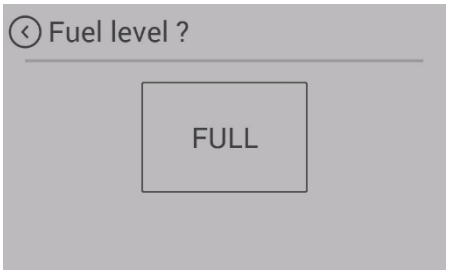

The filling level indicator keeps you informed of the filling level of your pellet hopper. If the filling level falls below a certain level, a warning is shown on the display. Each time that the hopper is filled, the filling level must be manually updated.

Completely emptying the hopper should be avoided, since the flame will otherwise go out unintentionally and you will have to manually fill the screw conveyor before the next pellet start.

The filling level indicator is calculated on the basis of the size of your stove's pellet hopper and the particular operating time. Correct functioning can only be guaranteed when the hopper is always completely filled and the display is set at the same time to "FULL".

Press the filling level symbol in the room temperature display to set the display to "FULL".

This function can be disabled in the "Menu item: Fuel" setting.

13.4.3 Have you inserted firewood



The answer to this question affects the further function and operating method of your stove. It appears every time that you close the firebox doors.

- Press “YES” to switch to firewood operation and when you have stoked up with fresh firewood. If you do not make a choice, after 10 seconds “YES” is automatically chosen.
- Press “NO” if you have not inserted any log, e.g. if you have only cleaned the window or the firebox.

For further information on how the stove responds in the different operating conditions, please refer to the section Functional diagram of your hybrid stove [▸on page 89].

13.4.4 Function - setting timers and heating times

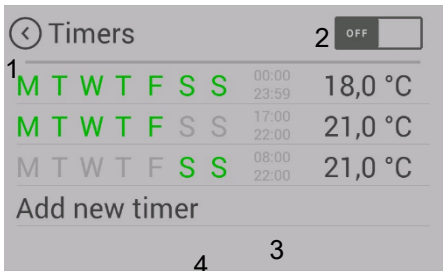

Fig. 108: Heating times

1	Back	2	Enable heating times
3	Edit heating time	4	Create new heating time

Switch to “OFF” (2) in the “Heating times” menu.

Pressing the “TIMERS” button in the heating output display takes you into the “Heating times” menu.

Enable heating times by pressing “ON” in the top right corner of the display.

A maximum of 3 heating times per day can be saved. A total of 6 different heating times can be saved.

Set heating times can overlap one another.

If individual heating times overlap, if different temperatures are specified then the heating time with the higher target temperature is enabled.

Example of heating times for a whole week:

	Weekday	Times	Temp.
TIMER 1	Monday - Sunday	00:00 – 23:59	18°C
TIMER 2	Monday - Friday	06:00 – 08:00	22°C
TIMER 3	Monday - Friday	17:00 – 22:00	22°C
TIMER 4	Saturday - Sunday	07:00 – 22:00	22°C

Please note: Only 3 heating times may be set per weekday.

	00 01	02 03 04 05	06 07	08 09 10 11	12 13 14 15 16	17 18 19 20	21 22 23
Mon	18°C		22°C	18°C		22°C	18°C
Tue	18°C		22°C	18°C		22°C	18°C
Wed	18°C		22°C	18°C		22°C	18°C
Thu	18°C		22°C	18°C		22°C	18°C
Fri	18°C		22°C	18°C		22°C	18°C
Sat	18°C			22°C			18°C
Sun	18°C			22°C			18°C

13.4.5 Setting / editing new heating times

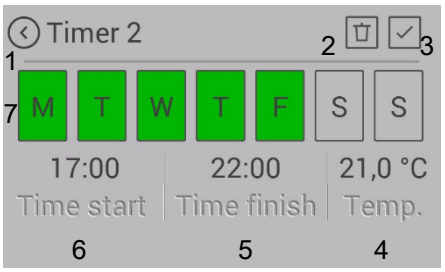

Fig. 109: Creating heating times

1	Back without saving	2	Delete heating time
3	Save	4	Target temperature
5	End of heating time	6	Start of heating time
7	Weekdays		

SETTING:

1) Set the weekdays, the start and end of the heating time and the room temperature accordingly.
2) Save the heating time by pressing the “Save” symbol.
   ⇨ You will then be automatically taken back to the heating times list.

You can delete an existing heating time as follows:

3) Highlight the heating time and press the “Delete heating time” symbol.
   ⇨ The timer function may only be enabled after the desired heating time has been set.

When setting heating times, please note the following: The timing must be in the future.

EDITING:

4) “Heating times” menu to “OFF” (2).
5) Set new heating times.
6) Switch “Heating times” menu to “ON” (2).

14 Settings

14.1 Display - settings

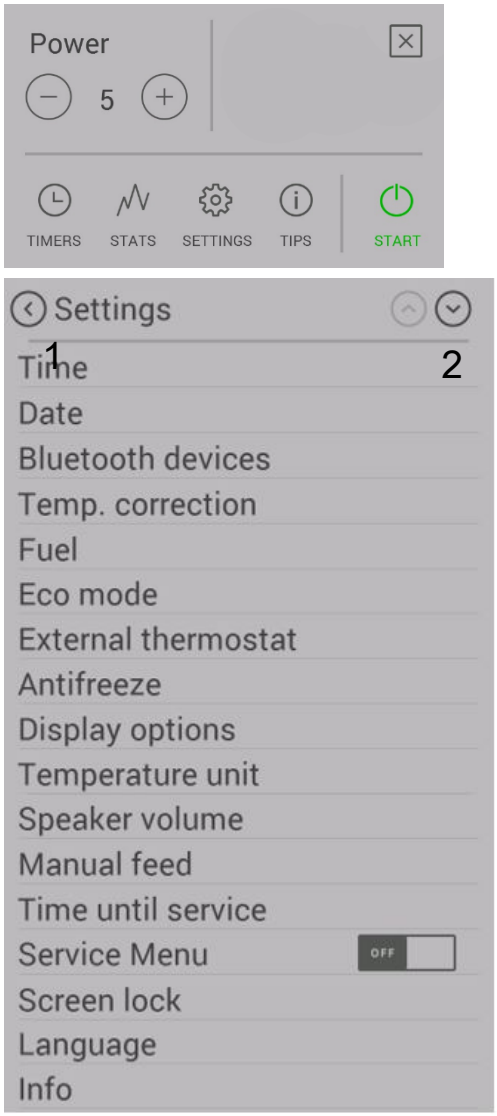

Fig. 110: Settings

1 Back	2 Scroll list

Pressing the “SET” button on the menu list takes you to the “Settings” menu.

You can now scroll up and down with the arrow keys.

Pressing the desired menu item switches you to that function.

14.2 Menu item - time/date

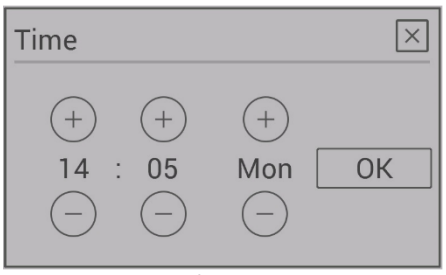

Fig. 111: Setting the time

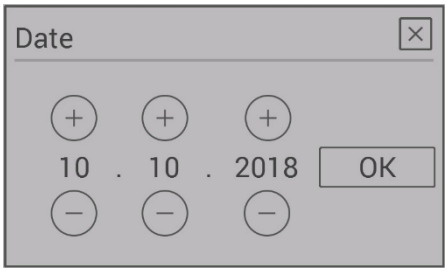

Fig. 112: Setting the date

Setting the time of day is necessary for the correct heating time, the statistics function and the logging of errors.

Set the hour, minutes, weekday, month and year and confirm the setting with OK.

14.3 Menu item - fuel

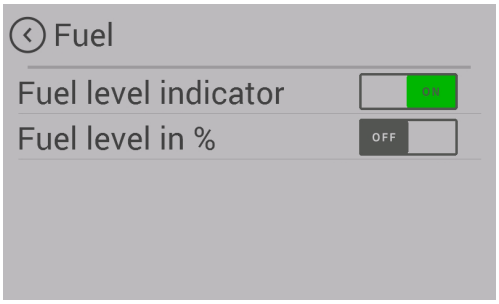

Fig. 113: Fuel

This submenu can be used to disable “filling level indicator”.

When deactivated the bar on the display disappears.

There will be no warning when the filling level is low.

14.4 Menu item - Bluetooth devices

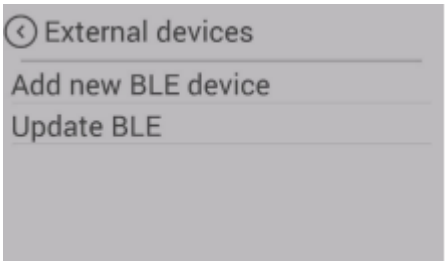

The SMART SPOT wireless room thermostat is available to you as an option for your hybrid stove. SMART SPOT works via Bluetooth technology. When used it must be enabled once with this menu item.

Detailed operation on operating/connecting via Smart Spot can be found in the Smart Spot instructions.

14.5 Menu item - eco-mode

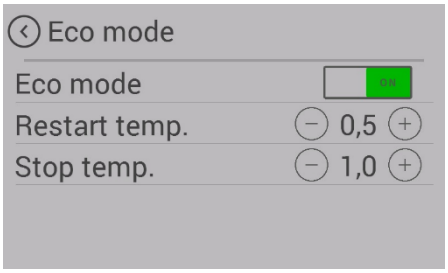

Fig. 114: Eco-mode

Activation of ECO mode can be set on the display or via the optional WLAN module using the Austroflamm PelletControl APP.

When ECO mode is activated, the hybrid stove switches off on reaching the desired room target temperature (plus a freely selectable temperature value/switch-off temperature value). When the room target temperature is fallen below (plus a freely selectable temperature value/restart temperature value) the hybrid stove automatically switches back on again.

The “Restart temp.” value specifies from what value below the set target temperature the hybrid stove switches on again.

The “Switch off temp.” value specifies from what value above the set target temperature the hybrid stove switches off.

As a standard setting we recommend a restart temperature of 0.6 °C and a switch-off temperature of 1 °C.

14.6 Menu item - external thermostat

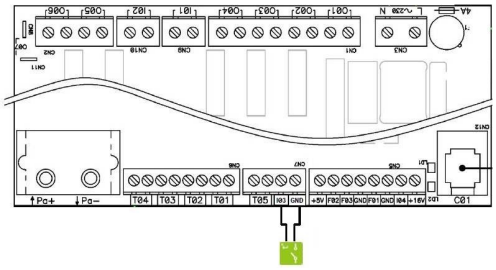

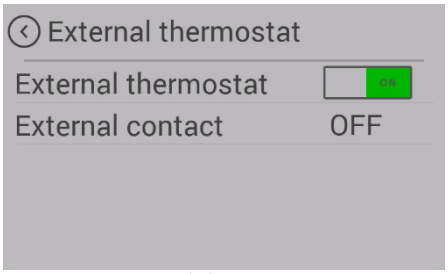

Fig. 115: External thermostat

The stove can optionally be controlled by an external thermostat.

1) For this purpose, connect the potential-free contact of the thermostat to the main control at input “I03” & “GND”.
   ⇨ The 2-pin plug is optionally available (item no. 728151).
2) Then the function must be enabled in the menu Settings/External thermostat.
   ⇨ The “External contact” display shows whether the external thermostat is switched ON or OFF.
   ⇨ The stove will start/stop with a slight delay.
3) The external thermostat must be connected to the controls at the slots “I03” & “GND” (DC series).
   ⇨ It applies the temperature control after enabling in the “External thermostat” menu item.

TIP

To enable the external thermostat, the stove must be manually started once after the thermostat has been installed.

14.7 Menu item - anti-frost

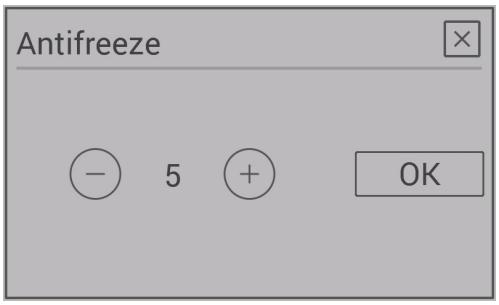

The anti-frost menu is used to automatically start the stove at a specified temperature. The menu only functions when the timer function is enabled (set in the timer menu).

• Timers OFF → ON.

If the room temperature falls below the anti-freezing set value (PAR102), the appliance starts up automatically.

For example:

• If the anti-freezing temperature is set to 7 °C (PAR102), the stove starts up automatically when the room temperature reaches 6.9 °C.

The stove switches off automatically when the room temperature climbs above the anti-freezing temperature (PAR102) + offset (0.5 °C or PAR53).

• If PAR53=0, the stove switches off automatically when the room temperature reaches 7.6 °C (>7 °C + 0.5 °C). 0.5 °C is a default value that is set in the software and which cannot be altered.

• If PAR53=20, the stove switches off automatically when the room temperature reaches 9.1 °C (>7 °C + 2.0 °C).

The stove will not modulate but will work at the previously set output level.

14.8 Menu item - display options

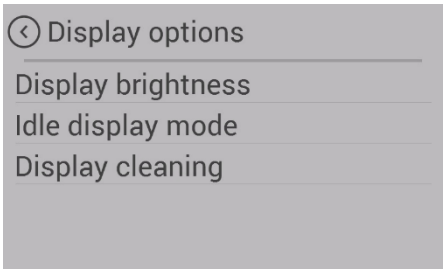

Fig. 116: Display options

The following display options are available.

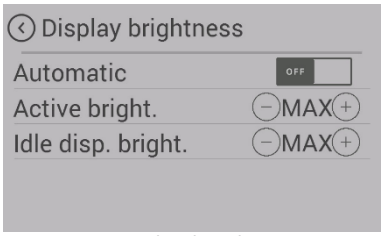

Fig. 117: Display brightness

Display brightness

Determines the display brightness during operation and during idle mode.



Fig. 118: Display Idle mode

Idle mode

If for 30 seconds nothing is pressed on the display, the display switches to the set Idle mode. If more than one choice is possible, the selection is displayed alternately.



Fig. 119: Display clean

Display clean

To ensure that when the display is being cleaned no function is unintentionally started, press “Start”. The display is locked for 30 seconds. Works only when the pellet stove is off.

14.9 Menu item - temperature unit

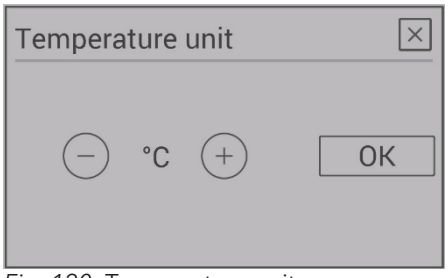

Fig. 120: Temperature unit

This menu item allows you to switch between displaying the temperature in “°C” (Celsius) and “°F” (Fahrenheit).

14.10 Menu item - volume



Fig. 121: Volume

Choose the volume for the key sound and for the signal sound of warnings and error messages.

Your appliance is supplied with standard volume 3.

14.11 Menu item - manual pellet feed

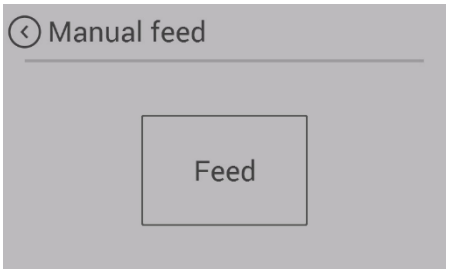

Fig. 122: Manual pellet feed

For filling the screw with pellets for the initial commissioning or after the spiral has run empty, you have the option of manual pellet feed.

If the screw conveyor is empty, the filling process can take up to 8 minutes.

On appliances with the combustion pot design, manual pellet feed can be enabled at any time.

On appliances with the riddling grate this function is only available after the START of the stove in ignition phase 2.

14.12 Menu item - service due

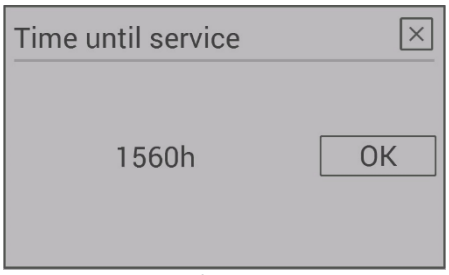

Fig. 123: Service due

Here you can see how many maintenance-free operating hours your stove still has before a service is required.

The service must be carried out by an authorised Austroflamm service engineer.

14.13 Menu item - service menu

This menu is reserved for the Austroflamm service engineer.

14.14 Menu item - display lock



Fig. 124: Display lock

You have the option to restrict functions on the display ("Child safety").

LOW

Low lock level. Menu functions are disabled. The heat output can no longer be changed. The stove can however continue to started / stopped.

HIGH

The entire stove is locked. Starting and stopping are no longer possible.

In order to unlock again, switch back to the "Display lock" setting and disable the function.

14.15 Menu item - Language

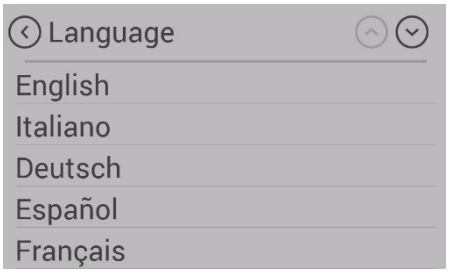

Fig. 125: Language

Choose the desired language on your control panel.

14.16 Menu item - Info

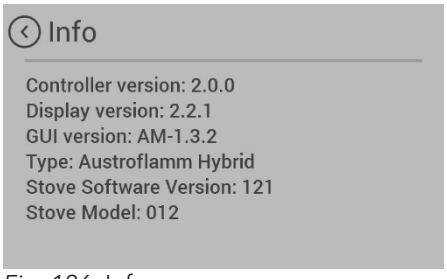

Fig. 126: Info

Hardware and software versions of the individual components are displayed here.

In case of servicing, please have the

- "Stove software version:" and the
- "Stove model no.:" ready.

14.17 Menu item - Heating statistics

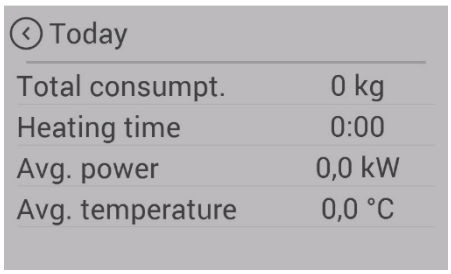

Fig. 127: Heating statistics

Usage data is displayed in the heating statistics. This can be shown for different time periods.

14.18 Menu item - tips

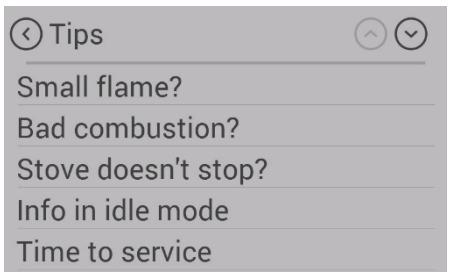

Fig. 128: Tips

Here you can find important “tips” for the correct operation of your stove and answers to queries for possible problems.

14.19 Setting the firebox door closing pressure

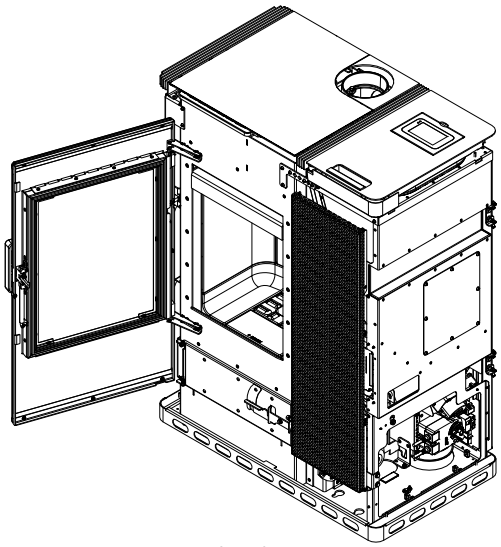

Fig. 129: Opening the door

1) Open door.

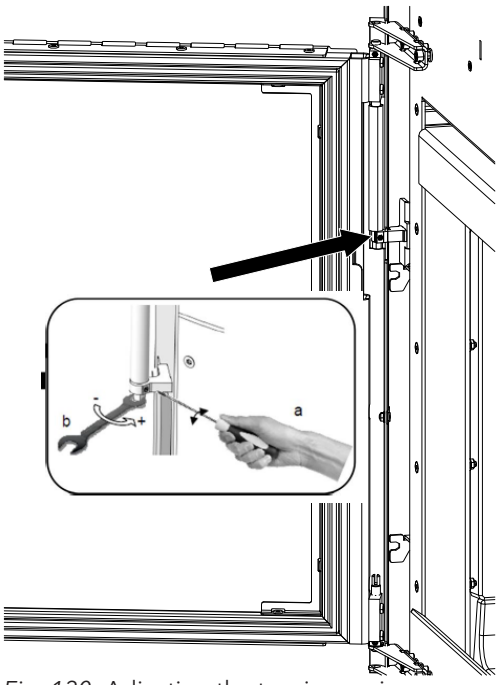

Fig. 130: Adjusting the tension spring

2) The tension spring can be adjusted with a screwdriver and a fork spanner.

14.20 Adjusting the ash box door

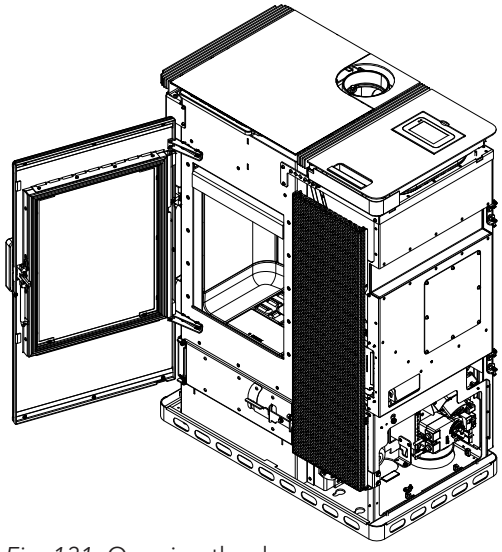

Fig. 131: Opening the door

1) Open door.

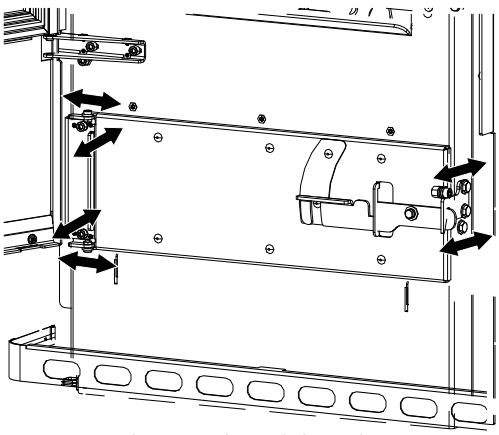

Fig. 132: Adjusting the ash box door

2) The ash box door can be adjusted at the screws to the relevant position.

14.21 Adjusting the firebox door

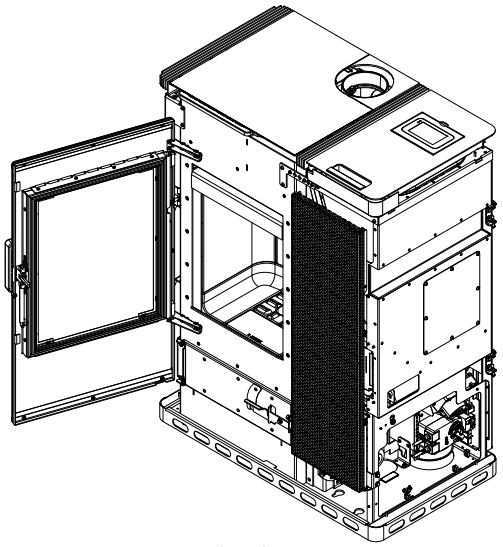

Fig. 133: Opening the door

1) Open door.

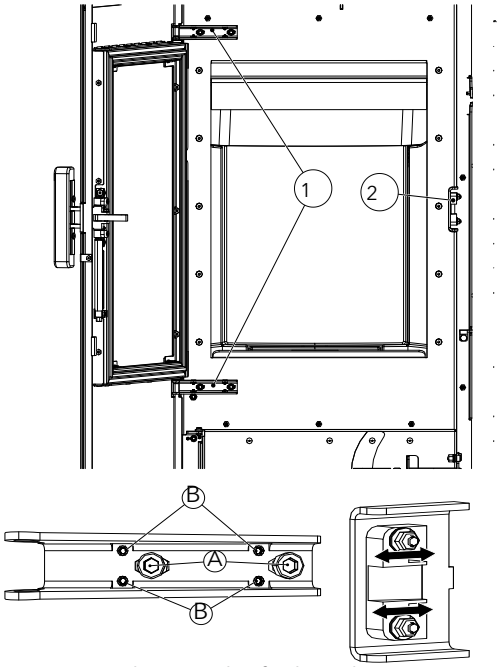

Fig. 134: Adjusting the firebox door

2) The hinges (1) can be adjusted with the marked screws A + B.
   - ⇨ A: left/right
   - ⇨ B: forwards/backwards
3) The snap (2) can be adjusted forwards and backwards at the springs.

15 Maintenance

15.1 Intervals

Servicing falls due after a number of hours specific to the appliance has been reached, but at least 1x annually in order to GUARANTEE THE WARRANTY , otherwise, the warranty claim will be void.

Cleaning- and maintenance intervals depend on the operating hours and connection situation.

Cleaning the viewing window	as necessary
Visual inspection of riddling grate, remove adhering deposits	every 2-3 operating days
Empty the ash box and clean the firebox	as necessary
Clean the exhaust gas pipes	1 x annually or when display shows due for service
Cleaning screw shaft, pellet hopper	min. 1 x annually or when the pellet supply is visibly reduced and the STB turns off the heating appliance.
Replace the battery	Recommendation: every 2 years
Check all seals (door, heat exchanger lid, ash box, hopper lid); replace as necessary.	1 × annually

The hybrid stove and its parts must be cleaned in compliance with the above overview.

Have your hybrid stove inspected and maintained annually before the start of the cold season by an Austroflamm engineer.

15.2 Changing the storage battery

A CR2032 battery is located in the control unit. This battery enables the control unit to save certain data - e.g. time, date, heating times etc. even during a power failure, or when the mains power supply is disconnected.

If the battery is flat, the control unit will continue to function normally. However, in the event of a power failure, the above-mentioned data will be lost. These data must then be saved afresh.

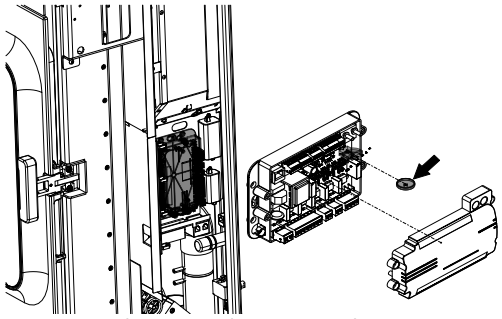

Fig. 135: Changing the storage battery

Change the battery every 2 years, as follows:

Changing the battery:

1) “ON” switch. Control systems must remain switched on, as otherwise the data will be lost.
2) The battery is located on the central control unit. To replace it, the right-hand side cladding of the pellet stove must first be removed. Then remove the cover of the control unit.
3) Use insulated pliers or a similar tool to remove the old battery from the holder.
4) Insert the new battery, taking note of the correct polarity.

15.3 Service due

Your hybrid stove must be regularly maintained. The requirement to be serviced is determined by a built-in operating hours counter. The operating hours can be read via the display.

After the maintenance-free operating time has run out you will receive the alarm message **A002**. After the appearance of this alarm message the hybrid stove may continue to be operated for a short time. However, call your authorised Austroflamm service engineer promptly for the purpose of carrying out the required service. As part of the service the hybrid stove is thoroughly cleaned and the operating hours counter rest to 0.

Servicing falls due after a number of hours specific to the appliance has been reached, but at least 1x annually in order to GUARANTEE THE WARRANTY , otherwise, the warranty claim will be void.

16 Cleaning

16.1 Cleaning the hybrid stove, flue gas paths and flue pipe

The hybrid stove, the flue gas paths and flue pipes should be annually if not even more often, e.g.

- after the chimney has been cleaned,
- checked for deposits and
- cleaned as necessary.

TIP

The chimney must likewise be regularly cleaned by the chimney sweeper. Your master chimney sweep will inform you of the necessary intervals. The hybrid stove should be inspected annually by a specialist.

NOTICE

Carry out any cleaning work while the hybrid stove is in the cold state.

16.2 Cleaning and emptying the riddling grate

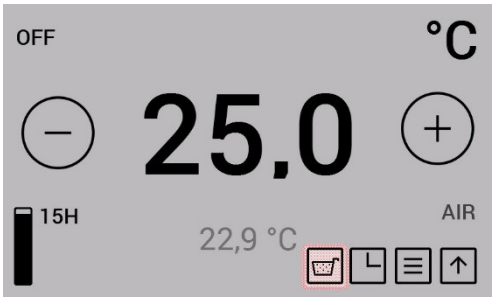

Fig. 136: Riddling grate display

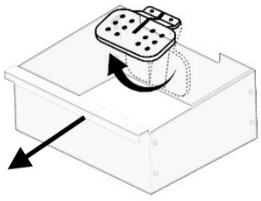

Fig. 137: Riddling grate

On stove models with automatic riddling grate, each time the stove stops the combustion residues on the riddling grate are tipped into the ash pan. The ash pan must be emptied as required.

The collection of fly ash in the combustion chamber is normal and should be vacuumed out per week of operation.

The combustion pot and the riddling grate must be inspected every 2-3 days of operation for adhering deposits and cleaned with a wire brush.

The riddling grate is closed by pressing the "Release ash pan" button. This process takes approximately 90 seconds. After this the ash box can be removed.

This feature is only possible in the "OFF" operating condition.

16.3 Cleaning the exhaust gas pipes

1) Remove the plate.

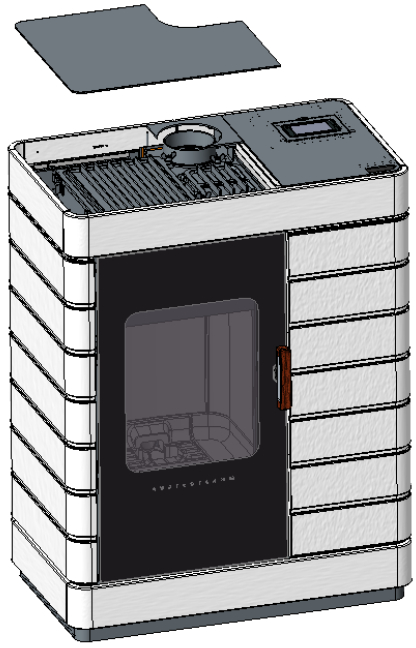

Fig. 138: Remove the plate

2) Undo screws.

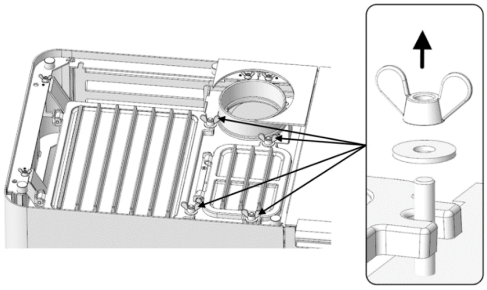

Fig. 139: Loosening the screws

3) Open grid and clean the flue gas paths with a vacuum cleaner.

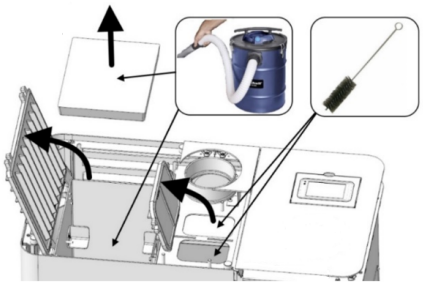

Fig. 140: Cleaning flue gas paths

4) Open lower door and inside door.

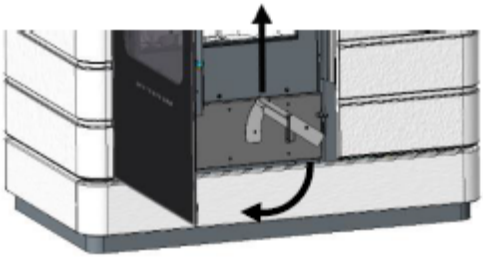

Fig. 141: Opening the doors

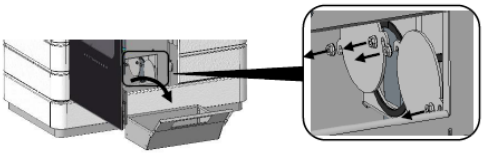

Fig. 142: Removing covers

5) Remove covers.

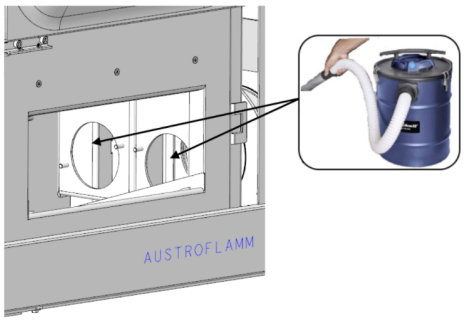

Fig. 143: Cleaning flue gas paths

6) Clean flue gas paths with a vacuum cleaner.

16.4 Cleaning the door window

Spray window with glass cleaner and leave it for a moment to take effect.

- We recommend cleaning the glass with our Austroflamm glass cleaner or a commercially available window cleaner.
- Prevent door- or window seals from coming into contact with water or cleaner, since these will otherwise harden and in doing so lose their function. Only intact seals will ensure that your hybrid stove functions flawlessly.

16.5 Emptying the ash pan

- On a regular basis and in good time (at least 1 x per week), remove the ashes from the firebox and empty the ash pan.
  - If the firebox is not regularly cleaned of ash then there is a danger that the combustion air openings become blocked and the appliance suffers damage.

To empty the ash pan, proceed as follows:

16.6 Cleaning surfaces

Body

- The body can be cleaned with a dry or slightly damp cloth.
- Use of alcohol- or solvent-based cleaning products is to be avoided. The body is sealed with a special varnish and can be damaged by these.

Various surfaces

- Varnished surfaces may only be cleaned with a soft cloth (damp if necessary).
- For stainless steel surfaces there are special cleaners.
- Soak up dissolved dirt with absorbent cloths or household paper.

Ceramic cladding

For cleaning ceramic cladding, only a cleaning agent with a pH value between 5.0 and 9.0 may be used. Cleaning must be carried out with a soft cloth. Scrubbing sponges can damage the varnish.

- Weakly acidic cleaning agents (pH value below 7.0) are suitable for removing limescale deposits.
- For regular cleaning use neutral cleaning agents (pH value 7.0).
- Weakly alkaline cleaning agents (pH value above 7.0) are effective against grease- and dirt deposits.

17 Alarms and error messages

17.1 Listing of the combined warnings and error messages

Alarms are displayed on the control panel in yellow. When an alarm is displayed, the hybrid stove can continue to be used. Errors are displayed in red. When errors are displayed the hybrid stove is not ready for operation.

Warning code Error code	Description	Possible cause	Solution
Alarm - A001	Fuel level low	1. The fuel level is low. 2. The filling level indicator was not reset to “FULL” after topping up.”	1. Top up pellets and reset the filling level indicator to “FULL”. 2. Set filling level indicator to “FULL”.
Alarm - A002	Maintenance required		Maintenance by service engineer required.
Alarm - A004	Storage battery dead	The storage battery has been used for more than 2 years and not replaced.	Change control storage battery (CR2032). The battery must be changed every 2 years as part of a service.
Alarm - A006	Firebox door open		Close firebox door. Should the error persist, please contact your Austroflamm dealer.
Error - E004	Communication error	Communication error between controls and display.	Check data cable plug connections on the rear of the stove.
Error - E101	Ignition phase 3 failed	1. The pellet hopper is empty. 2. Lower-quality or old pellets. 3. The screw conveyor is blocked. 4. Firebox temperature sensor faulty or incorrectly connected.	**ATTENTION**: Only carry out when stove is cold! 1. Check whether there are pellets in the pellet hopper and in the screw conveyor, and top up pellets if necessary. 2. Replace the pellets. 3. Please contact your Austroflamm dealer. The screw conveyor needs cleaning. 4. Please contact your Austroflamm dealer. The firebox temperature sensor must be replaced or correctly connected. Empty the combustion pot, reset the error and restart the stove. Should the error persist, please contact your Austroflamm dealer.

Warning code Error code	Description	Possible cause	Solution
Error - E102	Automatic ignition failed	1. The automatic Ignition has been manually cancelled. 2. Pellet stove leaking. 3. Supply air pipe, combustion pot, riddling grate, flue gas paths or flue pipe contaminated. 4. Negative pressure too low. 5. The exhaust gas fan is defective, disabled or contaminated	**ATTENTION**: Only carry out when stove is cold! 1. Empty the combustion pot, reset the error and restart the stove. 2. Check whether the firebox door and ash box door are properly locked, whether the pellet hopper lid is closed and whether the seals are worn or damaged. 3. The affected components must be cleaned. 4. Please contact your Austroflamm dealer. 5. Please contact your Austroflamm dealer. Empty the combustion pot, reset the error and restart the stove. Should the error persist, please contact your Austroflamm dealer.
Error - E105	Software error		Please contact your Austroflamm dealer. The software must be reinstalled.
Error - E106	Software error		Please contact your Austroflamm dealer. The software must be reinstalled.
Error - E107	Firebox temperature sensor defective	Firebox temperature sensor faulty or incorrectly connected.	Should the error persist, please contact your Austroflamm dealer. The firebox temperature sensor must be replaced or correctly connected.
Error - E108	Safety temperature limiter (STL) activated or defective Hopper lid open		Please contact your Austroflamm dealer to find out why the STL has been activated. Close hopper lid. Should the error persist, please contact your Austroflamm dealer.
	Broko triggered (mandatory for multiple occupancy)		In this case contact the Broko manufacturer (www.broko.de) or your authorised specialist dealer.
Error - E109	Riddling grate not closed		"Check and clean the riddling grate. Should the error persist, please contact your Austroflamm dealer."
Error - E110	Room temperature sensor defective	Room temperature sensor faulty or incorrectly connected.	Should the error persist, please contact your Austroflamm dealer.

Warning code Error code	Description	Possible cause	Solution
Error - E114	Ignition phase 2 failed fire-box temperature too low (pellet operation)"	1. The pellet hopper is empty. 2. Lower-quality or old pellets. 3. The screw conveyor is blocked. 4. Firebox temperature sensor faulty or incorrectly connected.	**ATTENTION**: Only carry out when stove is cold! 1. Check whether there are pellets in the pellet hopper and in the screw conveyor, and top up pellets if necessary. 2. Replace the pellets. 3. Please contact your Austroflamm dealer. The screw conveyor needs cleaning. 4. Please contact your Austroflamm dealer. The firebox temperature sensor must be replaced or correctly connected. Empty the combustion pot, reset the error and restart the stove. Should the error persist, please contact your Austroflamm dealer.
Error - E115	Software error or controls defective		Please contact your Austroflamm dealer. The software must be reinstalled or the controls must be replaced.

17.2 Resetting alarm and error messages

In the event of a warning or error a yellow or red message with the description is displayed.



Fig. 144: Warning

1) To close the warning display, tap .
   - ⇨ Closing the display does not reset the warning.
   - ⇨ To reset the warning, the problem must be resolved.
   - ⇨ However, the stove can continue to be operated despite the warning display being active.

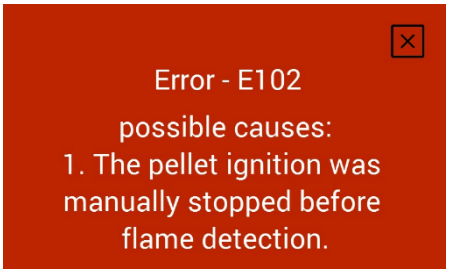

Fig. 145: Error

2) Close the error display by tapping .
   - ⇨ Closing the display does not reset the error.
   - ⇨ To reset the error, the problem must be resolved.
   - ⇨ When an error occurs, the stove cannot be operated.

17.3 Safety temperature limiter

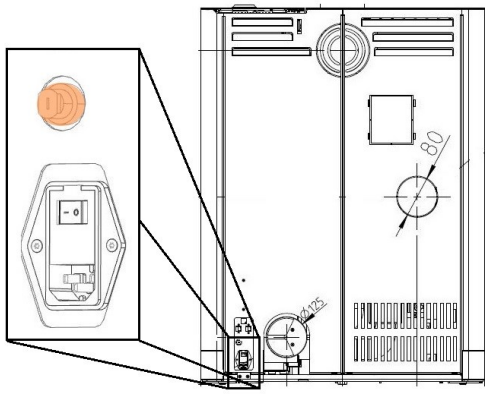

Fig. 146: Safety temperature limiter

Your stove is fitted on the back with a safety temperature limiter (1).

This automatically switches off in the event of overheating (temp. ≥ 105 °C). In the event of a switch-off the cause must be determined. To make the stove operable again, after cooling down, press in the green reset button on the safety temperature limiter.

Safety temperature limiter (1) with removable black protective cap.

18 Electrical connection diagram

Electrical diagrams can be found directly on the homepage in the download section of the individual hybrid stove.

NOTICE

Repairs to your hybrid stove must only be carried out by authorised Austroflamm engineers.

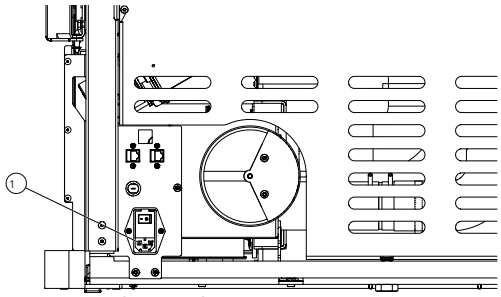

Fig. 147: Electrical connection

Electrical connection

Your stove is designed for connection to a 230 V / 50 Hz mains. The connection cable is included.

The mains socket connection (1) is located on the rear of the appliance and is protected with a T2.5 A glass tube fuse.

The power consumption of your appliance is visible on the type plate.

19 Disassembling

For correct uninstallation and dismantling of the hybrid stove, contact your Austroflamm specialist dealer.

19.1 Removing side cladding

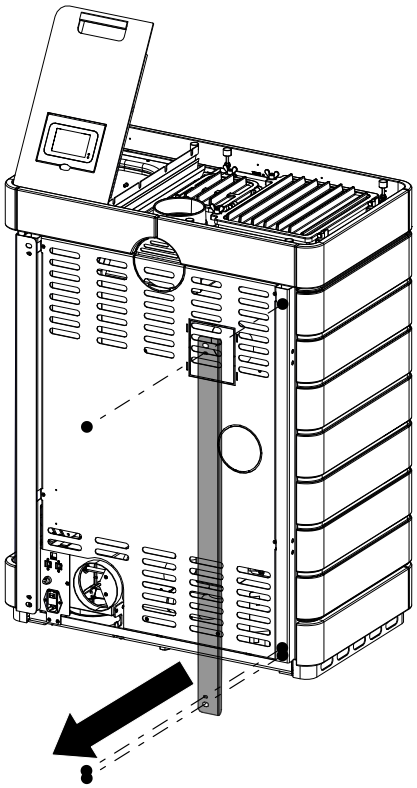

1) Remove the rear trim.

Fig. 148: Removing the trim

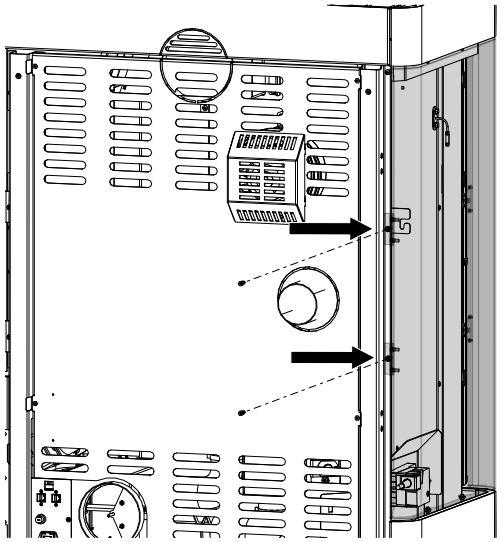

2) Undo these screws.

Fig. 149: Removing side cladding

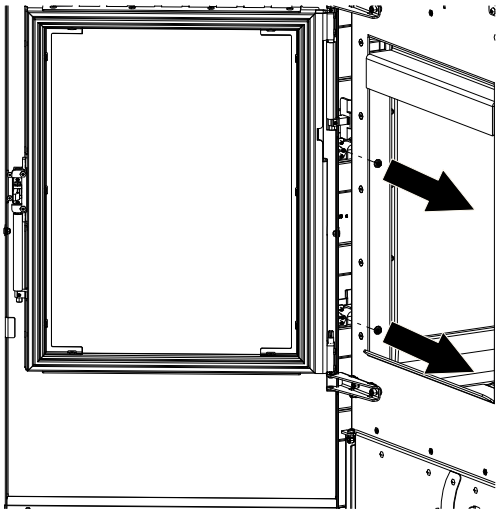

Fig. 150: Removing the side cladding

3) Open door.
4) Loosen the two screws on the inside.
5) Removing the side cladding

19.2 Removing the rear panel

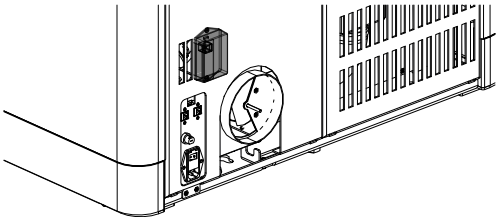

Fig. 151: Removing cover of WLAN box

1) Remove cover of the WLAN box.

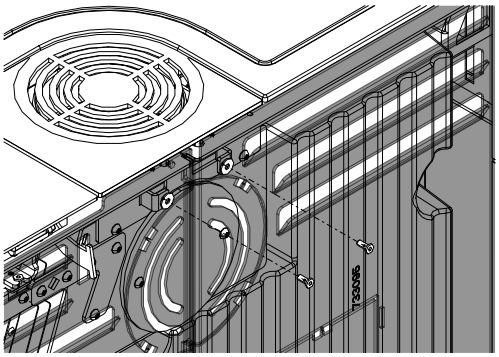

Fig. 152: Removing the rear panel

2) Undo the screws of the rear panel and unhinge the rear panel.

20 Accessories

Have defective parts (accessories, spare parts) replaced by your specialist hybrid stove dealer. This guarantees that your hybrid stove is and remains safe and functional.

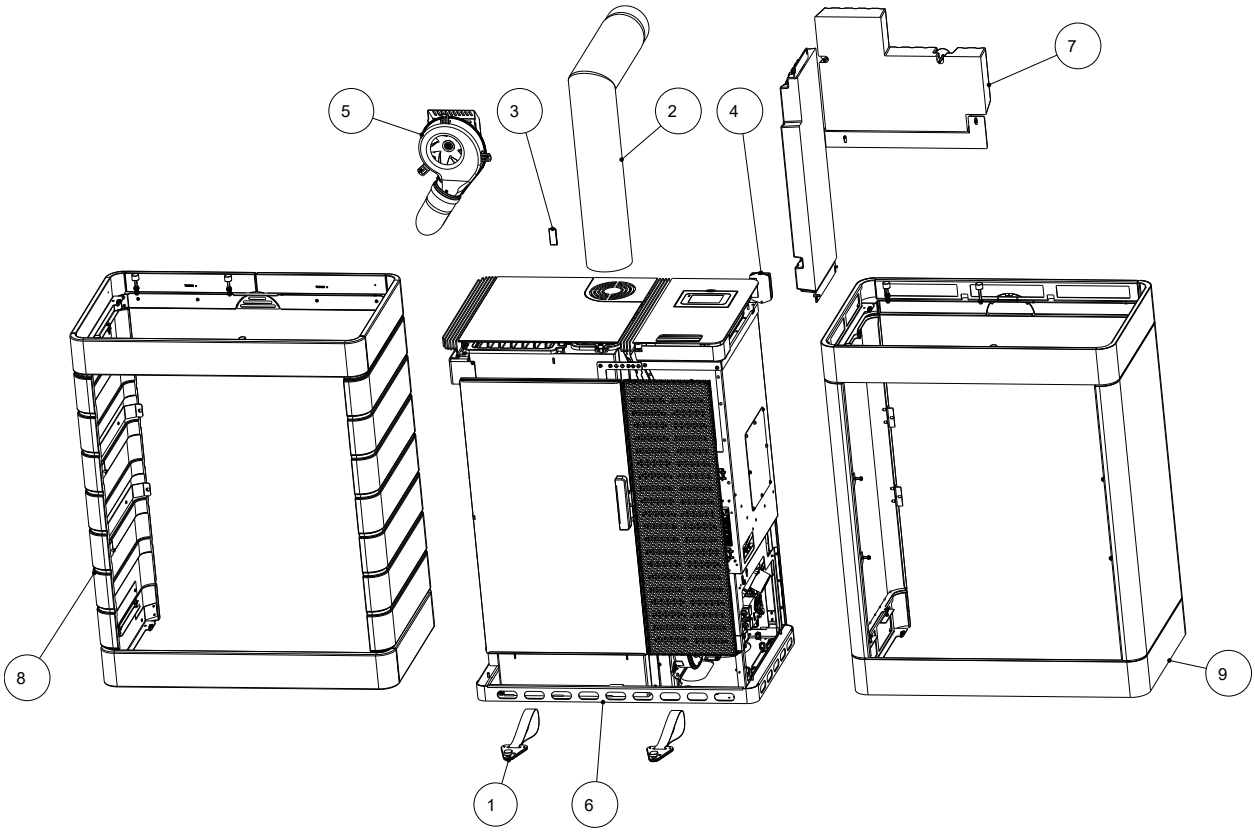

Item	Qty	Article	Article no.
1	2	transport aid, complete	361224
2	1	Elbow piece 130 - set	620066
3	1	IR remote control	778753
4	1	WiRCU box, complete	800012
5	1	Air distribution module (ADM)	805003
6	1	Scotty Duo	812101
7	1	HMS, complete	816010
8	1	Cladding, ceramic, complete	812102-XX
9	1	Cladding, steel, complete	812103-29

21 Spare parts

Spare parts can be ordered through our dealers.

For ordering spare parts, it is necessary to provide the type plate picture or data from the type plate of your stove. This guarantees proper spare parts for your specific stove.

22 Disposal

NOTICE

To dispose of the hybrid stove properly, get in touch with the local (possibly municipal) waste disposal company.

NOTICE

We recommend that you remove those components of the hybrid stove which have been in contact with fire such as window, combustion chamber, grates, firebox lining (Keramott), ceramic, sensors and baffle plates and dispose of them in the household waste.

NOTICE

For correct uninstallation and dismantling of the hybrid stove, contact your Austroflamm specialist dealer.

Electric and electronic components

Remove the electric and electronic components from the appliance by dismounting them. These components must not be disposed of via non-recyclable waste. Disposal should be carried out professionally via the electrical and electronic waste return system.

Keramott

Remove Keramott components. If present, fastening elements must be removed beforehand. Keramott components that have been in contact with fire or flue gas must be disposed of. Reuse or recycling is not possible. Local disposal options must be observed.

Steel sheet

Disassemble steel-sheet components of the appliance by mechanical crushing. If present, remove seals beforehand. Dispose of steel sheet parts as metal scrap. Local disposal options must be observed.

Cast iron

Disassemble cast-iron components of the appliance by unscrewing or flexing them from one another, or alternatively by mechanical crushing. If present, remove seals beforehand. Dispose of the cast-iron parts as metal scrap. Local disposal options must be observed.

Natural stone

Mechanically remove any natural stone present from the appliance and dispose of it as construction waste. Local disposal options must be observed.

Fittings etc. (for water-carrying appliances)

Disassemble the components for carrying water by unscrewing and removing them and dispose of them as metal scrap. Local disposal options must be observed.

Seals (glass fibre)

Mechanically remove the seals from the appliance. These components must not be disposed of via non-recyclable waste.as glass fibre waste cannot be destroyed through burning. Dispose of seals as glass- and ceramic fibre waste (artificial mineral fibres (AMF)). Local disposal options must be observed.

Handles and decorative elements made of metal

If present, disassemble or remove handles and decorative elements made of metal and dispose of as metal scrap. Local disposal options must be observed.

23 Warranty and guarantee

1. Warranty statement

For your AUSTROFLAMM hybrid stove, we guarantee the flawless performance of the body for six years, and of all other steel and cast iron components for two years from the date of first sale.

Steel and cast-iron parts that manifest material- and or processing defects during the guarantee period (warranty case) will be replaced for new parts provided that the warranty case has been asserted to the best of the holder's knowledge within the statutory warranty period. Functional problems with electronic accessories (e.g. WLAN+ SmartSpot) shall only justify a warranty claim for the particular accessory.

Our warranty only covers the free delivery of the new parts: work- and travel times are not recorded.

2. Exceptions

We do not provide a guarantee on wear parts (e.g. Keramott, seals and grate or combustion cavity, ignition cartridge, temperature sensor, flange bearing), surface coatings, varnish, glass and ceramics. In the case of such defects no warranty case has occurred.

When heating up, during operation and when cooling down, your hybrid stove may produce some noise (crackling, soft clicking, etc.). This is caused by the various materials expanding and contracting under the influence of temperature in your hybrid stove. Noise of this kind does not constitute a warranty claim and do not constitute a warranty claim.

The territorial scope of validity of our guarantee covers Austria and Germany. In all other countries, separate conditions of the importer apply to the respective country.
No warranty case occurs if your Austroflamm hybrid stove is not located within the territorial scope of validity, which does not change if it is transported or dispatched by Austroflamm."

3. Requirements

A warranty case shall only then be replaceable if your Austroflamm hybrid stove has been operated, maintained, installed and commissioned by a specialist authorized by Austroflamm, all in compliance with the user handbook. For the replaceability of the warranty case the start-up log must be received by Austroflamm within one month at the latest of the initial commissioning. In order to make a claim on the warranty, repairs to your hybrid stove must only be carried out by a service engineer authorized by Austroflamm.

The warranty claim is asserted with the invoice and serial number with the Austroflamm specialist dealer via whom the purchase was made. An unjustified warranty claim will be charged back to you.

Servicing falls due after a number of hours specific to the appliance has been reached, but at least 1x annually in order to GUARANTEE THE WARRANTY!

4. Guarantee

This guarantee does not affect your statutory warranty rights towards us. Should your Austroflamm hybrid stove already be defective at the point of handover, you can always connect us within the framework of the statutory warrant regardless of whether there is a warranty claim or the guarantee is claimed.

24 Start-up log

Operator / Customer	Dealer / Engineer
Name	Company
Street	Street
Town and postal code	Town and postal code
Telephone	Telephone
Email	Email

Pellet stove		
Model	Control software version	
Serial number	Control panel software version	
Technical defects	WLAN Box software version	
Visual defects	WLAN module [ ] yes [ ] no	
Accessories / defects (SmartSpot, air distribution module, etc.)		

On-site conditions	
Socket earthed (see electric installation test certificate)	Number of elbows:
	Total length of flue pipes:
Type of chimney: [ ] brick [ ] stainless steel [ ] firebrick	Flue pipes in plug-in system [ ] with seal lip [ ] without seal lip
Chimney diameter: _____chimney flue height: _____	Sea level:
Chimney flue – Approved by chimney sweep: [ ] yes [ ] no	Chimney flue-/draught: Actual value:_____ Target value: 3-12 Pa
Controlled living space ventilation [ ] yes [ ] no	Flue pipe diameter:
Other:	Outside temperature for draft measurement:

Appliance – Preparation for Start, Functional Check			
Pellet hopper loaded		Induced draught fan function tested	
Pellet quality: e.g. OE standard, DIN plus, ENplus A1		Screw motor function tested	
Riddle grate function tested		Ignition cartridge function checked	
Keramott "burnt white" after trial		Partial load test carried out	
Firebox door seal checked [ ] yes [ ] no			

Instructions for Operator / Customer			
Instructions for handling the appliance explained clearly and comprehensibly		Cleaning and maintenance interval explained	
Terms of the guarantee and warranty explained		Photographic documentation of the current status of the "stove installation"–	
[ ] wire brush [ ] glove [ ] user instructions		(Start, combustion and burnout phases carried out.)	
[ ] Maintenance contract requested through Austroflamm		[ ] Maintenance contract requested through specialist dealer	

The end customer confirms that they can now put the stove into operation unassisted. They further confirm, that the stove is in a fully functional state and free of defects.

_____	_____	_____
Place, date	Signature Operator / Customer	Signature Technician

25 Service Report

Date	Technicians	Notes	Work carried out, replacement parts installed

Date	Technicians	Notes	Work carried out, replacement parts installed

Inhaltsverzeichnis

1 Allgemeine Informationen 135
1.1 Link zur Produktregistrierung 136
1.2 Copyright 136
1.3 Information zum Dokument 136

2 Zweck der Anleitung 137
2.1 Aufbewahrung der Anleitung 137
2.2 Aufbau der Anleitung 137
2.3 Verwendete Darstellungen 137
2.4 Versionierung 138
2.5 Abkürzungen 138

3 Sicherheit 139
3.1 Bedeutung der Sicherheitshinweise 139
3.2 Allgemeine Sicherheitshinweise 139
3.3 Besondere Gefahrenarten und persönliche Schutzausrüstung 142

4 Produktübersicht 143
4.1 Bestimmungsgemäße Verwendung 143
4.2 Energielabel 143
4.3 Identifikation des Produktes 143
4.3.1 Überblick 143
4.3.2 Abmessungen 144
4.3.3 Platzierung des Typenschildes 144

5 Technische Daten 145
5.1 Technische Daten nach Verordnung (EU) 2015/1185 und del. Verordnung (EU) 2015/1186 145
5.2 Allgemeine technische Daten 148

6 Transport, Handhabung und Lagerung 152
6.1 Transport 152
6.2 Transporthilfe 152
6.3 Lagerung 153

7 Anforderungen an den Aufstellort 154
7.1 Einzuhaltende Sicherheitsabstände 154
7.2 Anforderungen an den Aufstellungsraum 155
7.3 Anforderungen an den Schornstein 155
7.4 Verbrennungsluft / Außenluftzufuhr 156

8 Brennstoffmaterial/-menge 157
8.1 Brennstoffmaterial 157
8.2 Brennstoffmenge 158

9 Montage 159
9.1 Durchführung 160
9.1.1 Keramott montieren 160
9.1.2 Verkleidung Keramik montieren 160
9.1.3 Verkleidung Stahl montieren 173
9.1.4 Feuerraumauskleidung (Keramott) montieren 183

9.1.5 Luftverteilermodul montieren 184
9.1.6 HMS montieren 189
9.1.7 WiRCU-BOX montieren 192

10 Installation 215

11 Betrieb 216

11.1 Voraussetzungen für den Betrieb 216
11.2 Funktionsdiagramm Ihres Kombiofens 218
11.3 Betriebsarten 219
11.3.1 Pelletbetrieb 219
11.3.2 Scheitholzbetrieb 219

12 Inbetriebnahme 222

12.1 Erste Inbetriebnahme 222
12.1.1 Datum und Uhrzeit einstellen 223
12.1.2 Brennstoff Qualität einstellen 223
12.1.3 Statistik-Funktion 223
12.1.4 Timer Funktion (Heizzeiten) 223
12.1.5 Festlegung Modulation / ECO-Modus 224

13 Bedienung 225

13.1 Bedienung mittels APP und Smartphone 225
13.2 Bedienung mittels IR-Fernbedienung 226
13.3 Bedienung mittels Touchdisplay 227
13.3.1 Display - Raumtemperaturanzeige, div. Funktionen 227
13.3.2 Display - Heizleistungsanzeige 227
13.3.3 Display - Statusanzeige 228
13.4 Funktionen 228
13.4.1 Funktion - Luftverteilungsgebläse 228
13.4.2 Funktion - Füllstandsanzeige 228
13.4.3 Haben Sie Scheitholz eingelegt 229
13.4.4 Funktion - Timers, Heizzeiten festlegen 229
13.4.5 Neue Heizzeiten einstellen / bearbeiten 230

14 Einstellungen 231

14.1 Display - Einstellungen 231
14.2 Menüpunkt - Zeit/Datum 232
14.3 Menüpunkt - Brennstoff 232
14.4 Menüpunkt - Bluetooth Geräte 232
14.5 Menüpunkt - Eco-Modus 233
14.6 Menüpunkt - Externer Thermostat 233
14.7 Menüpunkt - Frostschutz 234
14.8 Menüpunkt - Anzeigeoptionen 234
14.9 Menüpunkt - Temperatur Einheit 235
14.10 Menüpunkt - Lautstärke 235
14.11 Menüpunkt - Manuelle Pelletzufuhr 235
14.12 Menüpunkt - Servicefälligkeit 236
14.13 Menüpunkt - Service-Menü 236
14.14 Menüpunkt - Displaysperre 236
14.15 Menüpunkt - Sprache 236
14.16 Menüpunkt - Info 236

14.17 Menüpunkt - Heizstatistiken 237
14.18 Menüpunkt - Tipps 237
14.19 Feuerraumtür Schließkraft einstellen 237
14.20 Ascheladentür einstellen 238
14.21 Feuerraumtür einstellen 239

15 Instandhaltung 240
15.1 Intervalle 240
15.2 Austausch der Speicherbatterie 240
15.3 Servicefälligkeit 241

16 Reinigung 242
16.1 Kombiofen, Rauchgaswege, Rauchrohr reinigen 242
16.2 Kipprost reinigen und entleeren 242
16.3 Rauchgaszüge reinigen 243
16.4 Türglas reinigen 244
16.5 Aschenlade entleeren 244
16.6 Oberflächen reinigen 245

17 Alarme und Fehlermeldungen 246
17.1 Auflistung der Warnungen und Fehlermeldungen Kombi 246
17.2 Zurücksetzen von Alarm und Fehlermeldungen 248
17.3 Sicherheitstemperaturbegrenzer 249

18 Elektrischer Anschlussplan 250

19 Demontage 251
19.1 Seitenverkleidung demontieren 251
19.2 Rückwand demontieren 252

20 Zubehör 253

21 Ersatzteile 254

22 Entsorgung 255

23 Gewährleistung und Garantie 257

24 Datenverarbeitung 258

25 Inbetriebnahmeprotokoll 259

26 Serviceprotokoll 260

1 Allgemeine Informationen

Sie haben sich für einen Austroflamm Kombiofen entschieden.

Herzlichen Glückwunsch zu Ihrer Wahl und vielen Dank für Ihr Vertrauen.

Richtige Handhabung und Pflege sind für einen störungsfreien Betrieb und eine lange Lebensdauer unerlässlich.

Die Informationen in dieser Anleitung sind allgemeiner Natur. Nationale und europäische Normen, örtliche und baurechtliche Vorschriften sowie feuerpolizeiliche Bestimmungen sind zusätzlich einzuhalten.

Lesen Sie diese Anleitung vor Montage bzw. Bedienung aufmerksam durch. Für Schäden, die durch Nichtbeachtung dieser Anleitung entstehen, entfallen alle Haftungs- und Gewährleistungsansprüche. Bitte beachten Sie die Hinweise in den einzelnen Kapiteln.

Diese Anleitung ist Bestandteil des Kombiofens.

In der folgenden Auflistung geben wir einen Überblick darüber, welche Kapitel für wen von Bedeutung sind:

Händler	Endkunde
Komplette Betriebsanleitung	Allgemeine Informationen
	Zweck der Anleitung
	Sicherheit
	Produktübersicht
	Technische Daten
	Anforderungen an den Aufstellort
	Brennstoffmaterial/-menge
	Betrieb
	Einstellungen
	Bedienung
	Instandhaltung
	Reinigung
	Alarme und Fehlermeldungen
	Zubehör
	Ersatzteile
	Entsorgung
	Gewährleistung und Garantie
	Datenverarbeitung
	Serviceprotokoll

1.1 Link zur Produktregistrierung

Durch Scannen des QR-Codes bzw. über folgenden Link https://www.austroflamm.com/de/service/produktregistrierung gelangen Sie direkt zu der Produktregistrierung. Dort können Sie Ihr Produkt registrieren und das Blatt der Datenverarbeitung und das Inbetriebnahmeprotokoll hochladen. Auch die Zusendung per Mail, an service@austroflamm.com, ist möglich.

Abb. 1: Produktregistrierung

1.2 Copyright

Alle Rechte vorbehalten. Der Inhalt dieser Anleitung darf nur mit Genehmigung des Herausgebers vervielfältigt oder verbreitet werden! Druck-, Rechtschreib- und Satzfehler vorbehalten.

1.3 Information zum Dokument

Die Informationen in diesem Dokument können ohne vorherige Ankündigung geändert werden und stellen keine Verpflichtung seitens der Austroflamm GmbH dar. Für eventuelle Fehler in diesem Dokument übernimmt die Austroflamm GmbH keine Haftung.

2 Zweck der Anleitung

Diese Anleitung ist Bestandteil des Kombiofens und soll dazu beitragen, dass der Kombiofen sicher eingebaut und gewartet wird.

TIPP

Bitte lesen Sie diese Anleitung vor Inbetriebnahme.

2.1 Aufbewahrung der Anleitung

Bewahren Sie diese Anleitung für den Bedarfsfall auf. Ein aktuelle Version der Anleitung finden Sie online auf unsere Homepage www.austroflamm.com.

2.2 Aufbau der Anleitung

Das Inhaltsverzeichnis finden Sie auf Seite 3.

Abbildungen in dieser Anleitung können vom gelieferten Produkt abweichen.

2.3 Verwendete Darstellungen

Folgende Darstellungen werden in dieser Anleitung verwendet:

Handlungsschritte mit zwingender Einhaltung der Reihenfolge

✓ Voraussetzung

1) Handlungsschritt 1
2) Handlungsschritt 2
3) …..
   ⇨ Zwischenergebnis / zusätzliche Information

⇨ Resultat

Handlungsschritte und Aufzählungszeichen ohne zwingender Reihenfolge

- ….
- ….
  - ….
  - ….

Querverweise

Siehe Technische Daten

Nützliche Tipps

TIPP

Brennstoff

Verwenden Sie ausschließlich den empfohlenen Brennstoff!

2.4 Versionierung

Wir aktualisieren unsere Anleitungen laufend. Die aktuelle Version finden Sie auf der Homepage www.austroflamm.com.

Diese Anleitung gilt für alle Scotty Duo Öfen der Artikelnummer 812101 mit dem Index d und Neueste.

2.5 Abkürzungen

Abkürzung	Bedeutung
HMS	Heat Memory System
LVM	Luftverteilermodul

3 Sicherheit

In dieser Anleitung geben wir Ihnen zum sicheren Betrieb Ihres Kombiofens zahlreiche Sicherheitshinweise. Diese Hinweise sind abhängig von ihrer Bedeutung wie folgt unterschiedlich gekennzeichnet:

3.1 Bedeutung der Sicherheitshinweise

HINWEIS

Besondere Verhaltensweise und/oder Tätigkeiten, die für ein sicheres Arbeiten erforderlich sind. Nichtbeachten kann Sachschaden zur Folge haben.

⚠ VORSICHT

Möglicherweise gefährliche Situation (leichte oder geringfügige Verletzungen sowie Sachschaden).

⚠ WARNUNG

Möglicherweise drohende Gefahr für das Leben und die Gesundheit von Personen (schwerste Verletzungen oder Tod).

⚠ GEFAHR

Unmittelbar drohende Gefahr für das Leben und die Gesundheit von Personen (schwerste Verletzungen oder Tod).

3.2 Allgemeine Sicherheitshinweise

- Die Informationen in dieser Anleitung stellen allgemein gültige Normen und Regeln dar. Für den Einbau/Betrieb des Ofens sind alle örtlichen Vorschriften, einschließlich derer, die sich auf nationale und Europäische Normen beziehen, sowie feuerpolizeiliche Bestimmungen einzuhalten.
- Bewahren Sie diese Anleitung sorgfältig auf und sorgen Sie dafür, dass sie immer zur Verfügung steht.
- Die Erstinbetriebnahme des Gerätes muss durch einen autorisierten Austroflamm Servicepartner oder durch die Austroflamm Service GmbH & Co.KG erfolgen.
- Das Einhalten der hier enthaltenen Vorschriften garantiert die Sicherheit für Personen und Gerät, einen wirtschaftlichen Betrieb und eine lange Lebensdauer. Der Kombiofen wurde auf Basis der Normen lt. technischen Daten konzipiert. Siehe Kapitel „Technische Daten".
- Originalteile dürfen nicht verändert oder durch Teile anderer Hersteller ausgetauscht werden. Eigenmächtige Veränderungen dürfen nicht durchgeführt werden. In diesem Fall erlischt der Garantieanspruch.
- Bei Arbeiten und Eingriffen am Kombiofen muss die Stromzufuhr unterbrochen werden.
- Mitgelieferte Schemen und Zeichnungen dienen nur als erläuternde Beispiele; der Hersteller verfolgt eine Politik der ständigen Entwicklung und Aktualisierung des Produkts und kann ohne Vorankündigung Änderungen vornehmen.
- Alle Maße dieser Anleitung sind in mm angegeben.
- Die Erstinbetriebnahme des Kombiofens muss durch einen autorisierte Austroflamm Servicepartner oder durch die Austroflamm Service GmbH & Co.KG erfolgen.
- Ihr Kombiofen ist nicht zur Verwendung als Leiter oder Standgerüst geeignet.
- Beachten Sie, dass sich Oberflächen des Kombiofens während des Betriebes stark erwärmen. Zur Bedienung des Kombiofens empfehlen wir die Benutzung des Schutzhandschuhs.



- Machen Sie Kinder auf diese Gefahren aufmerksam und halten Sie sie während des Betriebes vom Kombiofen fern.
- Das Abstellen von nicht hitzebeständigen Gegenständen auf dem Heizgerät oder in dessen Nähe ist verboten.
- Legen Sie keine Wäschestücke zum Trocknen auf den Kombiofen. Auch Wäscheständer oder dgl. müssen in ausreichendem Abstand vom Ofen aufgestellt werden - Brandgefahr!
- Beim Betrieb Ihres Kombiofens ist das Verarbeiten von leicht brennbaren und explosiven Stoffen im selben oder in anschließenden Räumen verboten.
- Es muss sichergestellt sein, dass eine ausreichende Verbrennungsluftzufuhr und eine sichere Abführung der Abgase gegeben sind. Daher immer prüfen, ob der Schornstein verstopft ist - insbesondere nach längerer Betriebsunterbrechung.
- Die durch verstopfte Schornsteine entstehenden Brandgase sind gefährlich. Der Schornstein und das Abzugsrohr müssen frei von Hindernissen sein und sind nach den Anweisungen zu kehren.
- In der Übergangszeit, d.h. bei höheren Außentemperaturen, kann es bei plötzlichem Temperaturanstieg zu Störungen des Schornsteinzuges kommen, so dass die Heizgase nicht vollständig abgezogen werden. Sollte dies der Fall sein, den Kombiofen abschalten.
- Das Konvektionsgitter darf niemals verschlossen werden, auch nicht teilweise.
- Entlüftungseinrichtungen, die zusammen mit der Feuerstätte im gleichen Raum oder Raumverbund betrieben werden, können Probleme verursachen.
- Der Kombiofen muss regelmäßig gereinigt bzw. gewartet werden siehe Kapitel Instandhaltung ggf. Kapitel Reinigung.
- Reparaturen an Ihrem Kombiofen dürfen nur durch vom Hersteller unterwiesenes Fachpersonal durchgeführt werden.
- Ersatzteile je nach Bedarf und Zustand tauschen. Überprüfen Sie regelmäßig die Elektro- und Elektronikbestandteile auf Schäden oder Verschleiß.
- Sicherheitseinrichtungen dürfen nicht überbrückt werden.
- Wird falscher oder zu feuchter Brennstoff verwendet, kann es aufgrund von Ablagerungen im Schornstein zu einem Schornsteinbrand kommen. Verschließen Sie sofort alle Luftöffnungen am Kamin und informieren Sie die Feuerwehr. Nach dem Ausbrennen des Schornsteins diesen vom Fachmann auf Risse bzw. Dichtheit überprüfen lassen.
- Kombiöfen sind unter bestimmten Voraussetzungen auch für die Mehrfachbelegung von Schornsteinen geeignet. Ihr Schornsteinfegermeister informiert Sie über diese Voraussetzungen und führt die entsprechende Abnahme durch.
- Bitte beachten Sie, dass der Aufstellungsraum mind. eine Türe / ein Fenster ins Freie aufweist oder mit einem derartigen Raum direkt verbunden sein muss. Andere Feuerstätten und Dunstabzugshauben dürfen nicht im Raumluftverbund mit Feuerstätten betrieben werden.
- Der Betrieb ist nur mit geschlossener Tür, verriegelter Aschelade (falls vorhanden) und geschlossenem Tankdeckel zulässig, außer beim Anzünden, beim Nachfüllen von Brennstoff und der Entfernung von Verbrennungsrückständen, um den Austritt von Heizgas zu verhindern.
- Die Aufstellfläche für den Kombiofen muss über eine angemessene Tragfähigkeit verfügen. Wenn eine vorhandene Konstruktion diese Bedingung nicht erfüllt, müssen für ihre Erfüllung geeignete Maßnahmen (z. B. Platte zur Lastverteilung) ergriffen werden.
- Vor der Aufstellung, der Benutzung und jedem Eingriff am Kombiofen ist diese Anleitung aufmerksam durchzulesen.
- Der Kombiofen ist kein Abfallverbrennungsofen. Abfallstoffe (jeglicher Art), flüssige Brennstoffe, nicht empfohlene Brennstoffe oder Reststoffe dürfen NICHT im Kombiofen verbrannt werden.

- Während bzw. nach dem Montieren von Zubehörteilen können scharfe Kanten entstehen. Bitte geeignete Schleif bzw. Schneidwerkzeuge verwenden, um diese scharfen Kanten zu entfernen.
- Wenn am oder mit dem Kombiofen etwas gemacht wird, dann immer Schutzhandschuhe tragen. Beispiel: bewegen des Kombiofens, zusammenbauen, zerlegen, reparieren, Zubehör anbringen, etc.
- Für den stromlosen Not-Betrieb ist ein Kaminzug von mindestens 12 Pa nötig. Verwenden Sie beim Anzünden ausreichend Anzündholz und legen Sie im Heizbetrieb richtig dimensionierte Holzscheite ein. Die Leistung und der Gesamtbetrieb ohne Strom können nicht mit dem Betrieb unter normalen Bedingungen - mit Strom* - verglichen werden* (siehe dazu Kapitel 10 Betrieb – Anschluss an den Kamin).
- Verwenden Sie Pellets mit einem Durchmesser von 6mm.
- Niemals Benzin, benzinartige Lampenöle, Petroleum, Grillkohleanzünder, Ethylalkohol oder ähnliche Flüssigkeiten zum Entfachen oder „Wiederentzünden" eines Feuers im Kombiofen verwenden. Alle derartigen Flüssigkeiten sind vom Kombiofen fernzuhalten, wenn dieser in Betrieb ist.
- Der Service kann auch vom Austroflamm Serviceteam übernommen werden.
- Service ist fällig nach Erreichen einer für das Gerät spezifischen Stundenanzahl, jedoch mindestens 1x jährlich zur GARANTIESICHERUNG!
- Verbrennungsluftöffnungen nicht blockieren, verstopfen oder verschließen.
- Für den Zugang für die Reinigung des Kombiofens, des Verbindungsstücks und des Schornsteines muss gesorgt werden.
- Achtung – Lack ist kein Rostschutz!
- Für den Transport dürfen nur zugelassene Transporthilfen mit ausreichender Tragfähigkeit verwendet werden.
- Verbrennen Sie ausschließlich das im Kapitel Brennmaterial angeführte, genehmigte Heizmaterial.
- Beim Nachlegen sollen keine weiten oder leicht brennbaren Kleidungsstücke getragen werden.
- Das Verbrennen oder Einbringen von leicht brennbaren oder explosiven Stoffen (leere Spraydosen und dgl.) in den Brennraum sowie deren Lagerung in unmittelbarer Nähe Ihres Kombiofens, ist strengstens verboten. Explosionsgefahr!
- Warnung, dass Strahlung, insbesondere durch Glasflächen, brennbare Gegenstände in der Nähe des Gerätes in Brand setzen kann. Beachten Sie die Angaben im Kapitel Sicherheitsabstände.
- Während der ersten 3-4 Stunden - bei Nennwärmeleistung - kann es zu Geruchsentwicklung kommen. Die auftretenden Gerüche entstehen durch das Ausdampfen von Blechfetten und Bindemitteln der Lackierung. Diese Dämpfe sind zwar unangenehm aber völlig ungiftig. Wir empfehlen Ihnen daher, beim ersten Feuern den Raum gut zu belüften.
- Während des Aufheizens und Abkühlens kann Ihr Kombiofens sich ausdehnen und zusammenziehen, was manchmal leichte Dehn- oder Knackgeräusche verursachen kann. Das ist ein natürlicher Prozess und bedeutet keine Mängel, über die reklamiert werden müsste.
- Die Tür sowie alle Einstelleinrichtungen des Kombiofens sind zu schließen, wenn der Kombiofen außer Betrieb ist.
- Der Kombiofen ist nicht als Zentral- oder Alleinheizung geeignet.
- Der Kombiofen ist als Einzelraumheizung vorgesehen.
- Aufstellen vom Kombiöfen ist nur in Wohnräumen mit normaler Luftfeuchtigkeit gestattet. Das Aufstellen in Nassräumen ist nicht gestattet.

3.3 Besondere Gefahrenarten und persönliche Schutzausrüstung

Bei bestimmten Tätigkeiten, wie zum Beispiel der Montage/Demontage, muss besonders darauf geachtet werden, dass folgende Schutzausrüstung getragen wird:

	Sicherheitshandschuhe
	Sicherheitsschuhe

4 Produktübersicht

4.1 Bestimmungsgemäße Verwendung

Das Einhalten der hier enthaltenen Vorschriften garantiert die Sicherheit für Personen und Gerät, einen wirtschaftlichen Betrieb und eine lange Lebensdauer. Der Kombiofen wurde auf Basis der Normen lt. technischen Daten konzipiert. Siehe Kapitel „Technische Daten".

HINWEIS

Der Betrieb ist nur mit geschlossener Tür, verriegelter Aschelade und geschlossenem Tankdeckel zulässig.

4.2 Energielabel

Das Energielabel finden Sie auf unserer Homepage im Download-Bereich Ihres Ofens.

4.3 Identifikation des Produktes

In den folgenden Abbildungen informieren wir Sie über Abmessungen und die Typenschildplatzierung.

4.3.1 Überblick

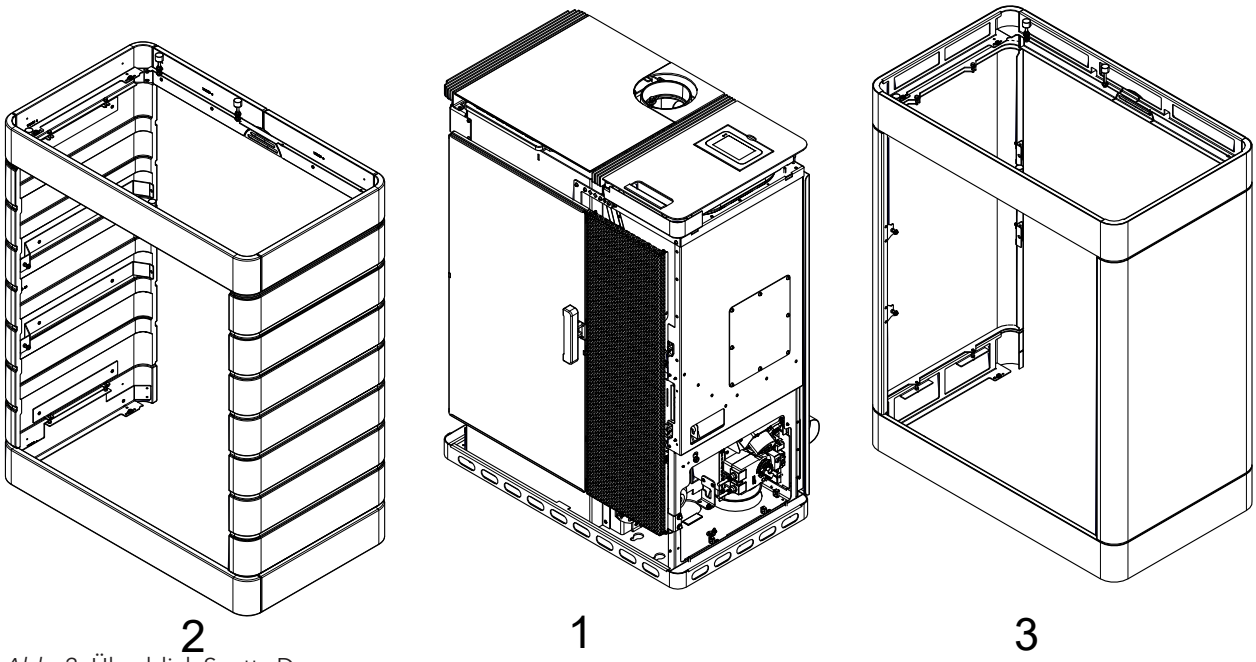

Abb. 2: Überblick Scotty Duo

1 Scotty Duo Grundgerät	2 Keramikverkleidung
3 Stahlverkleidung	

4.3.2 Abmessungen

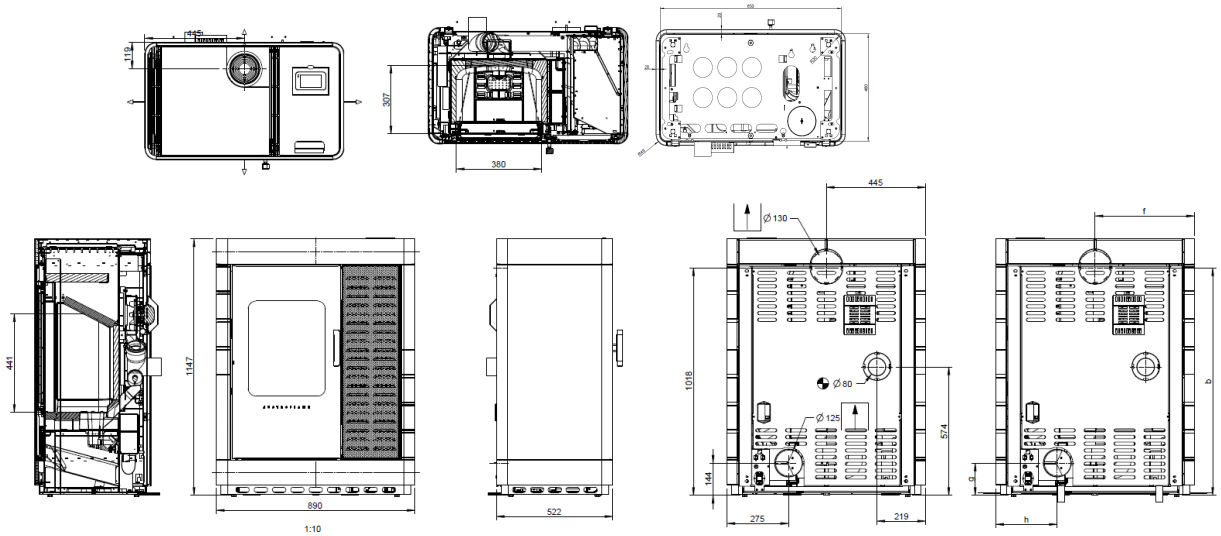

Abb. 3: Scotty Duo Abmessungen

4.3.3 Platzierung des Typenschildes



Das Typenschild Ihres Ofen befindet sich auf der Innenseite des Tankdeckels.

Abb. 4: Typenschild

5 Technische Daten

5.1 Technische Daten nach Verordnung (EU) 2015/1185 und del. Verordnung (EU) 2015/1186

Kontaktangaben des Herstellers oder seines autorisierten Vertreters

Hersteller:	Austroflamm GmbH
Kontakt:	-
Anschrift:	Austroflamm-Platz 1
	4631 Krenglbach
	Austria

Angaben zum Gerät

Modellkennung(en):	Scotty Duo Pellet-/Scheitholzbetrieb
Gleichwertige Modelle:	-
Prüfberichte:	1625-AoP-CPR-1026 25 2175 1625
Angewendete harmonisierte Normen:	EN 16510-2-6:2022 EN 16510-2-1:2022
Andere angewendete Normen/techn. Spezifikationen:	-
Indirekte Heizfunktion:	Nein / Nein
Direkte Wärmeleistung:	9,4 / 9,0
Indirekte Wärmeleistung:	- / -

Eigenschaften beim Betrieb mit dem bevorzugten Brennstoff

Raumheizungs-Jahresnutzungsgrad η_s:	79,4 / 76
Energieeffizienzindex (EEI):	119 / 114

Besondere Vorkehrungen bei Zusammenbau, Installation oder Wartung

Ist in den einzelnen Kapiteln der Betriebsanleitung beschrieben.

Brennstoff	**Bevorzugter Brennstoff (nur einer):**	**Sonstige(r) geeignete(r) Brennstoff(e):**	**ηs [x%]:**	**Raumheizungs-Emissionen bei Nennwärmeleistung (*)**				**Raumheizungs-Emissionen bei Mindestwärmeleistung (*)**			
				PM	**OGC**	**CO**	**NOx**	**PM**	**OGC**	**CO**	**NOx**
				[x] mg/Nm³ (13% O2)				**[x] mg/Nm³ (13% O2)**			
Scheitholz, Feuchtigkeitsgehalt ≤ 25 %	nein	ja	76	40	160	1500	200	-	-	-	-
Pressholz, Feuchtigkeitsgehalt < 12 %	ja	nein	79,4	20	60	94	200	-	12	700	125
Sonstige holzartige Biomasse	nein	nein	-	-	-	-	-	-	-	-	-
Nicht-holzartige Biomasse	nein	nein	-	-	-	-	-	-	-	-	-
Anthrazit und Trockendampfkohle	nein	nein	-	-	-	-	-	-	-	-	-
Steinkohlenkoks	nein	nein	-	-	-	-	-	-	-	-	-
Schwelkoks	nein	nein	-	-	-	-	-	-	-	-	-
Bituminöse Kohle	nein	nein	-	-	-	-	-	-	-	-	-
Braunkohlebriketts	nein	nein	-	-	-	-	-	-	-	-	-
Torfbriketts	nein	nein	-	-	-	-	-	-	-	-	-
Briketts aus einer Mischung aus fossilen Brennstoffen	nein	nein	-	-	-	-	-	-	-	-	-
Sonstige fossile Brennstoffe	nein	nein	-	-	-	-	-	-	-	-	-
Briketts aus einer Mischung aus Biomasse und fossilen Brennstoffen	nein	nein	-	-	-	-	-	-	-	-	-
Sonstige Mischung aus Biomasse und festen Brennstoffen	nein	nein	-	-	-	-	-	-	-	-	-
(*) PM = Staub, OGC = gasförmige organische Verbindungen, CO = Kohlenmonoxid, NOx = Stickoxide											

Eigenschaften beim ausschließlichen Betrieb mit dem bevorzugten Brennstoffen

Angabe	Symbol	Wert	Einheit		Angabe	Symbol	Wert	Einheit
Wärmeleistung					**Thermischer Wirkungsgrad (Brennstoffwirkungsgrad) (auf Grundlage des NCV)**			
Nennwärmeleistung	Pnom	9,4 / 9,0	kW		thermischer Wirkungsgrad (Brennstoffwirkungsgrad) bei Nennwärmeleistung	ηth,nom	90,0 / 86	%
Mindestwärmeleistung (Richtwert)	Pmin	- / -	kW		thermischer Wirkungsgrad (Brennstoffwirkungsgrad) bei Mindestwärmeleistung (Richtwert)	ηth,min	90,0 / -	%
Hilfsstromverbrauch					**Art der Wärmeleistung/Raumtemperaturkontrolle**			
Bei Nennwärmeleistung	elmax	0,017 / 0,017	kW		einstufige Wärmeleistung, keine Raumtemperaturkontrolle			ja
Bei Mindestwärmeleistung	elmin	0,011 / 0,011	kW		zwei oder mehr manuell einstellbare Stufen, keine Raumtemperaturkontrolle			nein
Im Bereitschaftszustand	elSB	0,005 /	kW		Raumtemperaturkontrolle mit mechanischem Thermostat			nein
Leistungsbedarf der Pilotflamme					mit elektronischer Raumtemperaturkontrolle			nein
Leistungsbedarf der Pilotflamme (soweit vorhanden)	Ppilot	-	kW		mit elektronischer Raumtemperatur-kontrolle und Tageszeitregelung			nein
					mit elektronischer Raumtemperatur-kontrolle und Wochentagsregelung			nein
					Sonstige Regelungsoptionen (Mehrfachnennungen möglich)			
					Raumtemperaturkontrolle mit Präsenzerkennung			nein
					Raumtemperaturkontrolle mit Erkennung offener Fenster			nein
					mit Fernbedienungsoption			nein

5.2 Allgemeine technische Daten

Pelletbetrieb

Masse und Gewicht	
Höhe [mm]	1147
Breite [mm]	890
Tiefe [mm]	522
Feuerraum Breite [mm]	380
Feuerraum Höhe [mm]	441
Feuerraum Tiefe [mm]	307
Rauchrohrabgang Durchmesser [mm]	130
Außenluftanschluss Durchmesser [Ø mm]	125
Gewicht Grundgerät [kg]	-
Gewicht Xtra [kg]	-
Gewicht HMS [kg]	-
Gesamtgewicht inkl. Stahlmantel (STM) [kg]	261
Gesamtgewicht inkl. Keramikmantel (KMG) [kg]	300
Gesamtgewicht inkl. Specksteinmantel (SPM) [kg]	-
b: Rauchrohranschlusshöhe hinten mittig (lt. Skizze) [mm]	1018
f: Rauchrohranschluss von rechts (lt. Skizze) [mm]	444
g: Außenluftanschlusshöhe mittig (lt. Skizze) [mm]	144
h: Außenluftanschluss von links (lt. Skizze) [mm]	275
Mindestabstand zu angrenzenden brennbaren Materialien (z. B. Möbel) dP [mm]	1000
Mindestabstand zu brennbaren Materialien – Abstand zur Seitenwand links dS_1 [mm]	100
Mindestabstand zu brennbaren Materialien – Abstand zur Rückwand dR [mm]	180
Mindestabstand zu brennbaren Materialien – Abstand zur Seitenwand rechts dS_2 [mm]	100
Mindestabstände zu brennbaren Materialien – Abstand unter der Feuerstätte dB [mm]	0
Mindestabstand zu brennbaren Materialien – Abstand am Fußboden nach vorne dF [mm]	0
Mindestabstand zu brennbaren Materialien – Abstand zur Seitenwand im Strahlungsbereich links dL_1 [mm]	-
Mindestabstand zu brennbaren Materialien – Abstand zur Seitenwand im Strahlungsbereich rechts dL_2 [mm]	-
Mindestabstand zu brennbaren Materialien – Abstand zur Decke dC [mm]	750
Mindestabstand zu nicht brennbaren Materialien [mm]	50

Leistung	
Nennwärmeleistung [kW]	9,4
Heizleistung minimal [kW]	2,8
Heizleistung maximal [kW]	9,4
Raumheizvermögen minimal [m³]	114
Raumheizvermögen maximal [m³]	305
Pelletbehälter Fassungsvermögen [kg/l]	≈34/51
Brennstoffdurchsatz minimal [kg/h]	0,6
Brennstoffdurchsatz maximal [kg/h]	1,87
Brenndauer Minimal [h]	18
Brenndauer Maximal [h]	56
Stromansschluss [V/Hz]	230/50
Energieeffizienzindex (EEI)	119
Energieeffizienzklasse	A+
Direkte Wärmeleistung [kW]	9,4
Indirekte Wärmeleistung [kW]	-
Wirkungsgrad bei Nennwärmeleistung [%]	90,0
Wirkungsgrad bei Teillast-Wärmeleistung[%]	90,0

Abgaswerte für die Mehrfachbelegung des Schornsteins (nach DIN 18160-1) bzw. zur Bemessung des Schornsteines (nach DIN EN 13384-2).

Daten für den Schornsteinfeger	
Abgasmassenstrom bei Nennwärmeleistung [g/s]	5,6
Abgastemperatur [°C]	219
Mindestförderdruck bei Nennwärmeleistung [Pa]	12
Mindestförderdruck für Schornsteinberechnung [Pa]	3

Scheitholzbetrieb

Masse und Gewicht	
Höhe [mm]	1147
Breite [mm]	890
Tiefe [mm]	522
Feuerraum Breite [mm]	380
Feuerraum Höhe [mm]	441
Feuerraum Tiefe [mm]	307
Backfach Breite [mm]	-
Backfach Höhe [mm]	-
Backfach Tiefe [mm]	-
Warmhaltefach Breite [mm]	-
Warmhaltefach Höhe [mm]	-
Warmhaltefach Tiefe [mm]	-
Maße a (mit Austroflamm Winkelrohr) [mm]	-
Maße b (mit Austroflamm Winkelrohr) [mm]	-
Maße c (mit Austroflamm Winkelrohr) [mm]	-
Maße d (mit Austroflamm Winkelrohr) [mm]	-
Rauchrohrabgang Durchmesser [mm]	130
Außenluftanschluss Durchmesser [Ø mm]	125
Gewicht Grundgerät [kg]	-
Gewicht Xtra [kg]	-
Gewicht HMS [kg]	-
Gesamtgewicht inkl. Stahlmantel (STM) [kg]	261
Gesamtgewicht inkl. Keramikmantel (KMG) [kg]	-
Gesamtgewicht inkl. Specksteinmantel (SPM) [kg]	-
Mindestabstand zu angrenzenden brennbaren Materialien (z. B. Möbel) dP [mm]	1000
Mindestabstand zu brennbaren Materialien – Abstand zur Seitenwand links dS_1 [mm]	100
Mindestabstand zu brennbaren Materialien – Abstand zur Rückwand dR [mm]	180
Mindestabstand zu brennbaren Materialien – Abstand zur Seitenwand rechts dS_2 [mm]	100
Mindestabstände zu brennbaren Materialien – Abstand unter der Feuerstätte dB [mm]	0
Mindestabstand zu brennbaren Materialien – Abstand am Fußboden nach vorne dF [mm]	0
Mindestabstand zu brennbaren Materialien – Abstand zur Seitenwand im Strahlungsbereich links dL_1 [mm]	-
Mindestabstand zu brennbaren Materialien – Abstand zur Seitenwand im Strahlungsbereich rechts dL_2 [mm]	-
Mindestabstand zu brennbaren Materialien – Abstand zur Decke dC [mm]	750
Mindestabstand zu nicht brennbaren Materialien [mm]	50
zul. Brennstoff-Füllmenge [kg/h]	2,0

Leistung	
Nennwärmeleistung [kW]	9,0
Heizleistung minimal [kW]	-
Heizleistung maximal [kW]	9,0
Raumheizvermögen minimal [m³]	114
Raumheizvermögen maximal [m³]	305
Energieeffizienzklasse	A+
Energieeffizienzindex (EEI)	114
Direkte Wärmeleistung [kW]	9,0
Indirekte Wärmeleistung [kW]	-
Wirkungsgrad bei Nennwärmeleistung [%]	86
Wirkungsgrad bei Teillast-Wärmeleistung[%]	-

Abgaswerte für die Mehrfachbelegung des Schornsteins (nach DIN 18160-1) bzw. zur Bemessung des Schornsteines (nach DIN EN 13384-2).

Daten für den Schornsteinfeger	
Abgasmassenstrom bei Nennwärmeleistung [g/s]	8,3
Abgastemperatur [°C]	211
Mindestförderdruck bei Nennwärmeleistung [Pa]	12
bei 0,8-facher Nennwärmeleistung [Pa]	10

6 Transport, Handhabung und Lagerung

6.1 Transport



Abb. 5: Verschlag

Jeder Austroflamm Kombiofen ist umweltfreundlich und geschützt verpackt.

Die Verpackung besteht aus

- der Palette,
- Verschlag und
- Schutzfolie.

Die Verpackung besteht aus unbehandeltem heimischen Holz bzw. Materialien.

Den Verschlag inkl. Kombiofen mit einem Hubwagen bzw. Stapler transportieren.

1) Der Kombiofen ist mit Kabelbinder an den seitlichen Streben des Verschlages gesichert. Diese Kabelbinder sind zu entfernen.
2) Der Verschlag wird durch Entfernen der Schrauben, die den Verschlag am Boden mit der Palette verbinden, demontiert.
3) Der lose Holzverschlag ist vom Kombiofen weg zu nehmen.
4) Der Kombiofen von der Palette lösen. Dazu sind Schrauben auf der Palettenoberfläche abzuschrauben.
5) Der Luftpolster / Transportschutz für das Keramott und die Zugplatte im Feuerraum ist zu entnehmen.
6) Überprüfen Sie die angelieferte Ware umgehend auf Vollständigkeit und Transportschäden.
7) Kontrollieren Sie den Beipack: Handschuh, Anleitung, Netzkabel, Infoblätter usw. Beipack befindet sich im Tankbehälter.
8) Überprüfen Sie vor der Montage des Kombiofen die Funktion aller beweglichen Teile. Grundsätzlich sind alle Mängel vor der Montage des Kombiofens zu melden.

6.2 Transporthilfe

HINWEIS

Die Transporthilfe muss unbedingt vor der Montage des Gerätes entfernt werden!

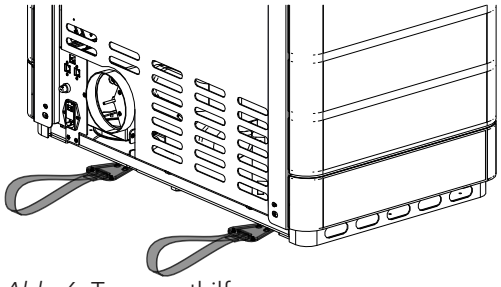

Abb. 6: Transporthilfe

Für den Transport dürfen nur zugelassene Transporthilfen mit ausreichender Tragfähigkeit verwendet werden. Vor der Montage müssen diese entfernt werden.

6.3 Lagerung

Der Kombiofen muss in einem trockenen Raum/Lager gelagert werden. Vor Schmutz, Hitze und Nässe schützen.

Folgende Abbildungen sind auf dem Verschlag angebracht und müssen beachtet werden:



- Zerbrechlich – immer aufrecht aufstellen – vor Nässe schützen und trocken lagern.

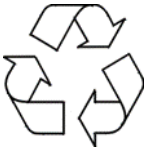

- Verpackungsmaterial umweltgerecht trennen und entsorgen.



- Der Verschlag kann in die getrennte Sammlung für Verpackungen entsorgt werden. Die örtlichen Entsorgungsbestimmungen müssen beachtet werden.

7 Anforderungen an den Aufstellort

7.1 Einzuhaltende Sicherheitsabstände

Wenn Ihr Fußboden aus einem brennbaren Material ausgeführt ist, muss als Schutz, ein nicht brennbares Material im vorderen Bereich des Gerätes verwendet werden. Für nähere Informationen wenden Sie sich an einen Austroflamm-Händler.

Beachten Sie, dass der Aufstellungsraum mind. eine Türe / ein Fenster ins Freie aufweist oder mit einem derartigen Raum direkt verbunden sein muss. Andere Feuerstätten und Dunstabzugshauben dürfen nicht im Raumluftverbund mit dieser Feuerstätte betrieben werden.

Dieser Kombiofen wird unter Beachtung der Sicherheitsabstände auf den Boden gestellt und waagrecht ausgerichtet. Die Stellfüße sind in der Höhe einstellbar.

HINWEIS

Eine Bodenschutzplatte muss verwendet werden, wenn Ihr Boden aus einem brennbaren Material ausgeführt ist.

Sicherheitsabstände bei brennbaren Gegenständen, wie Holzmöbel, Stoffmöbel, Sofas, etc. müssen eingehalten werden. Im Fall von sehr hitzeempfindlichen Gegenständen muss der Abstand zum Kombiofen vergrößert werden, um Schäden durch die Wärme zu vermeiden.

Entnehmen Sie die nötigen Sicherheitsabstände der untenstehenden Tabelle.

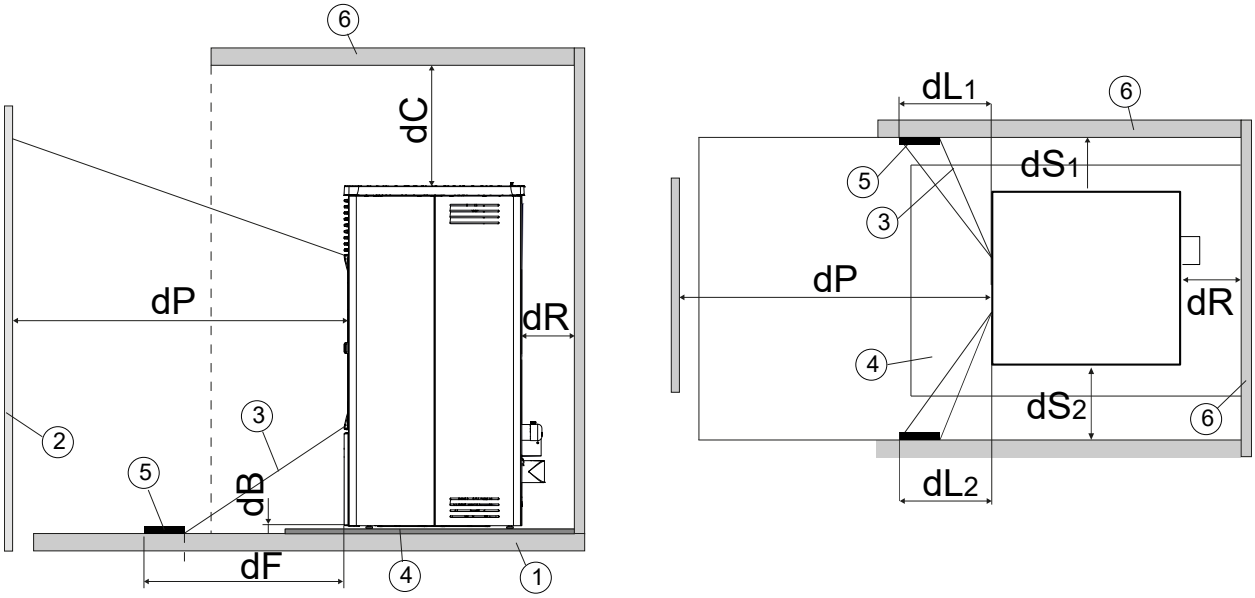

1	Fussboden	2	Brennbare Materialien vorne
3	Bestrahlte Fläche	4	Fussbodenschutzplatte
5	Bestrahlte Fläche, die zu schützen ist	6	Fläche brennbare Materialien vorne/seitlich/hinten

Sicherheitsabstand vom Brennstoff	
Mindestabstand zu angrenzenden brennbaren Materialien (z. B. Möbel) dP [mm]	1000
Mindestabstand zu brennbaren Materialien – Abstand zur Seitenwand links dS_1 [mm]	100
Mindestabstand zu brennbaren Materialien – Abstand zur Rückwand dR [mm]	180
Mindestabstand zu brennbaren Materialien – Abstand zur Seitenwand rechts dS_2 [mm]	100
Mindestabstände zu brennbaren Materialien – Abstand unter der Feuerstätte dB [mm]	0
Mindestabstand zu brennbaren Materialien – Abstand am Fußboden nach vorne dF [mm]	0
Mindestabstand zu brennbaren Materialien – Abstand zur Seitenwand im Strahlungsbereich links dL_1 [mm]	-
Mindestabstand zu brennbaren Materialien – Abstand zur Seitenwand im Strahlungsbereich rechts dL_2 [mm]	-
Mindestabstand zu brennbaren Materialien – Abstand zur Decke dC [mm]	750
Mindestabstand zu nicht brennbaren Materialien [mm]	50

7.2 Anforderungen an den Aufstellungsraum

Ihr Kombiofen darf nicht aufgestellt werden in:

- Räumen, in denen die erforderliche Verbrennungsluftzufuhr nicht gewährleistet ist.
- Räumen, die allgemein zugänglich sind, insbesondere Fluchtwegen (Treppenhäuser in Wohngebäuden mit nicht mehr als 2 Wohnungen zählen nicht zu den allgemein zugänglichen Räumen).
- Räumen, in denen leicht entzündliche oder explosionsfähige Stoffe oder Gemische verarbeitet, gelagert oder hergestellt werden.
- Räumen, Wohnungen oder Nutzungseinheiten, aus denen Luft mit Hilfe von Ventilatoren, wie Lüftungs- oder Warmluftheizungsanlagen, Dunstabzugshauben, Abluftwäschetrockner, abgesaugt wird. Es sei denn, die gefahrlose Funktion des Kombiofens ist sichergestellt.

  Dies ist gewährleistet, wenn:

  – die Anlagen nur Luft innerhalb eines Raumes umwälzen.

  – die Anlagen Sicherheitseinrichtungen haben, die Unterdruck im Aufstellraum selbsttätig und zuverlässig verhindern.

  – ein gleichzeitiger Betrieb der Feuerstätte und der luftabsaugenden Anlage durch Sicherheitseinrichtungen verhindert wird.

  – die Abgasführung durch besondere Sicherheitseinrichtung überwacht wird.

Bodentragfähigkeit

Prüfen Sie vor dem Aufstellen, ob die Tragfähigkeit der Unterkonstruktion dem Gewicht Ihres Kombiofens standhält.

- Die Aufstellfläche für den Kombiofen muss über eine angemessene Tragfähigkeit verfügen. Wenn eine vorhandene Konstruktion diese Bedingung nicht erfüllt, müssen für ihre Erfüllung geeignete Maßnahmen (z. B. Platte zur Lastverteilung) ergriffen werden.

7.3 Anforderungen an den Schornstein

Für den Anschluss der Rauchrohre an den Schornstein gibt es zu Ihrer eigenen Sicherheit nationale und lokale Bestimmungen. Ihr Kombiofen ist werksseitig zum Anschluss mit Rauchrohrdurchmesser (siehe Kapitel Technische Daten) vorbereitet. Er kann mit geringfügigen Änderungen vor Ort auch hinten angeschlossen werden. Beim Anschluss mit anderen Rohrdurchmessern ist die Zustimmung Ihres Kaminkehrers erforderlich. Ihr Kombiofen-Fachhändler kennt die Richtlinien. Zu Ihrer eigenen Sicherheit soll der Rauchrohranschluss durch eine Fachkraft erfolgen.

7.4 Verbrennungsluft / Außenluftzufuhr

Dieser Kombiofen benötigt für den ordnungsgemäßen Betrieb ausreichend Verbrennungsluft. Bei dichten Gebäudehüllen reicht die Raumluft nicht aus. Daher muss die benötigte Verbrennungsluft von außen zugeführt werden.

Ihr Kombiofen ist für diese Situation (raumluftunabhängiger Betrieb) vorbereitet. Die externe Zuluftleitung ist dicht an den Kombiofen anzuschließen (z.B.: Rohrschelle oder luftdichtes Klebeband). Ihr Fachhändler berät Sie über den korrekten Anschluss.

8 Brennstoffmaterial/-menge

8.1 Brennstoffmaterial



Abb. 7: Pellet



Abb. 8: ENplus A1

Pellets

Schlechte Pelletsqualität verursacht beim Verbrennen starke Rückstände im Kombiofen. Wir empfehlen daher unbedingt Pellets zu verwenden, die keine künstlichen Bindemittel enthalten. Damit verbleibt nur ein geringer unverbrannter Rückstand.

ENplus-A1 zertifizierte Pellets erfüllen diesen Anspruch.

Bei der Lagerung der Pellets ist unbedingt darauf zu achten, dass diese trocken, kühl und frei von Verschmutzungen gelagert werden. Feuchte, schmutzige oder alte Pellets bewirken eine schlechte Verbrennung und verstopfen die Förderschnecke.

Eine verstopfte Förderschnecke, auf Grund von unsachgemäßer Pelletnutzung, ist von der Garantie ausgenommen.

Wir empfehlen, bei längerer bevorstehender Nichtnutzug des Kombiofens (Sommerzeit), die Förderschnecke leerlaufen zu lassen.

HINWEIS

Verwenden Sie nur Pellets mit einem **Durchmesser von 6mm** und maximal 1% der Pellets dürfen länger als 40mm sein, dabei beträgt die max. Länge 45mm.

HINWEIS

Die Verwendung von minderwertigen, feuchten, schmutzigen oder alten Pellets oder anderem Material schadet der Funktion Ihres Kombiofens und bewirkt den Verlust der Garantie und der Gewährleistung.



Abb. 9: Scheitholz

Scheitholz

Verwenden Sie ausschließlich unbehandeltes, trockenes Holz.

Die Holzfeuchte sollte < 15 % sein.

Grundsätzlich bestimmt die eingelegte Menge an Scheitholz die abgegebene Heizleistung. Wird deutlich zu viel Holz eingelegt, kann dies zu Überhitzung und Schäden am Ofen führen. Feuchtes Holz bewirkt eine schlechte Verbrennung und schlechte Abgaswerte sowie eine Verschmutzung der Sichtscheibe und der Rauchgaszüge.

Die für Ihr Ofenmodell geeignete Scheitholzmenge finden Sie im Datenblatt.

Explosive Stoffe

Das Verbrennen oder Einbringen von leicht brennbaren oder explosiven Stoffen (wie leere Spraydosen und dgl.) in den Brennraum sowie deren Lagerung in unmittelbarer Nähe Ihres Pelletofens, ist wegen Explosionsgefahr strengstens verboten!

Heizmaterial

Verbrennen Sie ausschließlich das empfohlene Heizmaterial.

Zugelassener Brennstoff

Pellets sind für unseren Kombioffen zugelassen. Trockenes, gut abgelagertes, naturbelassenes Scheitholz (bevorzugt Hartholz) ist auch ein möglicher Brennstoff für unsere Kombiofen.

Rundes Holz ist mindestens einmal zu spalten, damit es besser anbrennt. Der Durchmesser des gespaltenen Scheites darf 7 cm nicht überschreiten.

8.2 Brennstoffmenge

Maximale Brennstoffmenge

Jeder Kombiofen ist auf eine maximale Brennstoffmenge siehe Kapitel Technische Daten ausgelegt. Größere Brennstoffmengen führen zu Überhitzung und Beschädigungen am Kombiofen!

HINWEIS

Um Schäden zu vermeiden, dürfen Sie Ihren Kombiofen **NIE** mit einer größeren Menge, als der Brennstoffmenge laut Bedienungsanleitung betreiben!

9 Montage

Die Montage und Installation darf ausschließlich vom autorisierten Fachbetrieb durchgeführt werden.

Überprüfen Sie vor der Montage des Kombiofens die Funktion aller beweglichen Teile. Grundsätzlich sind alle Mängel vor der Montage des Kombiofens zu melden.

Regional geltenden Sicherheits- und Baubestimmungen beachten und kontaktieren Sie Ihren Schornsteinfegermeister diesbezüglich.

Nur hitzebeständige Dichtmaterialien, Dichtbänder, hitzebeständiges Silikon und Mineralwolle verwenden.

Sicherstellen, dass das Rauchrohr nicht den freien Querschnitt des Schornsteins blockiert.

Falls Ihr Kombiofen für den raumluftunabhängigen Betrieb vorgesehen ist, müssen die Ofenrohranschlüsse dauerhaft dicht angeschlossen werden. Verwenden Sie geeignetes hitzefestes Silikon für das Aufsetzen des Ofenrohrs auf den konischen Rauchrohrstutzen und zum Einsetzen in das Rohrfutter des Schornsteins.

Den Kombiofen keinesfalls auf ungeschütztem Boden verschieben. Als Montagehilfe und Unterlage eignen sich starke Wellpappe, Karton oder ein ausgedienter Teppich. So können Sie den Kombiofen vorsichtig bewegen.

Für eine fachgerechte Installation empfehlen wir originale Rauchrohre aus unserem Austroflamm Sortiment.

In den folgenden Kapiteln informieren wir Sie über,

- den Ein- bzw. Anbau von Zubehörteilen,
- weitere wichtige Gegebenheiten und Hinweise bzgl. der Montage.

Angeführte Schutzausrüstung und Werkzeuge werden für die folgenden Arbeitsschritte benötigt

Art der Schutzausrüstung	
	Sicherheitshandschuhe
	Sicherheitsschuhe

Arbeitsmittel	Tätigkeit
Isolierte Werkzeuge	Um den Lack nicht zu beschädigen oder zu zerkratzen, sollten keine scharfen Gegenstände oder Werkzeuge verwendet werden. Stattdessen werden beim Zusammenbauen und Zerlegen von Teilen am Ofen bevorzugt **isolierte Werkzeuge** verwendet.
Torxschlüssel-Set	diverse Montagearbeiten
Inbusschlüssel-Set	diverse Montagearbeiten
Gabelschlüssel-Set	diverse Montagearbeiten

9.1 Durchführung

9.1.1 Keramott montieren

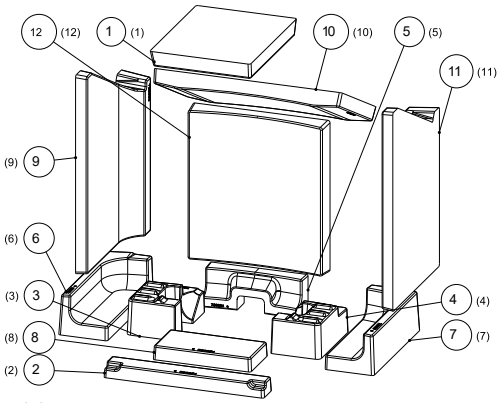

Abb. 10: Keramott montieren

Nummerierung in der runden Klammer = Einbaureihenfolge

9.1.2 Verkleidung Keramik montieren

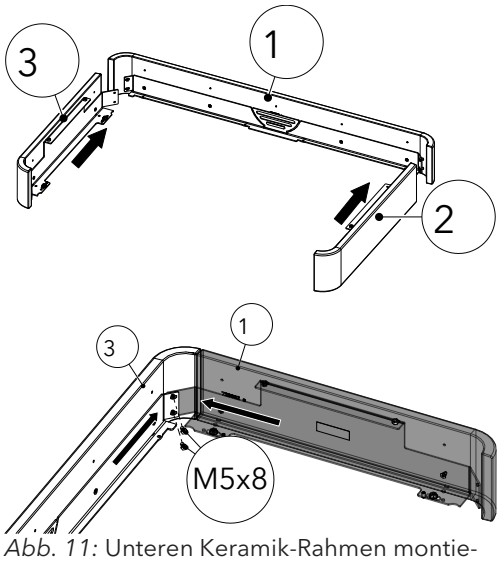

Abb. 11: Unteren Keramik-Rahmen montieren

1) Unteren Keramik-Rahmen zusammenbauen.
2) Die vier Zylinderschrauben ISK M5x8 ausrichten und festziehen (Inbusschlüssel 3).

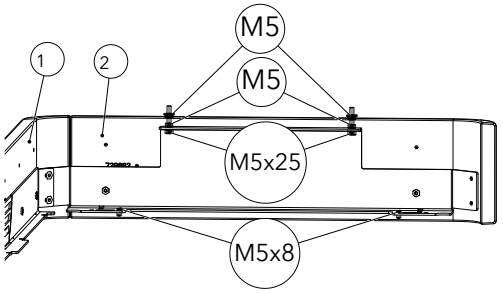

3) Die gekennzeichneten Schrauben auf Teil 2 + 3 vormontieren.
   ⇨ Dadurch wird die Befestigung am Kombiofen erleichtert.

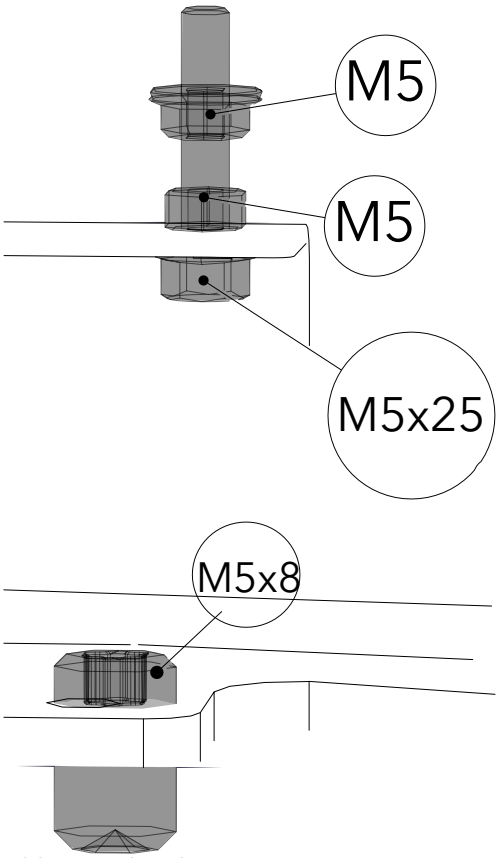

Abb. 12: Schrauben vormontieren

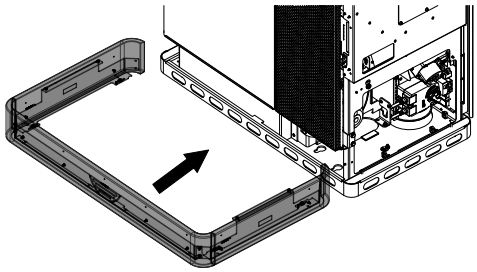

Abb. 13: Sockel montieren

4) Sockel montieren.

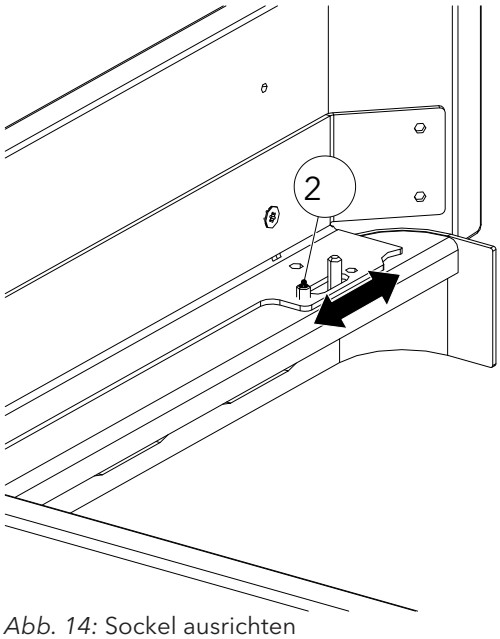

Abb. 14: Sockel ausrichten

5) Den Sockel mit den Einstellschrauben (2) (TX10) seitlich am Kombiofen ausrichten.

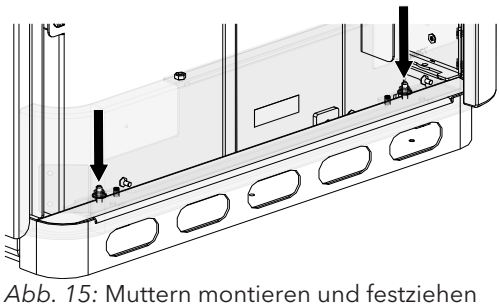

Abb. 15: Muttern montieren und festziehen

6) Vier Muttern (M5/SW8) seitlich festziehen.

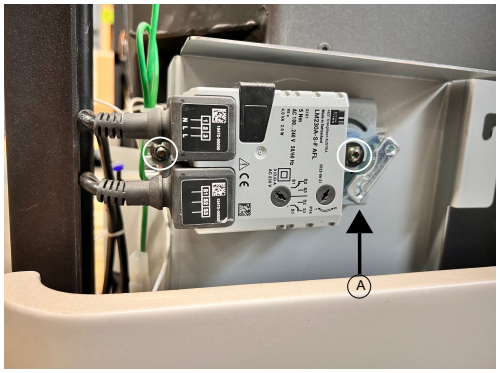

Abb. 16: Kipprostmotor abbauen

7) Kipprostmotor abbauen.
   ⇨ Die Stellung vom Kipprostmotor (A) beachten. Ist die Stellung anders als abgebildet kontaktieren Sie unseren Fachhändler.
8) Die zwei Schrauben lösen und Kipprostmotor abnehmen.

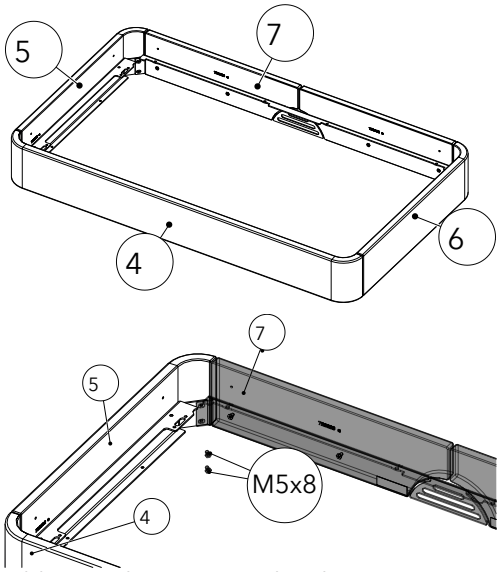

Abb. 17: Oberen Keramik-Rahmen montieren

9) Oberen Keramik-Rahmen zusammenbauen (4+5+6+7).
   ⇨ Acht M5x8 ISK 8N 1206 Schrauben ausrichten und festziehen.

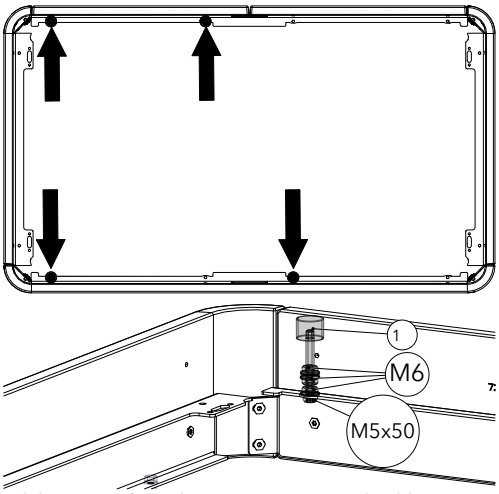

Abb. 18: Schrauben, Muttern und Silikon-Metall-Puffer montieren

10) Schrauben (M5x50), Muttern (M6) und Silikon-Metall-Puffer (1), an den vier gekennzeichneten Stellen montieren.

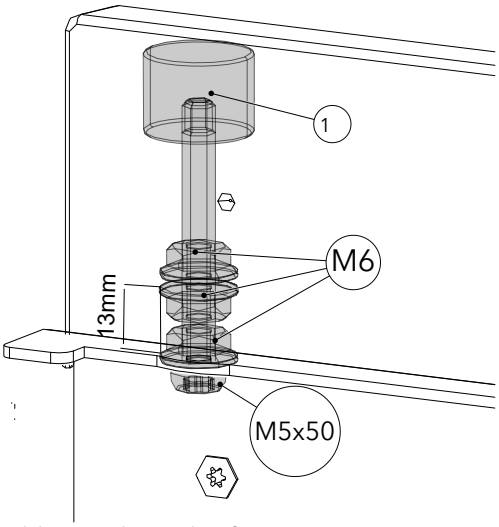

Abb. 19: Abstand auf 13 mm

11) Den Abstand auf 13 mm überprüfen und justieren.

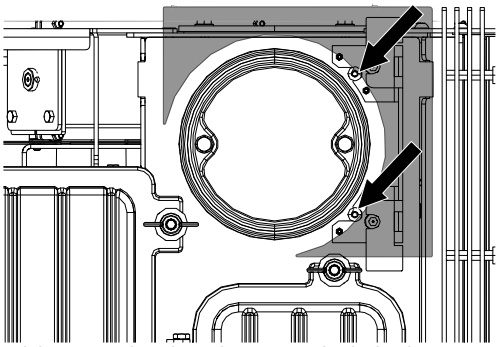

Abb. 20: Schauben lösen und Abdeckung entfernen

12) Die beiden Schrauben (TX25) lockern und die Abdeckung (Langlöcher) entfernen.

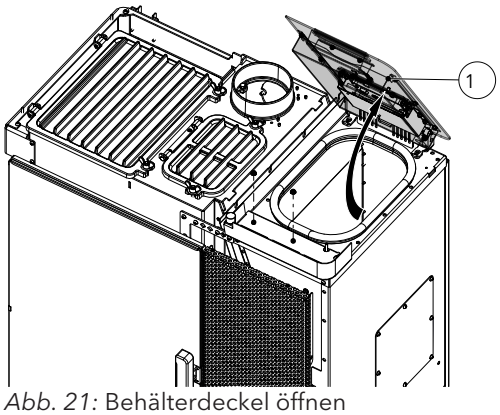

Abb. 21: Behälterdeckel öffnen

13) Den Behälterdeckel (1) ganz öffnen.

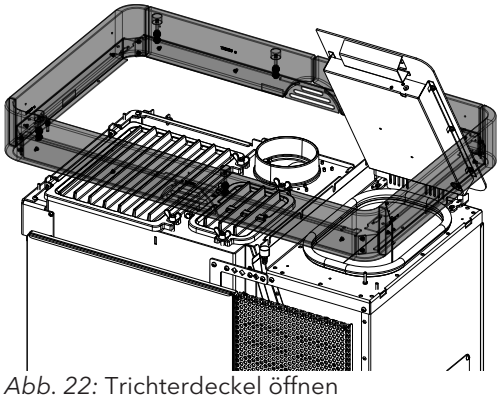

Abb. 22: Trichterdeckel öffnen

14) Oberen Ring montieren.

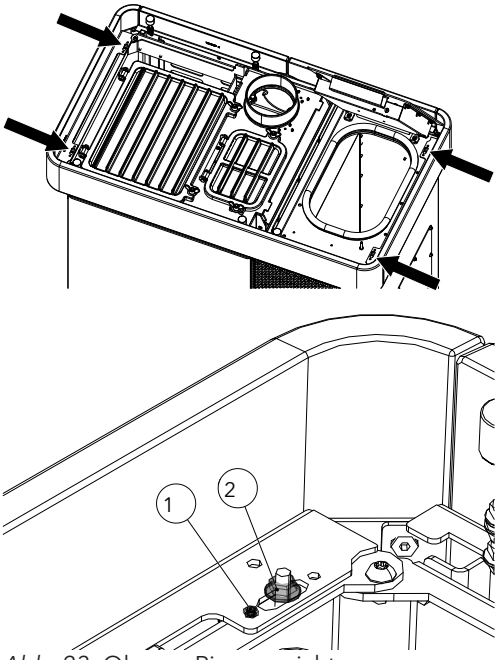

Abb. 23: Oberen Ring ausrichten

15) Den oberen Ring und mit den Gewindestift M5x8 (1) ausrichten.
16) Die vier Muttern mit Flansch M5 (2) montieren und festziehen.

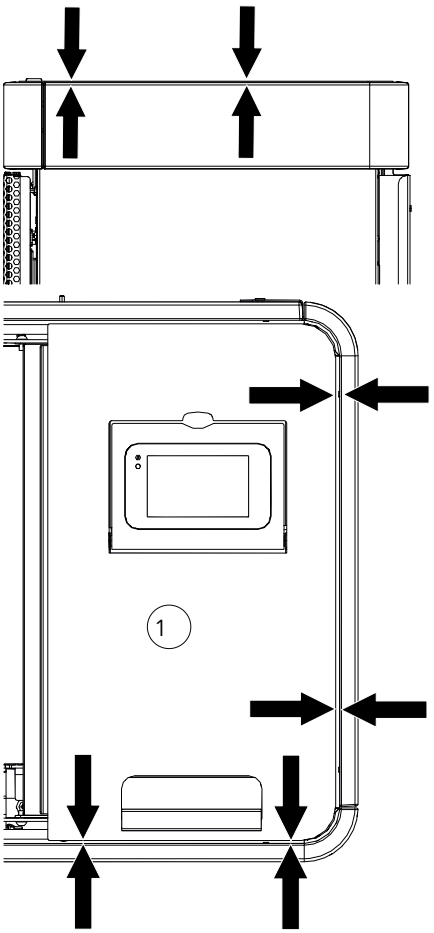

Abb. 24: Oberen Keramik-Rahmen ausrichten

17) Verwenden Sie die Einstellschrauben (TX10) um den oberen Keramik-Rahmen und den Behälterdeckel (1) auszurichten.

18) Die hintere Blende demontieren.

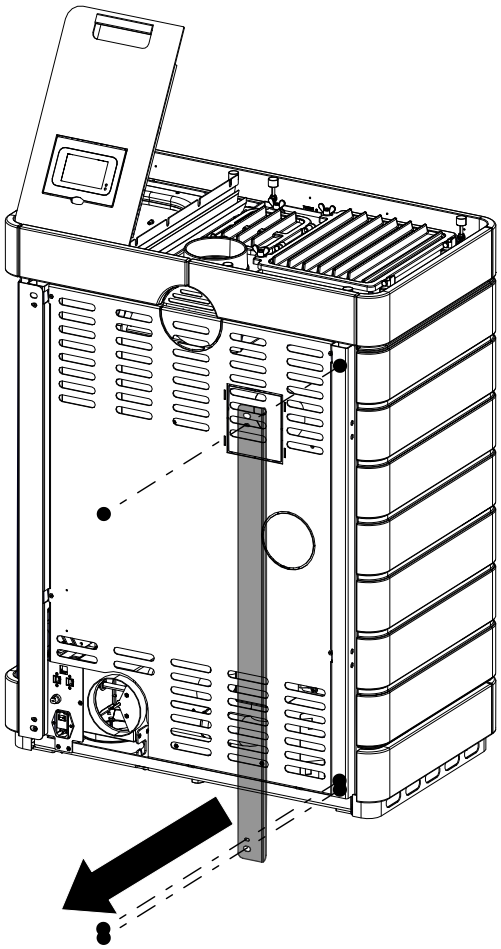

Abb. 25: Blende demontieren

19) Seitliche Keramikverkleidung von hinten am Kaminofen befestigen.

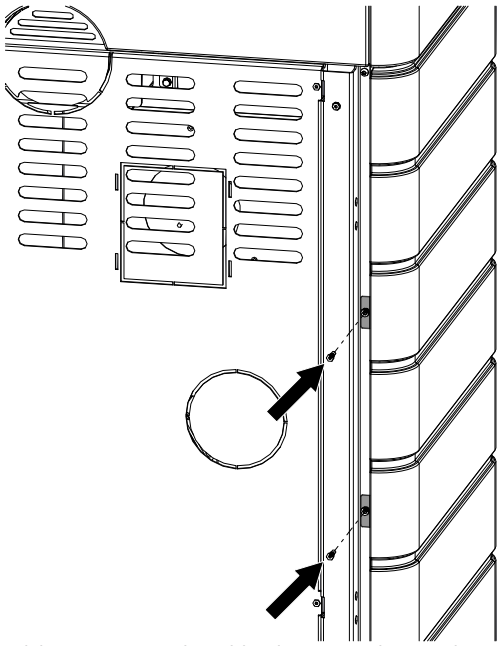

Abb. 26: Keramikverkleidung von hinten befestigen

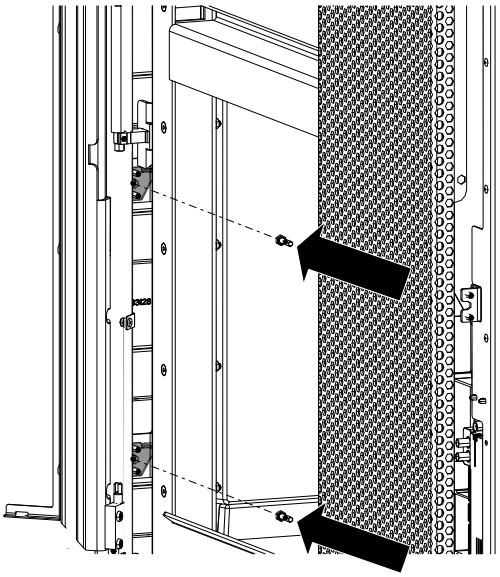

Abb. 27: Tür öffnen und Keramikverkleidung befestigen

20) Tür öffnen und von der Innenseite die seitliche Keramikverkleidung befestigen.

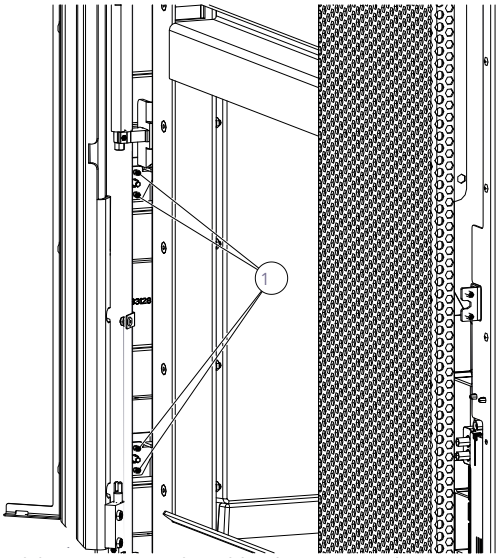

Abb. 28: Keramikverkleidung ausrichten

21) Mit den Einstellschrauben (1) kann die Keramikverkleidung mit der Tür ausgerichtet werden.
    ⇨ Stellen Sie die Einstellschrauben so ein, dass die Tür leicht aufgemacht werden kann, ohne die seitliche Keramikverkleidung zu berühren.

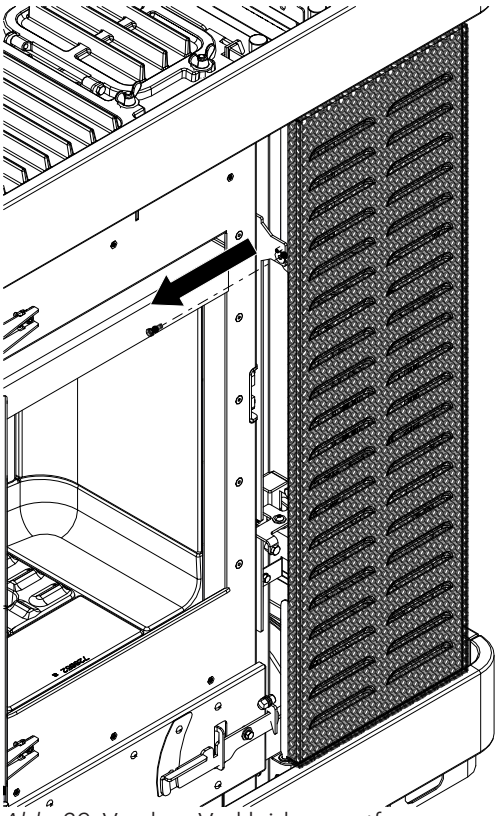

Abb. 29: Vordere Verkleidung entfernen

22) Bei der vorderen Verkleidung die Schraube lösen und die Verkleidung entfernen.

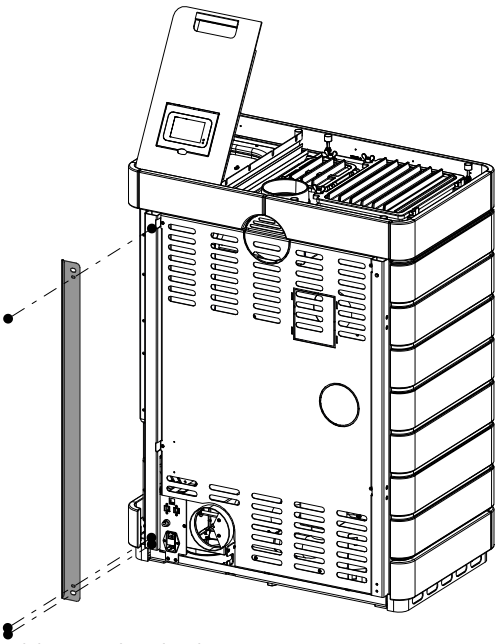

Abb. 30: Blende demontieren

23) Die hinter Blende demontieren.

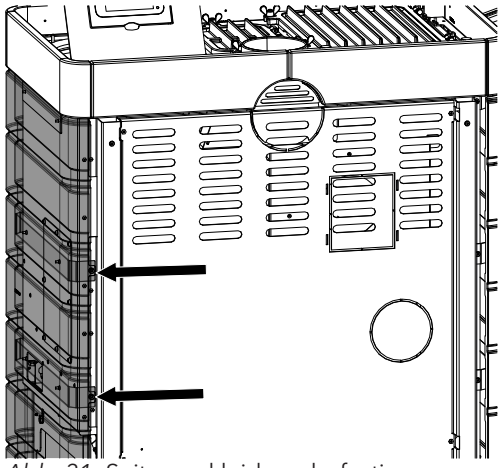

Abb. 31: Seitenverkleidung befestigen

24) Die rechte Seitenverkleidung wie bereits beschrieben anbringen und hinten befestigen.

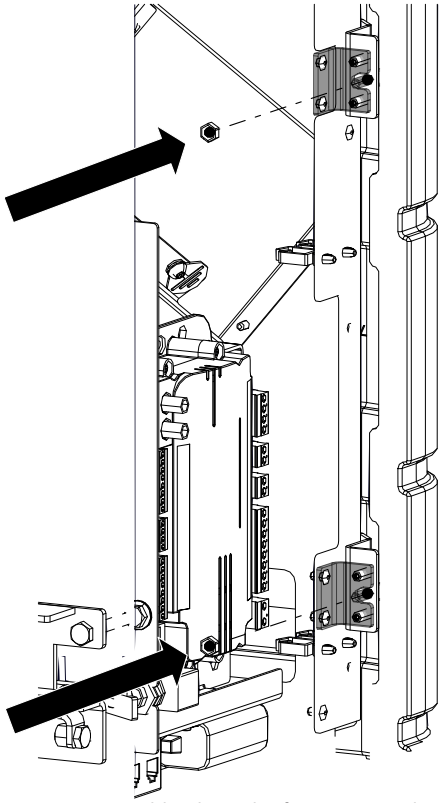

Abb. 32: Seitenverkleidung befestigen und ausrichten

25) Vorne die rechte Seitenverkleidung befestigen und mit Einstellschrauben ausrichten.

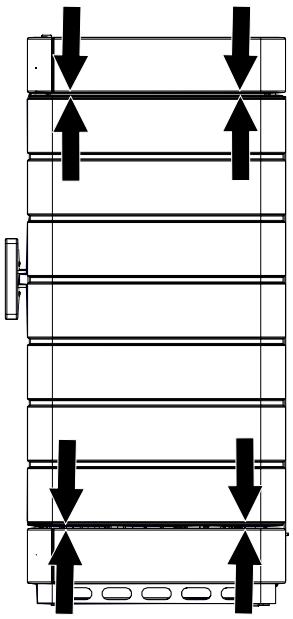

Abb. 33: Abstände kontrollieren

26) Kontrollieren Sie am Schluss, ob die Keramikverkleidung auf allen Seiten den gleichen Abstand hat.
    ⇨ Gegebenenfalls mit den Einstellschrauben die Abstände nachjustieren.

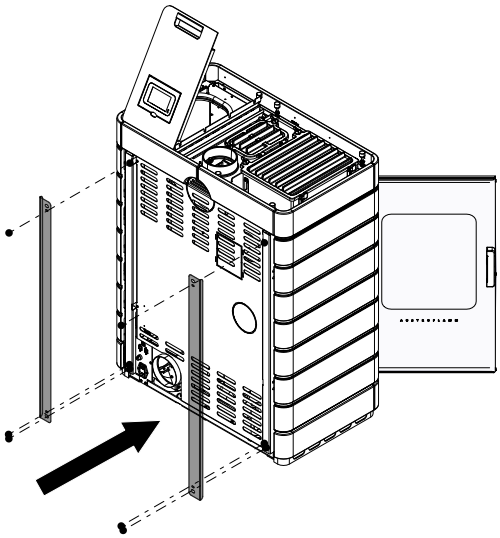

Abb. 34: Blenden montieren

27) Montieren Sie wieder die hinten zwei Blenden.

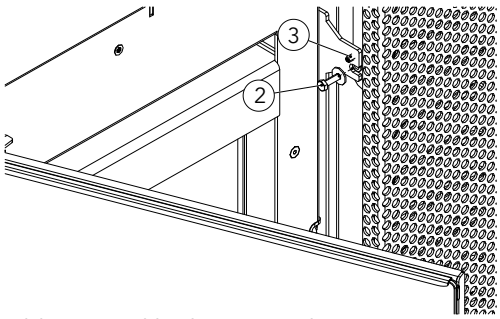

Abb. 35: Verkleidung ausrichten

28) Verkleidung mit Einstellschrauben (3) (TX10) ausrichten und Schraube (2) festziehen.

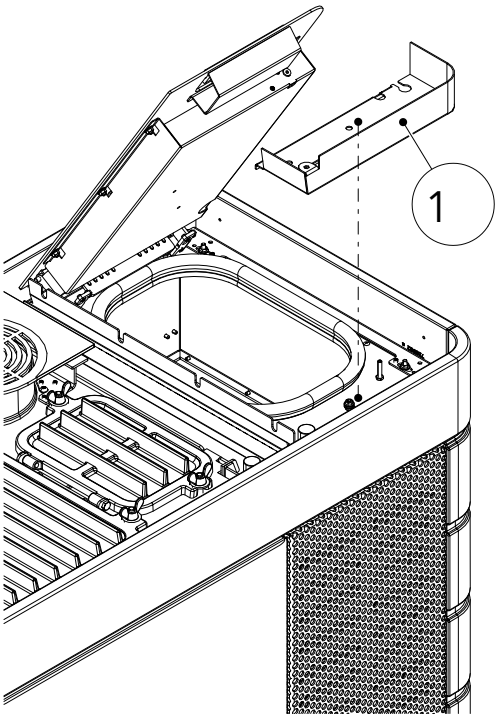

Abb. 36: Behältermulde montieren

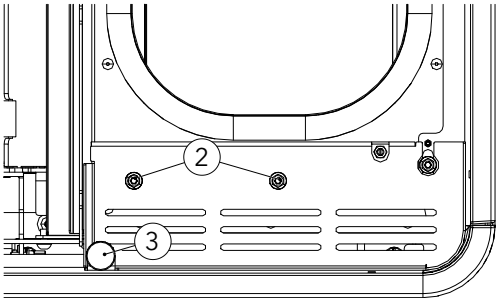

Abb. 37: Muttern und Silikon-Metall-Puffer anbringen

29) Die Behältermulde (1) montieren und mit den Muttern (2) (M5/SW8) befestigen.
30) Silikon-Metall-Puffer (3) (M6/SW10) anbringen und den Behälterdeckel ausrichten.
31) Funktionalität des Behälterdeckelschalters überprüfen (hörbares Klick-Geräusch beim Öffnen/Schließen).

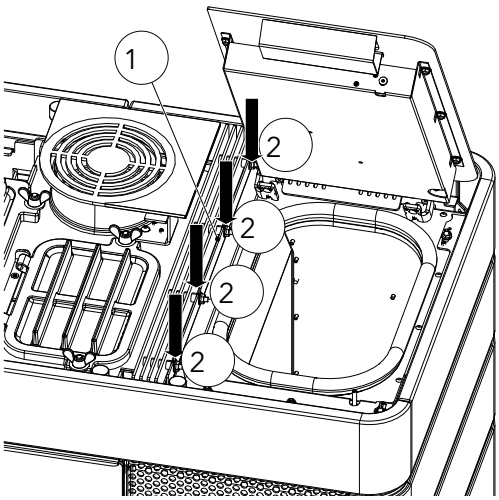

Abb. 38: Konvektionslamellen rechts montieren

32) Konvektionslamellen rechts (1) montieren.
33) Die vier Muttern (2) (M6/SW10) festdrehen.

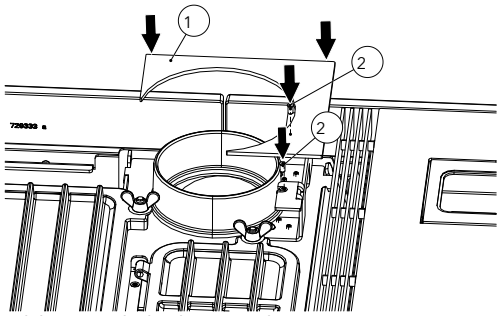

Abb. 39: Abdeckung anbringen

34) Obere Abdeckung (1) anbringen und die beiden Schrauben (2) (TX25) befestigen.

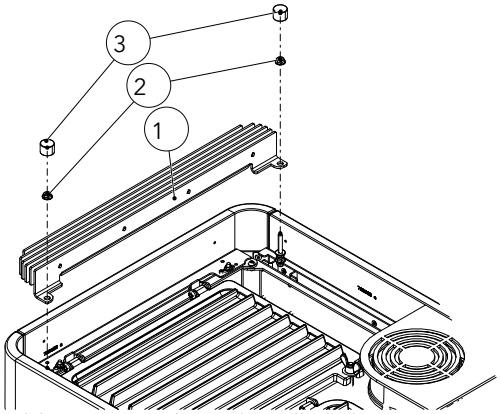

Abb. 40: Konvektionslamelle links montieren

35) Konvektionslamelle (1) links einsetzen und mit den beiden Muttern (2) (M6/SW10) montieren.

36) Silikon-Metall-Puffer (3) (M6/SW10) montieren und korrekt ausrichten.

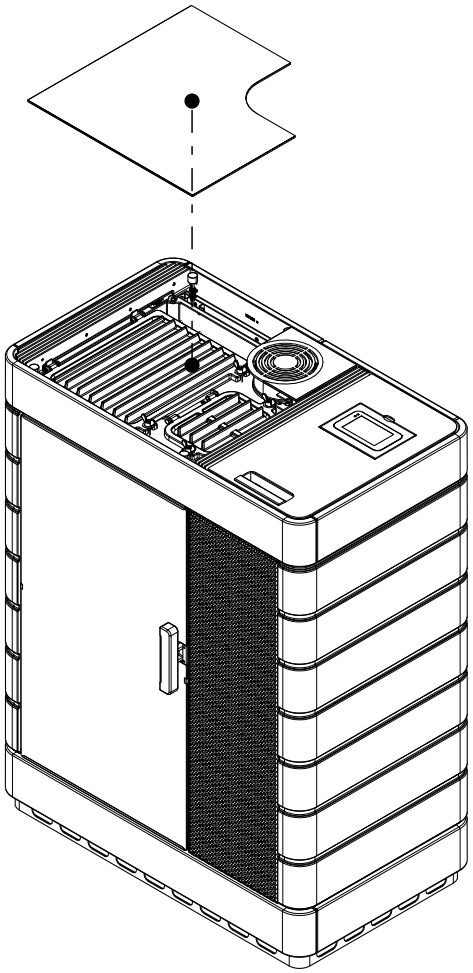

Abb. 41: Glaseinlegedeckel einlegen

37) Glaseinlegedeckel einlegen.

9.1.3 Verkleidung Stahl montieren

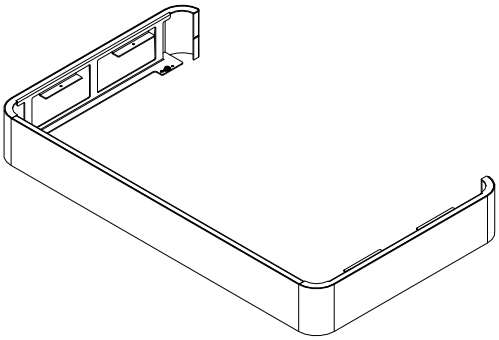

Abb. 42: Sockel aus Verpackung nehmen

1) Unteren Sockel aus der Verpackung nehmen.
   ⇨ Der Sockel ist vormontiert.

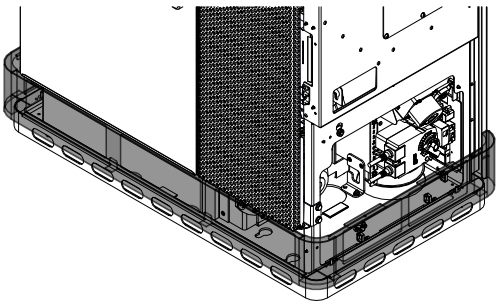

Abb. 43: Sockel montieren

2) Sockel montieren.

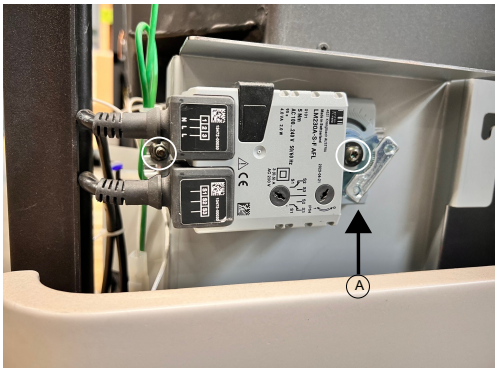

Abb. 44: Kipprostmotor abbauen

3) Kipprostmotor abbauen.
   ⇨ Die Stellung vom Kipprostmotor (A) beachten. Ist die Stellung anders als abgebildet kontaktieren Sie unseren Fachhändler.
4) Die zwei Schrauben lösen und Kipprostmotor abnehmen.

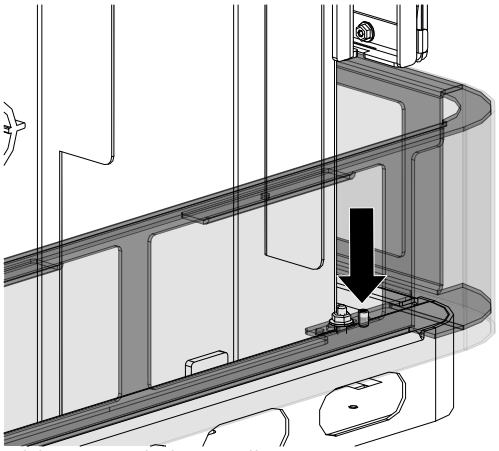

Abb. 45: Sockel einstellen

5) Den Sockel mit der Einstellschraube seitlich am Kombiofen ausrichten.

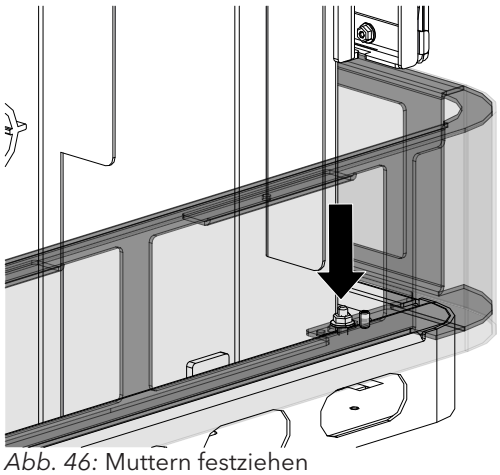

Abb. 46: Muttern festziehen

6) Vier Muttern seitlich festziehen.

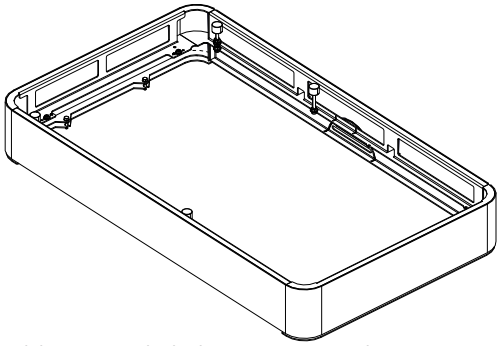

Abb. 47: Sockel oben zusammenbauen

7) Oberen Sockel aus der Verpackung nehmen.
   ⇨ Der Sockel ist vormontiert.

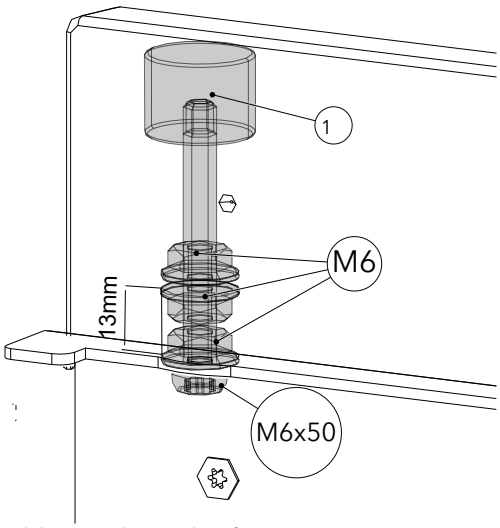

Abb. 48: Abstand auf 13 mm

8) Den Abstand auf 13 mm überprüfen und justieren.

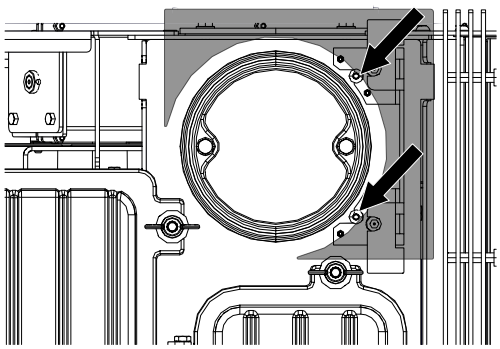

Abb. 49: Schauben lösen und Abdeckung entfernen

9) Die beiden Schrauben (TX25) lockern und die Abdeckung (Langlöcher) entfernen.

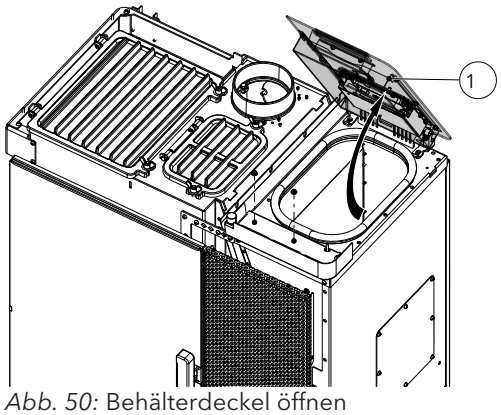

Abb. 50: Behälterdeckel öffnen

10) Den Behälterdeckel (1) ganz öffnen.

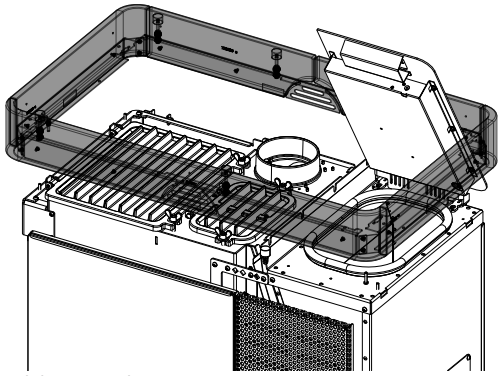

Abb. 51: Oberen Ring montieren

11) Oberen Ring montieren. Aufpassen, dass der Behälterdeckel nicht zerkratzt wird.

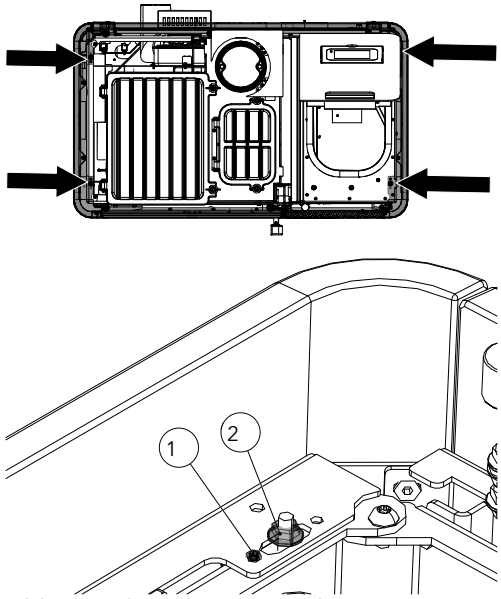

Abb. 52: Oberen Ring ausrichten

12) Den oberen Ring mit den Gewindestift M5x8 (1) ausrichten.
13) Die vier Muttern mit Flansch M5 (2) montieren und festziehen.

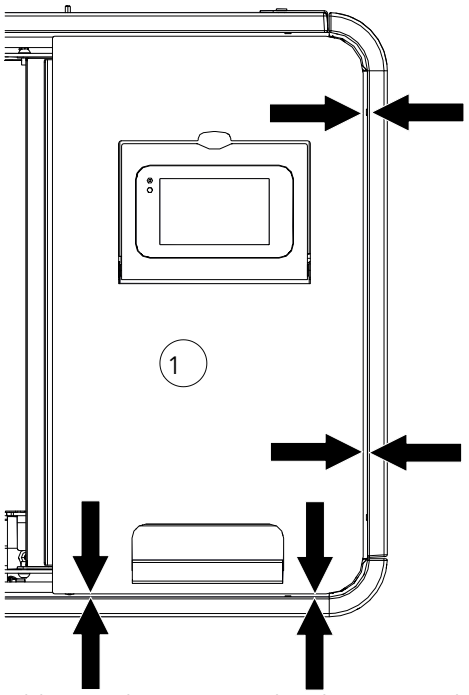

Abb. 53: Oberen Keramik-Rahmen ausrichten

14) Darauf achte, dass sich der Behälterdeckel ohne Problem öffnen und schließen lässt.

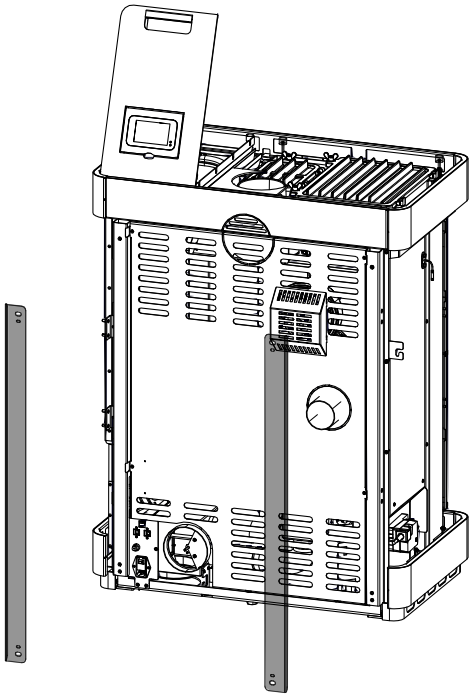

Abb. 54: Blenden demontieren

15) Die hinteren Blenden demontieren.

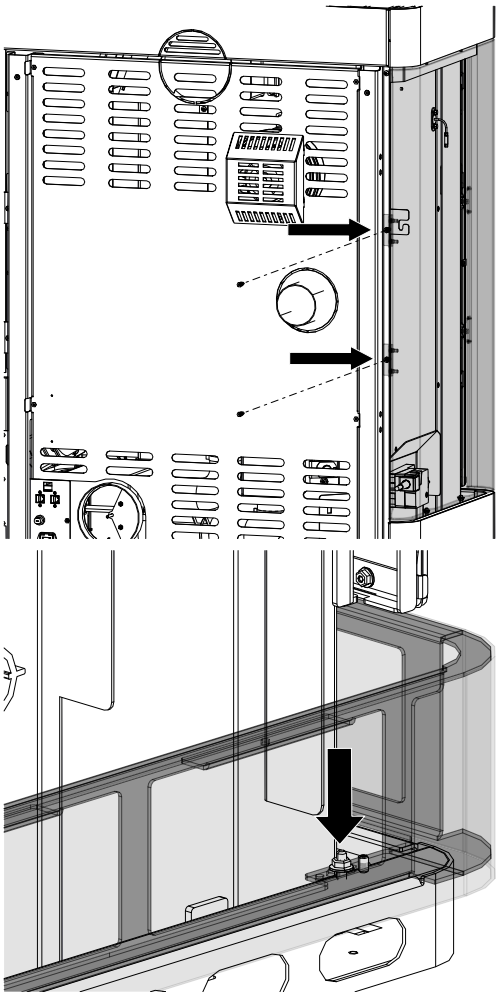

Abb. 55: Stahlverkleidung von hinten befestigen

16) Linke seitliche Seitenverkleidung von hinten am Kombiofen befestigen.
17) Wenn die Löcher nicht passen, muss der unteren Sockel, mit den Muttern so ausgerichtet werden, dass die linke Seitenverkleidung montiert werden kann.

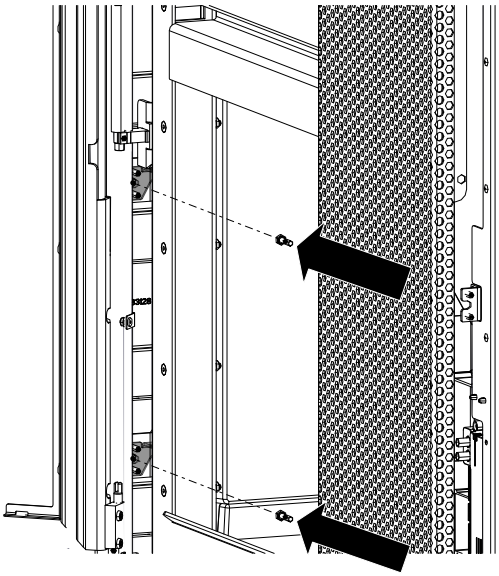

Abb. 56: Tür öffnen und Stahlverkleidung befestigen

18) Tür öffnen und von der Innenseite die seitliche Stahlverkleidung befestigen.

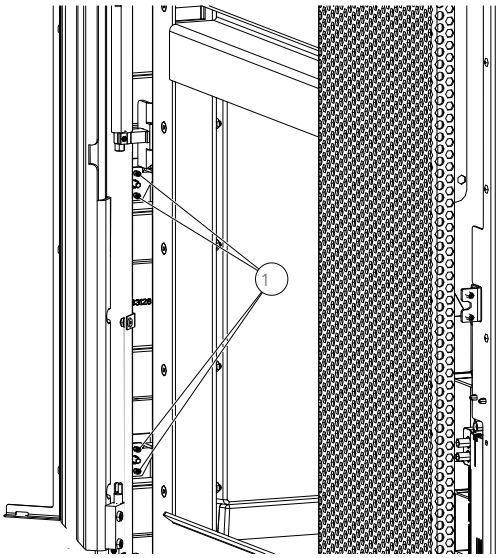

Abb. 57: Stahlverkleidung ausrichten

19) Mit den Einstellschrauben (1) kann die Stahlverkleidung mit der Tür ausgerichtet werden.
    ⇨ Stellen Sie die Einstellschrauben so ein, dass die Tür leicht aufgemacht werden kann, ohne die seitliche Stahlverkleidung zu berühren.

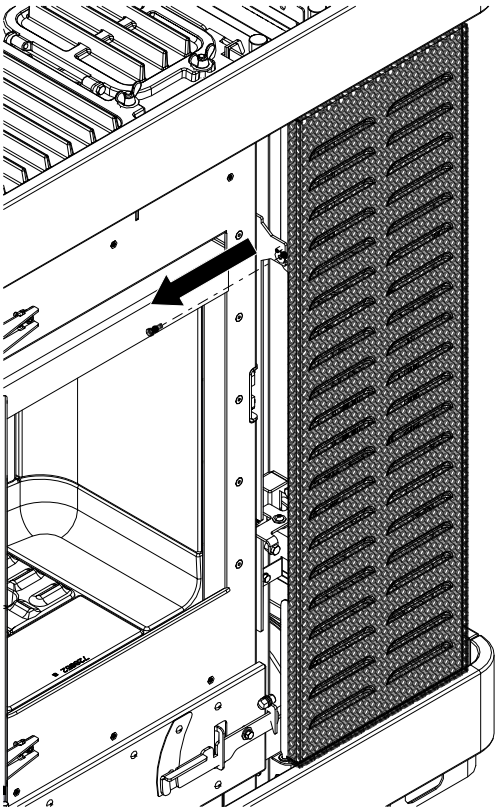

Abb. 58: Vordere Verkleidung entfernen

20) Bei der vorderen Verkleidung die Schraube lösen und die Verkleidung entfernen.

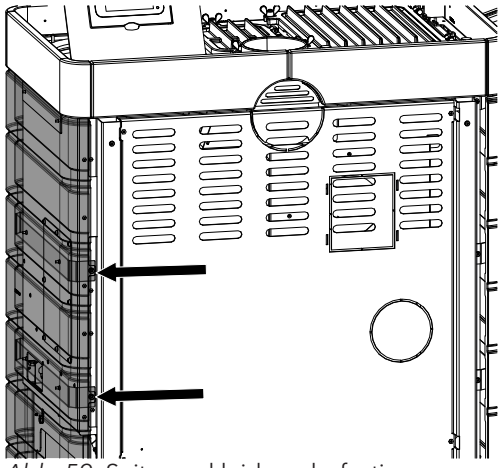

Abb. 59: Seitenverkleidung befestigen

21) Die rechte Seitenverkleidung wie bereits beschrieben anbringen und hinten befestigen.

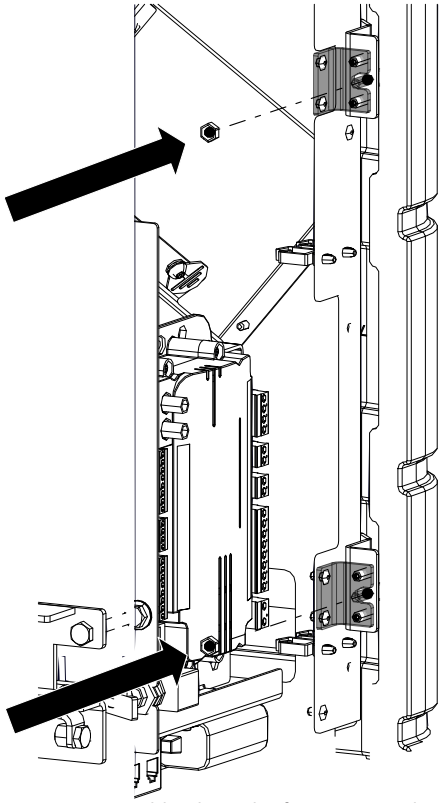

Abb. 60: Seitenverkleidung befestigen und ausrichten

22) Vorne die rechte Seitenverkleidung befestigen und mit Einstellschrauben ausrichten.

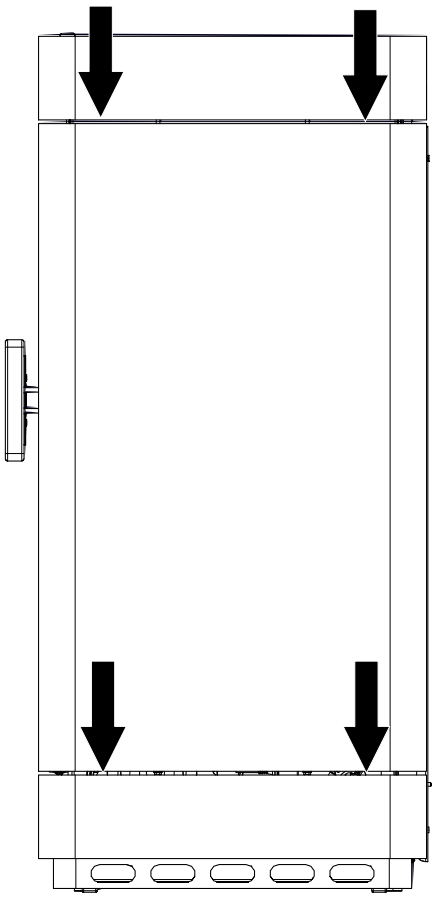

Abb. 61: Abstände kontrollieren

23) Kontrollieren Sie am Schluss, ob die Stahlverkleidung auf allen Seiten den gleichen Abstand hat.
    ⇨ Gegebenenfalls mit den Einstellschrauben die Abstände nachjustieren.

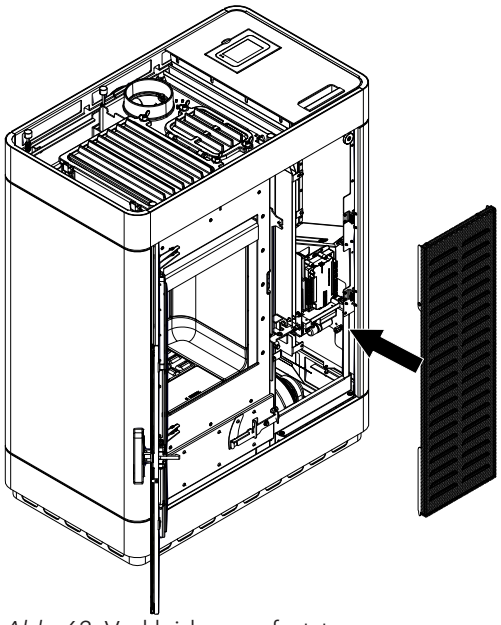

Abb. 62: Verkleidung aufsetzten

24) Verkleidung vorne aufsetzen und Schrauben locker eindrehen.

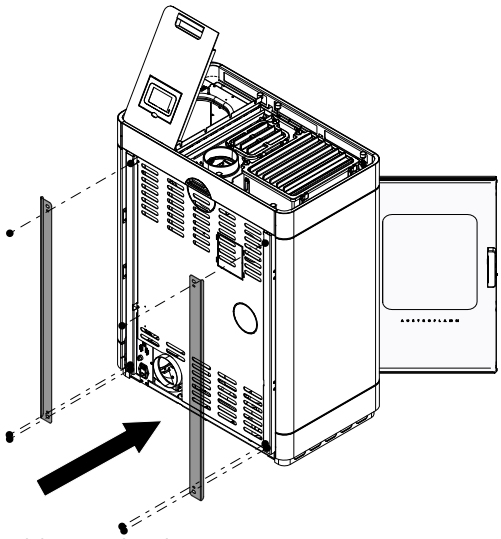

Abb. 63: Blenden montieren

25) Montieren Sie wieder die hinteren zwei Blenden.

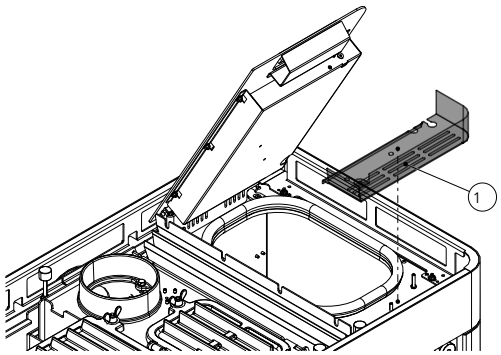

Abb. 64: Behältermulde montieren

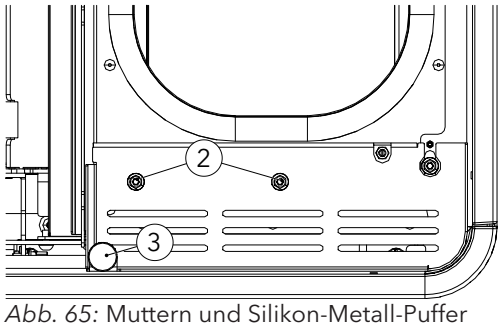

Abb. 65: Muttern und Silikon-Metall-Puffer anbringen

26) Die Behältermulde (1) montieren und mit den Muttern (2) (M5/SW8) befestigen.
27) Silikon-Metall-Puffer (3) (M6/SW10) anbringen und den Behälterdeckel ausrichten.
28) Funktionalität des Behälterdeckelschalters überprüfen (hörbares Klick-Geräusch beim Öffnen/Schließen).
29) Behältermulde (1) soll mit dem Sockel in einer Flucht sein.

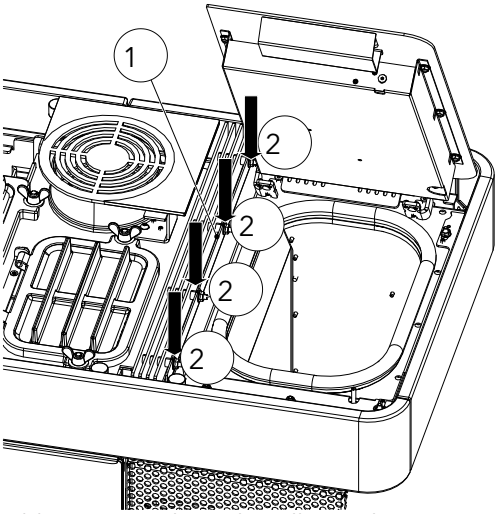

Abb. 66: Konvektionslamellen rechts montieren

30) Konvektionslamellen rechts (1) montieren.
31) Die vier Muttern (2) (M6/SW10) festdrehen.

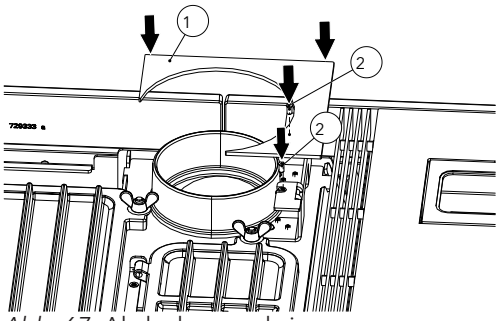

Abb. 67: Abdeckung anbringen

32) Obere Abdeckung (1) anbringen und die beiden Schrauben (2) (TX25) befestigen.

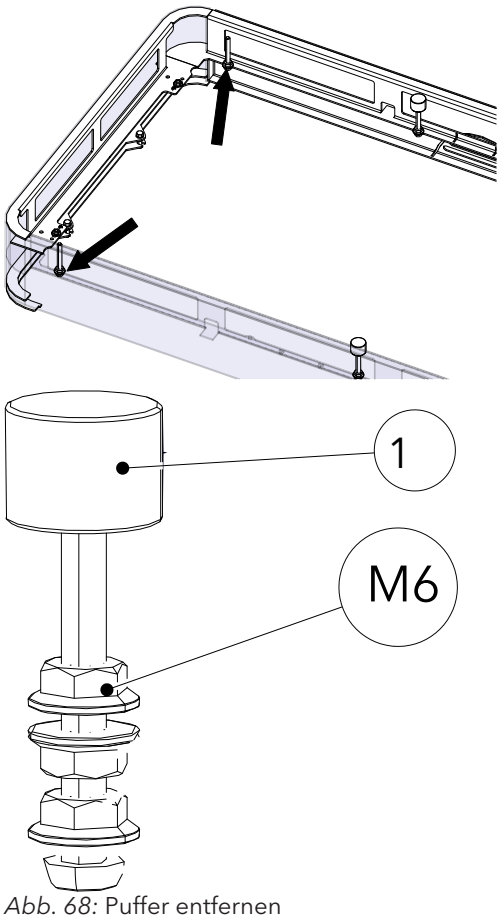

Abb. 68: Puffer entfernen

33) Die linken zwei Silikonpuffer (1) und die obere Mutter mit Flansch (M6) entfernen.

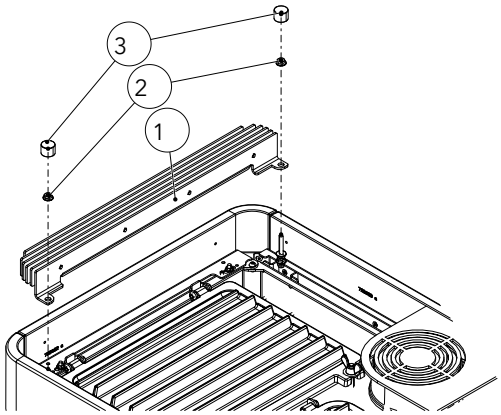

Abb. 69: Konvektionslamelle links montieren

34) Konvektionslamelle (1) links einsetzen und mit den beiden Muttern (2) (M6/SW10) montieren.

35) Silikon-Metall-Puffer (3) (M6/SW10) montieren und korrekt ausrichten.

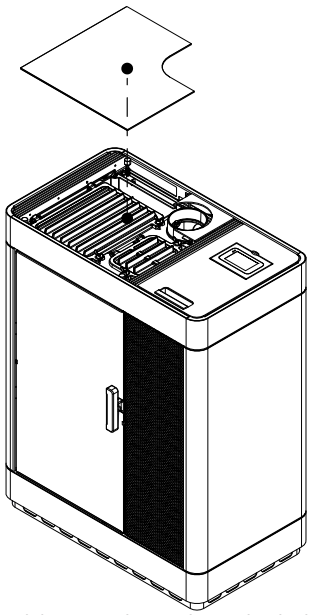

Abb. 70: Glaseinlegedeckel einlegen

36) Glaseinlegedeckel einlegen.

9.1.4 Feuerraumauskleidung (Keramott) montieren

Nummerierung = Einbaureihenfolge

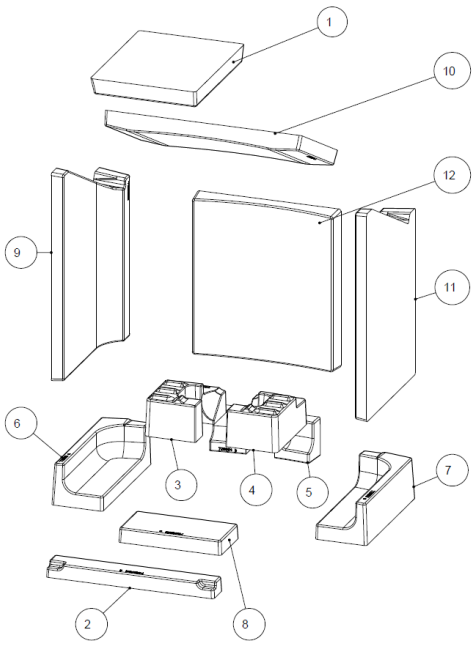

9.1.5 Luftverteilermodul montieren

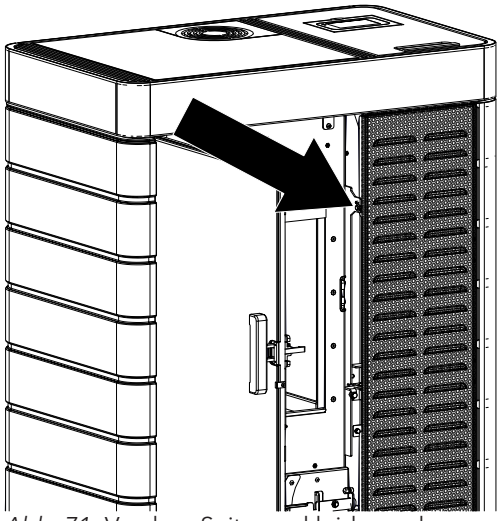

Abb. 71: Vordere Seitenverkleidung abmontieren

1) Tür öffnen.
2) Schraube von der vorderen Seitenverkleidung lösen und die vordere Seitenverkleidung abnehmen.

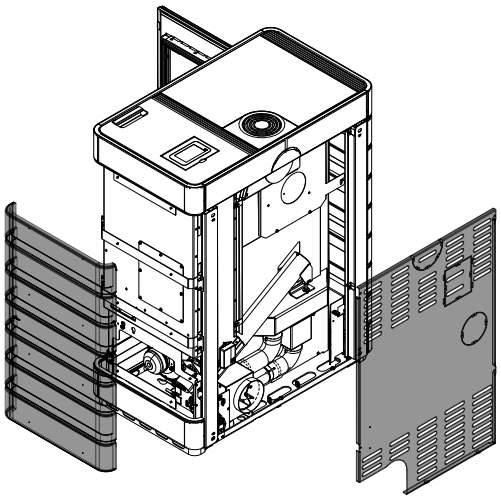

Abb. 72: Rückseite und Seitenverkleidung abnehmen

3) Rückseite und rechte Seitenverkleidung abnehmen.

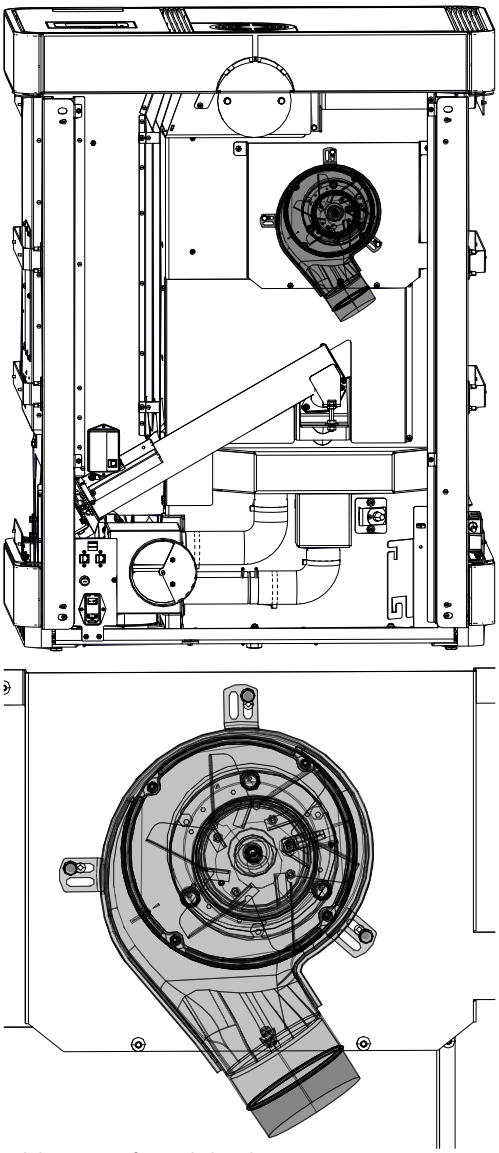

Abb. 73: Luftmodul anbringen

4) Luftverteilermodul am Ofen anbringen und befestigen.
   ⇨ Beachten Sie dabei die richtige Montage wie unten abgebildet.



Abb. 74: Kabel verbinden

5) Kabel vom Luftverteilungsmodul und Kabel, welches zur Steuereinheit führt miteinander verbinden.
6) Befestigen Sie das obere Teil des Kabels mit einem Kabelbinder.

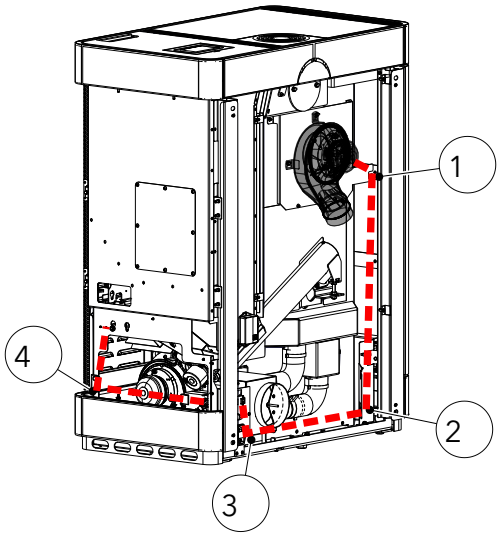

Abb. 75: Kabel verlegen

7) Das Kabel wie abgebildet im Ofen verlegen und an den Stellen 1 + 2 + 3 + 4 mit einem Kabelbinder befestigen.

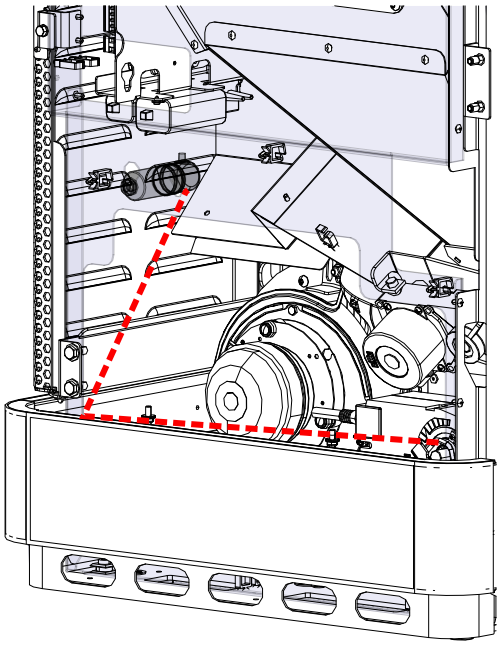

8) Am Kondensator anschließen.
   ⇨ Dabei ist es nicht wichtig welches Kabel an welchen Anschluss angeschlossen wird.
9) Kondensator an dieser Stelle befestigen.



Abb. 76: Kabel am Kondensator anschließen

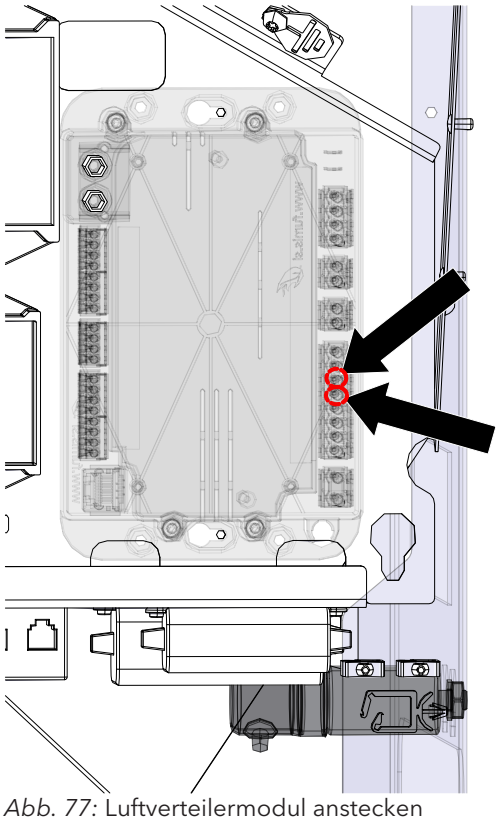

Abb. 77: Luftverteilermodul anstecken

10) Luftverteilerkabel an die Steuereinheit anstecken.
    - ⇨ Es sind zwei Kabel (grau und braun) die anzustecken sind. Es ist egal welches Kabel an welchen Anschluss angeschlossen wird.
    - ⇨ Anschluss an Position 5+6.

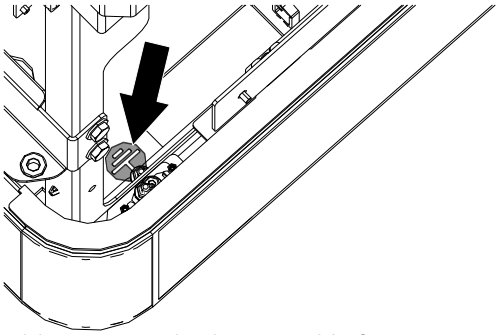

Abb. 78: Zentralerdung anschließen

11) Zentralerdung anschließen.

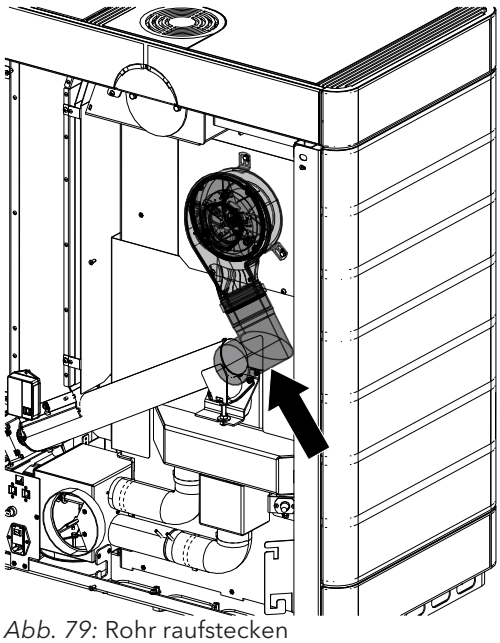

Abb. 79: Rohr raufstecken

12) Das mitgelieferte L-Rohrstück auf das Luftverteilermodul raufstecken.

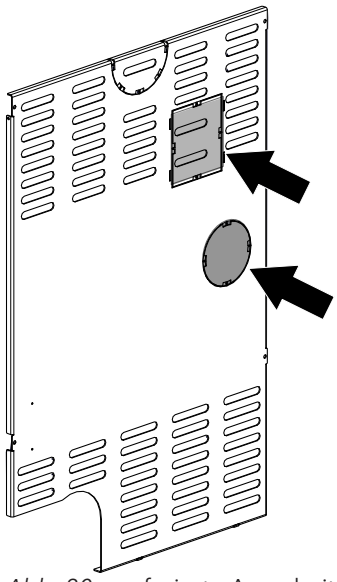

Abb. 80: perforierte Ausschnitte entfernen

13) Perforierte Ausschnitte auf der Rückwand mit einem Seitenschneider entfernen.

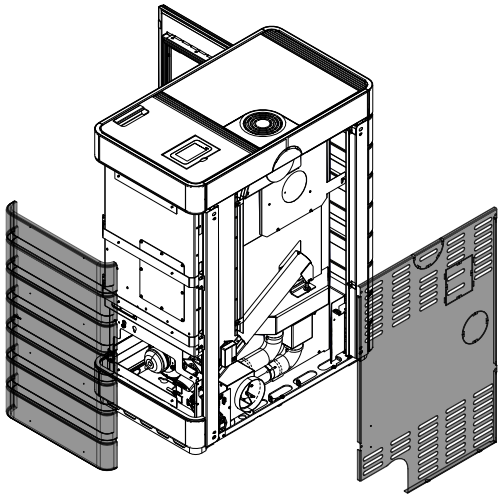

Abb. 81: Alles wieder montieren

14) Zuerst die Rückwand dann die rechte Seitenverkleidungen montieren.

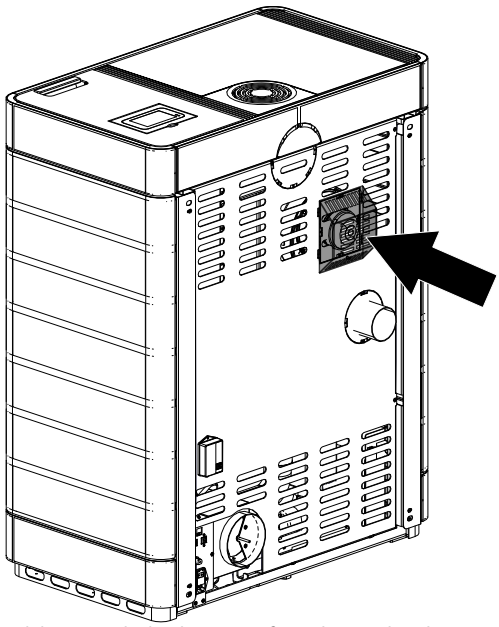

Abb. 82: Abdeckung auf Rückwand anbringen

15) Abdeckung hinten auf der Rückwand anbringen.

9.1.5.1 Softwarekonfiguration

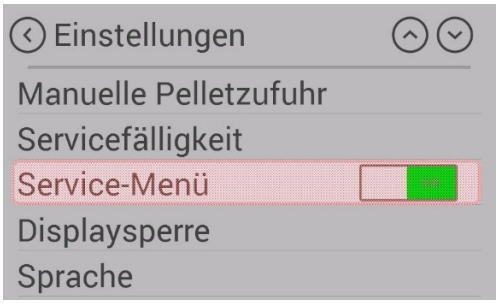

1) Zur Aktivierung der Option „Air Modul" wählen Sie in den Einstelllungen das Service-Menü.
2) Nur für Händler oder Austroflamm Servicetechniker, um in das Service-Menü zu gelangen, geben Sie bitte den Service CODE ein.

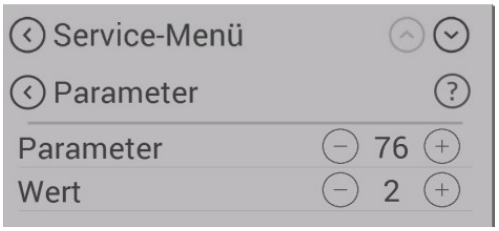

3) Wählen Sie im Service-Menü „Parameter" und wechseln Sie bei Parameter Nr. „76" den Wert von 1 auf 2.

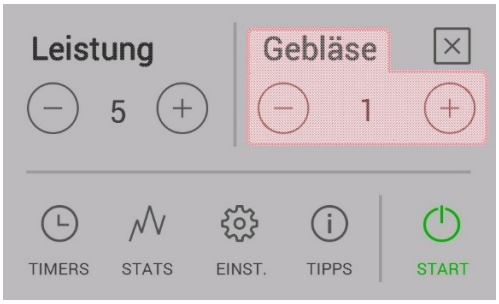

4) Trennen Sie nun den Ofen von der Stromversorgung und starten ihn wieder neu.
5) Nach dem Neustart des Ofens ist nun im Hauptmenü die Gebläsegeschwindigkeit zu wählen. Das Gebläse beginnt erst ab einer Feuerraumtemperatur von 200°C zu drehen.

9.1.6 HMS montieren

HINWEIS

HMS kann nicht mit dem Luftverteilermodul kombiniert werden!

1) Seitenverkleidung links abnehmen. Gehen Sie dabei wie im Kapitel Seitenverkleidung demontieren beschrieben vor.
2) Bestehende Schrauben vom Kombiofen lösen.
   ⇨ Diese oberen Schrauben sind für die Montage des HMS-Steins notwendig.

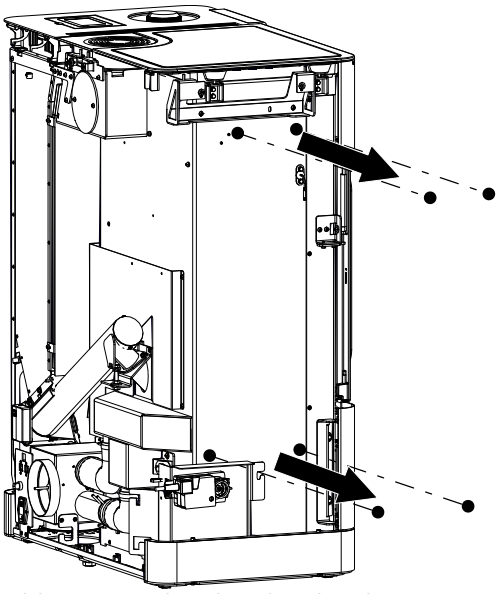

Abb. 83: Bestehende Schrauben lösen

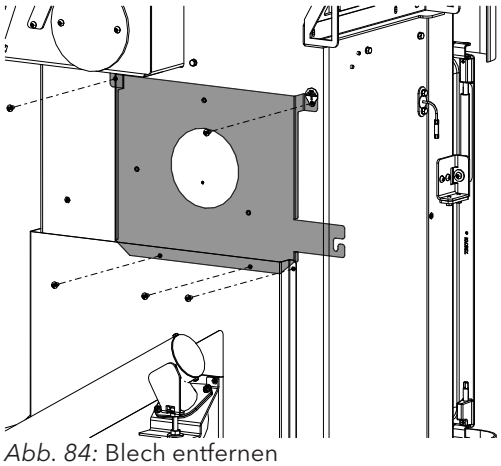

Abb. 84: Blech entfernen

3) Schrauben und das Blech entfernen.

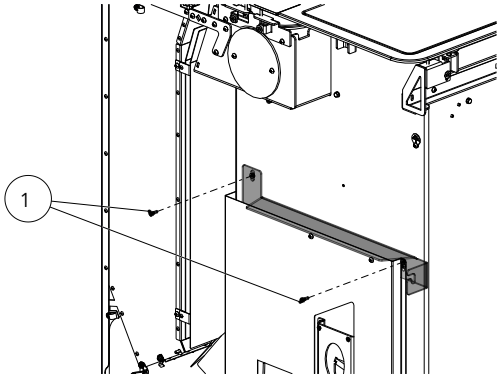

Abb. 85: Hintere HMS Halter montieren

4) Hinteren HMS-Halter mit 2 Schrauben (1) montieren.
   ⇨ Die bestehenden Schrauben durch die mitgelieferten Schrauben ersetzen.

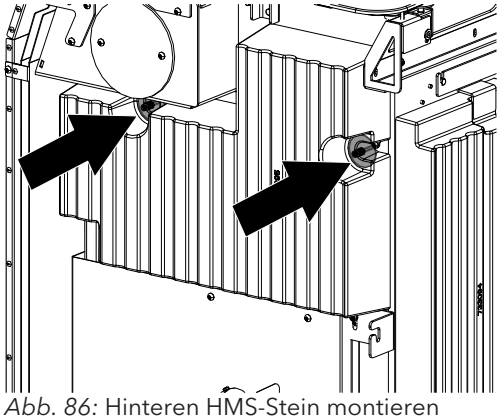

Abb. 86: Hinteren HMS-Stein montieren

5) Hinteren HMS-Stein am Kombiofen anbringen und befestigen.

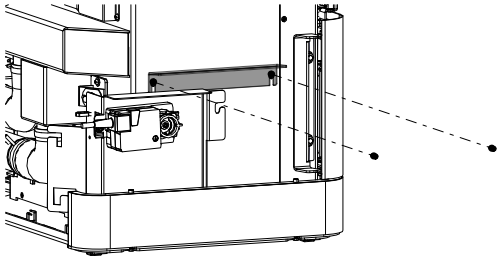

Abb. 87: Seitlichen HMS-Halter montieren

6) HMS-Halter seitlich am Kombiofen montieren.
   ⇨ Die bestehenden Schrauben durch die mitgelieferten Schrauben ersetzen.

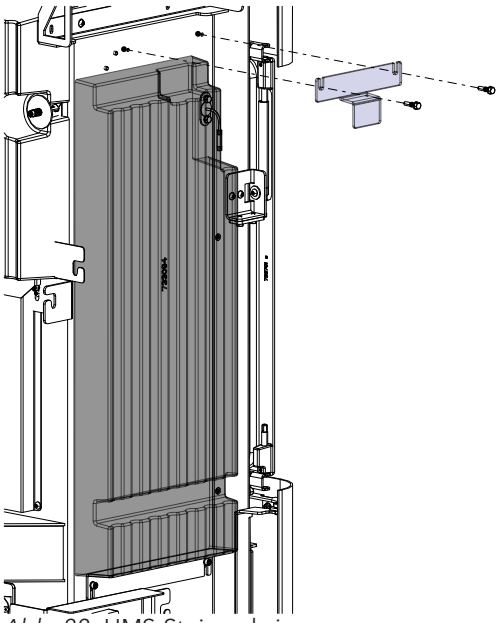

Abb. 88: HMS-Stein anbringen

7) HMS-Stein am Kombiofen anbringen und mit dem oberen HMS-Halter, mit den Schrauben, die vorher abgenommen wurden, befestigen.
8) Seitenverkleidung wieder montieren.

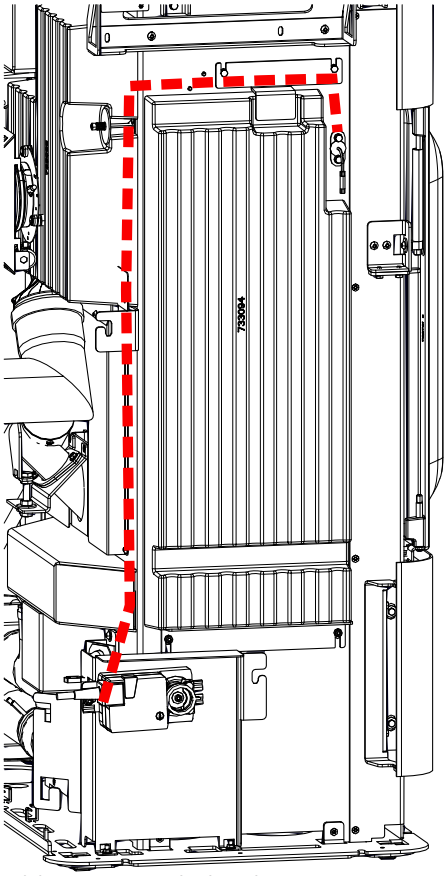

Abb. 89: FTF Kabel verlegen

9) Das FTF-Kabel um den HMS-Stein führen, um einen direkten Kontakt mit dem Korpus zu vermeiden (wie abgebildet).

9.1.7 WiRCU-BOX montieren

9.1.7.1 Lieferumfang der OPTION WiRCU-Box



WiRCU-BOX



Datenkabel 1,5 m



Info-Karte mit MAC-Adresse und PIN-Nummer

⚠ WARNUNG

Die WiRCU-Box darf nicht mit Wasser, Reinigungsmitteln, Lösungsmitteln oder anderen Flüssigkeiten in Berührung kommen. Diese beschädigen die Elektronik der Box und verursachen Fehlfunktionen.

Technische Eigenschaften:

- Temperaturbereich für Lagerung und Betrieb: -20 °C bis +60 °C
- Zulässige Luftfeuchtigkeit bei Lagerung und Betrieb: max. 95 %, nicht kondensierend
- Drahtlos-Typ: 802.11 b/g/n 2,4 GHz
- Host-Controller-Anbindung: proprietäres Protokoll
- Abmessungen: 76 x 51 x 23 mm
- Montage am Ofen: 2 Schrauben (ISK M4x8)
- Anschlüsse: Micro-USB-Anschluss für Firmware-Update, RJ11-Anschluß für Kommunikation und Spannungsversorgung
- Schutzart: IP20 - bei empfohlener Einbaulage

Technische Voraussetzungen an das WLAN-Netzwerk:

- Drahtlos-Typ: 802.11 b/g/n 2,4 GHz
- Sicherheitsverschlüsselung: WPA2 oder offen/unverschlüsselt
- Keine MAC-Adressfilterung
- **TCP-Port 5001 & 5101** müssen aktiviert sein

Zur korrekten Konfiguration Ihres WLAN-Routers kontaktieren Sie bitte Ihren IT-Administrator oder IT-Fachmann.

9.1.7.2 So bringen Sie die WiRCU-Box am Ofen an



1) Auf der Rückwand des Ofens sind auf der rechten Seite 2 Bohrungen mit ISK M4 x 8 Schrauben für die Montage der WiRCU-Box vorbereitet. Diese Schrauben müssen vor der Montage mit einem 2 mm Inbusschlüssel abgeschraubt werden.
   ⇨ Die Position, an der die WiRCU-Box montiert wird, kann sich bei Ihrem Ofen ev. an einer anderen Stelle der Rückwand befinden. Diese ist allerdings deutlich erkennbar an den zwei ISK M4 x 8 Schrauben.



2) Montieren Sie die WiRCU-Box nun in der abgebildeten Lage auf die Rückwand.
   WICHTIG: Der Anschluss für das Datenkabel soll sich oben an WiRCU-Box befinden. In dieser Stellung sind die MAC-Adresse und die PIN-Nummer an der einsehbaren Seite der WiRCU-Box stets sichtbar.



3) Schließen Sie nun das Datenkabel an die WiRCU-Box an. Das 2. Ende verbinden Sie mit der freien 6-poligen Steckbuchse unterhalb der WiRCU-Box. Damit ist die Verbindung zwischen der Steuerung Ihres Ofens und WiRCU-Box hergestellt.
Sobald das Heizgerät mit Strom versorgt wird, leuchtet auf der WiRCU-Box die LED „CONT" dauerhaft und die LED „WI-FI" blinkt wie folgt: 0,5 Sek. EIN / 0,5 Sek. AUS.

9.1.7.3 Download der „Austroflamm PelletControl APP" und Einbindung

Zur Einbindung der WiRCU-Box in Ihr WLAN-Netzwerk benötigen Sie auf Ihrem SmartDevice die Austroflamm PelletControl APP.

Die Bedienung der WiRCU-Box ist nur mit der Austroflamm PelletControl APP möglich. Die aktuelle Version der Austroflamm PelletControl APP steht im App-Store (für iOS-Betriebssysteme) und bei Google Play (für Android-Betriebssysteme) zum Download bereit. Sie können den Download der APP über scannen des jeweiligen QR-Codes ausführen:

PelletControl Android

PelletControl iOS

Die WiRCU-Box ermöglicht in Zusammenarbeit mit Ihrem SMART DEVICE (Telefon, Tablet, etc.) und der AUSTROFLAMM PELLET CONTROL-APP den Fernzugriff auf Ihr Heizgerät.

Der Fernzugriff funktioniert so:

- Befehle werden via Austroflamm PelletControl APP, das Internet und den Cloud-Server an die Steuerung und das Bediensystem (Display oder Drehknopf) übertragen. Bitte berücksichtigen Sie: Zwischen der Befehlseingabe und der Befehlsausführung besteht eine Zeitverzögerung.
- Bei Öfen mit Drehregler muss der Drehregler nach 3 Uhr positioniert werden, damit die WiRCU-Box funktioniert.
- Wenn Sie die WiRCU-Box mit einem **WLAN-Modem/Router/Smartphone** verbinden, das mit **mobilen Daten** betrieben wird, beachten Sie die zusätzlichen Kosten für die Datenübertragung.

9.1.7.3.1 So stellen Sie die Verbindung zu Ihrem WLAN-Netzwerk mit einem Android-Gerät her

- Aktivieren Sie WLAN auf Ihrem Smartphone.
- Starten Sie die Austroflamm PelletControl APP.
- Die Anweisungen zum Einrichten der WiRCU-Box werden in der eingestellten Sprache Ihres SMART DEVICE angezeigt (siehe Kapitel Abändern der angezeigten APP-Sprache [▶auf Seite 209]).
- Lesen und bestätigen Sie die Endbenutzer-Lizenzvereinbarung.
- **Führen Sie sorgfältig die folgenden Schritte aus.**

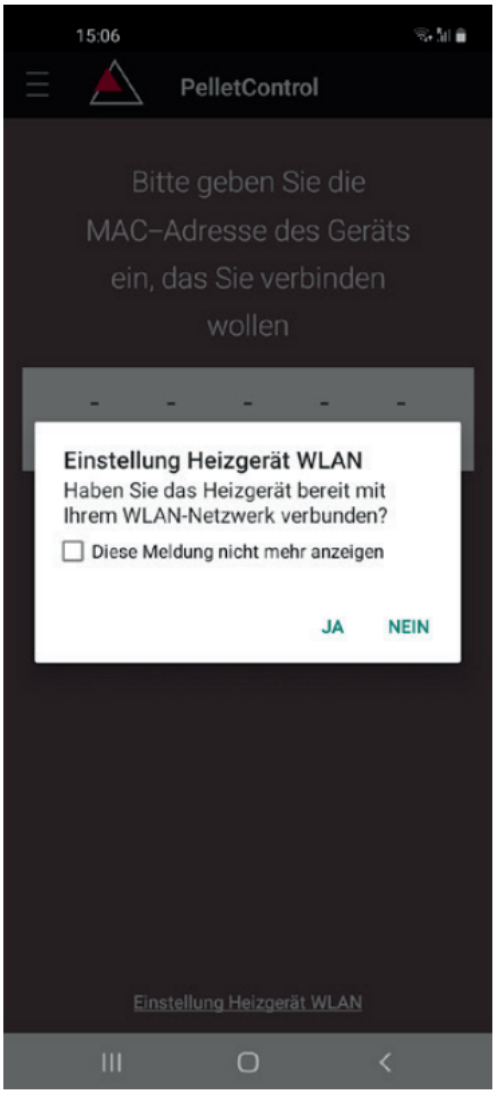

1) Starten Sie die AUSTROFLAMM PELLET CONTROL APP. Die APP zeigt nach dem Start die abgebildete Menüseite an.
2) Drücken Sie auf „Nein“, es sei denn, Ihre WiRCU-Box ist bereits mit Ihrem WLAN-Netzwerk verbunden.

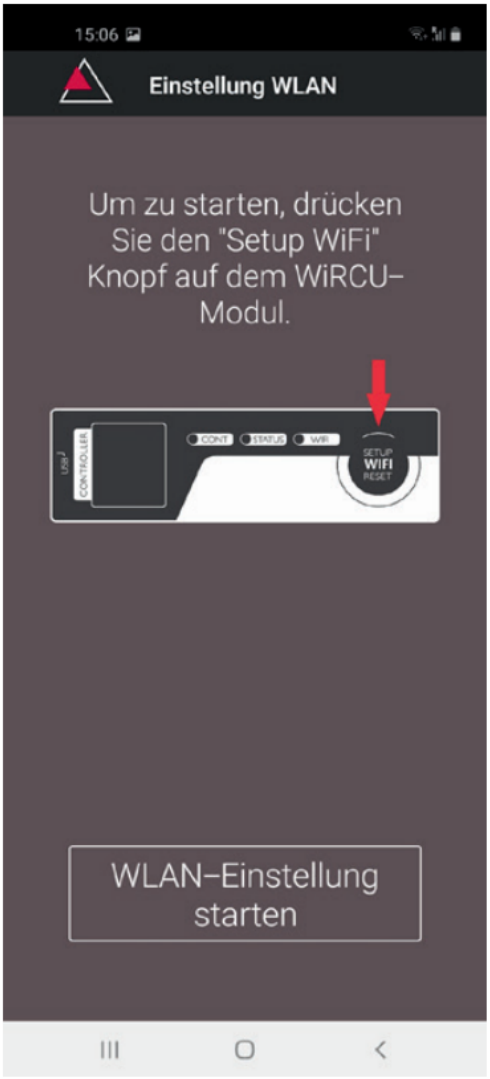

3) Die APP führt Sie Schritt für Schritt mit Anweisungen durch den Verbindungsvorgang. Folgen Sie diesen Anweisungen.

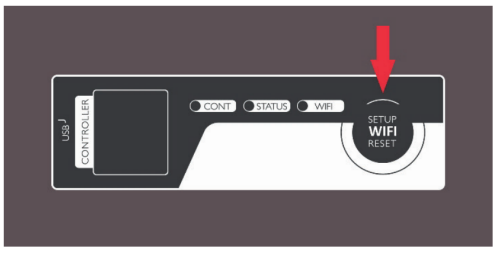

4) Drücken Sie den Button „SETUP WiFi RESET“ an der WiRCU-Box. Nach Betätigung des Buttons blinkt die „WLAN“-LED schnell (siehe Kapitel LED-Anzeige / Funktionshinweise [▸auf Seite 208]).
5) Die WiRCU-Box schaltet damit ihr eigenes WLAN-Netzwerk „WiRCU-XXXXXX“ ein.

   Nach Beginn dieses Vorgangs haben Sie **ca. 3 Minuten Zeit, um die Verbindung zwischen der WiRCU-Box und Ihrem WLAN-Netzwerk** herzustellen. (Falls diese Zeitspanne überschritten wird, müssen Sie den Verbindungsvorgang wiederholen.)

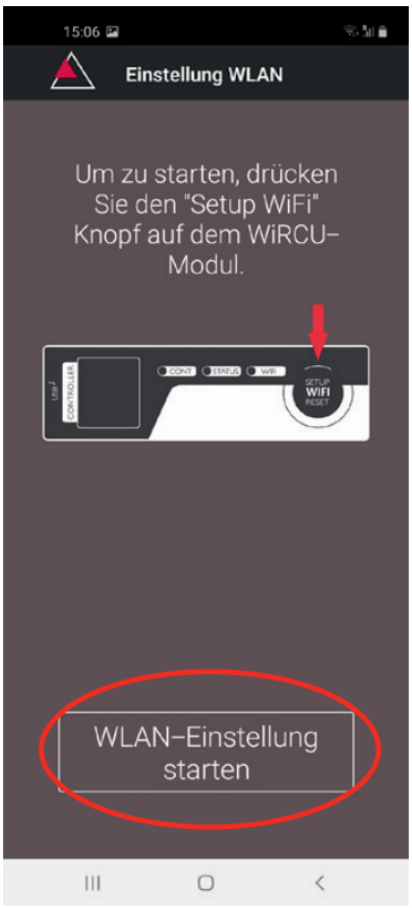

6) Drücken Sie am APP-Bildschirm auf „WLAN-Einstellung starten".

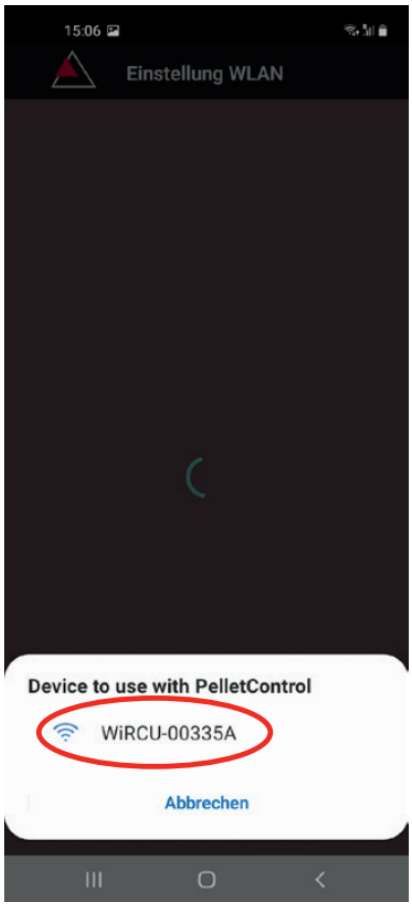

7) Nun wird angezeigt, dass Ihr Smart-Gerät nach dem „WiRCU-XXXXXX"-WLAN-Netzwerk sucht. Die Suche dauert einige Sekunden.
8) Sobald das WLAN-Netzwerk der WiRCU-Box gefunden ist, erscheint „WiRCUXXXXXX".
9) Wählen Sie das vorgeschlagene WLAN-Netzwerk aus.

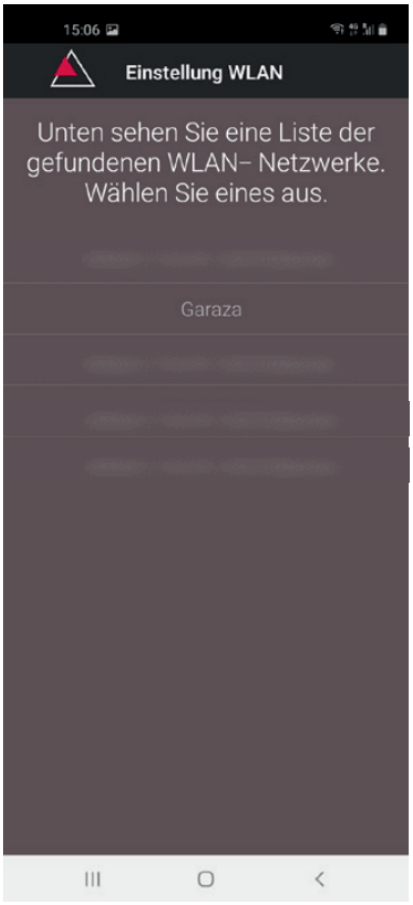

10) Nach Auswahl des WLAN-Netzwerk „WiRCUXXXXXX" listet die APP alle verfügbaren WLAN-Netzwerke auf. Wählen Sie aus dieser Liste das WLAN-Netzwerk aus, mit dem Ihre WiRCU-Box zukünftig verbunden sein soll.



11) Nach der Netzwerkauswahl werden Sie zur Passworteingabe aufgefordert. Geben Sie das Passwort Ihres WLAN-Netzwerkes ein und drücken Sie anschließend auf „Fertig".
ACHTUNG: Falls Ihr WLAN-Netzwerk nicht Passwort geschützt ist, drücken Sie ohne Passworteingabe auf „Fertig".

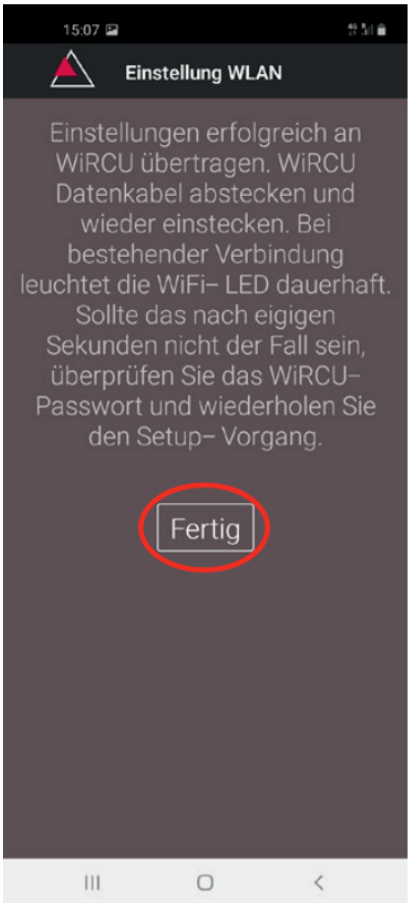

12) Warten Sie bis die Meldung „Einstellungen erfolgreich an WiRCU-Box übertragen" erscheint. Dann drücken Sie auf „Fertig".
13) Trennen Sie nun das Datenkabel von der WiRCU-Box. Schließen Sie das Kabel kurz danach wieder an.
14) Warten Sie nun bis alle 3 LEDs auf der Oberseite Ihrer WiRCU-Box dauerhaft leuchten. (Sollte dies nicht der Fall sein, wiederholen Sie den Vorgang gemäß Kapitel:
So stellen Sie die Verbindung zu Ihrem WLAN-Netzwerk mit einem Android-Gerät her [▸auf Seite 195] und / oder befolgen Sie Kapitel
Das WLAN-Netzwerk „WiRCU-XXXXXX" wird nicht gefunden [▸auf Seite 207]).



15) Geben Sie nun im angezeigten Fenster die MAC-Adresse und die PIN-Nummer Ihrer WiRCU-Box ein. Diese Daten können Sie auf der WiRCU-Box oder auf der im Lieferumfang befindlichen Info-Karte ablesen.



16) Wählen Sie die Funktion „MAC-Adresse und PIN-Nummer speichern" aus. Damit bleibt Ihre Eingabe bis zu einer etwaigen Abänderung hinterlegt.
17) Drücken Sie auf „Verbinden".



18) Ihr Ofen ist nun via APP bedienbar.
19) Lesen Sie im Kapitel Funktionen und Bedienung der Austroflamm PelletControl APP [▸auf Seite 208], welche Möglichkeiten Ihnen die APP bietet.

9.1.7.3.2 So stellen Sie die Verbindung zu Ihrem WLAN-Netzwerk mit einem iOS-Gerät her

- Aktivieren Sie im SMART DEVICE MENÜ die Funktion „WLAN“.
- Öffnen Sie die Austroflamm PelletControl APP.
- Sie erhalten nun Anweisungen zum Verbinden der WiRCU-Box mit Ihrem WLAN-Router. Diese erscheinen in der Sprache, die Ihr Smartphone als Standard aktiviert hat (falls nicht - siehe Kapitel Abändern der angezeigten APP-Sprache [▸auf Seite 209]).
- Lesen und bestätigen Sie die angezeigte Endbenutzer-Lizenzvereinbarung.
- Führen Sie dann die am Bildschirm angezeigten Schritte aus:

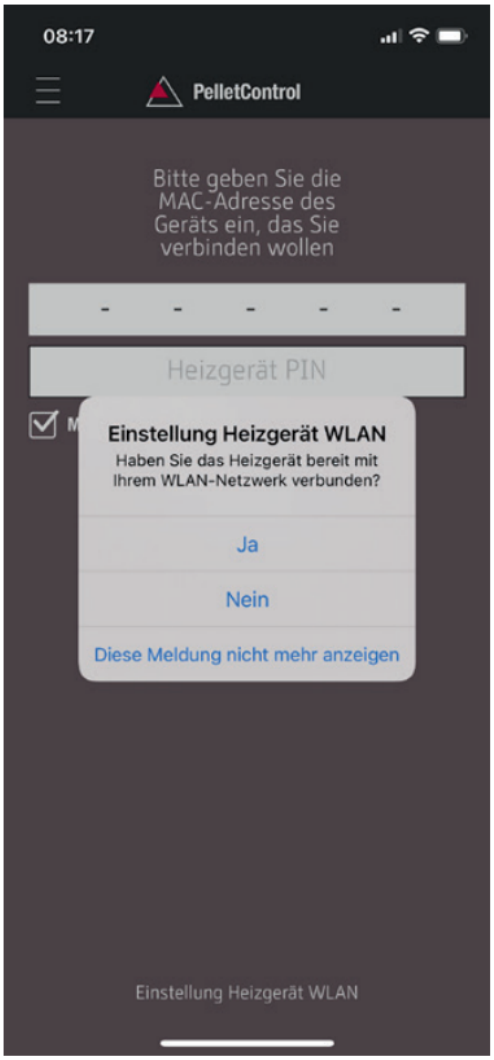

1) Starten Sie die AUSTROFLAMM PELLET CONTROL APP. Die APP zeigt nach dem Start die abgebildete Menüseite an.
2) Drücken Sie auf „Nein“, es sei denn, Ihre WiRCU-Box ist bereits mit Ihrem WLAN-Netzwerk verbunden.



3) Die APP führt Sie Schritt für Schritt mit Anweisungen durch den Verbindungsvorgang. Folgen Sie diesen Anweisungen.

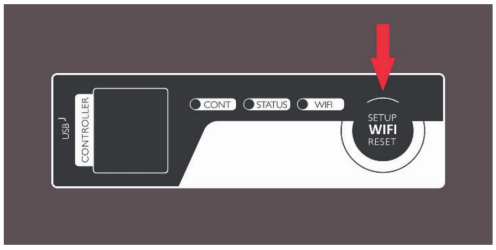

4) Drücken Sie den Button „SETUP WiFi RESET“ an der WiRCU-Box. Nach Betätigung des BUTTON blinkt die „WLAN”-LED schnell (siehe Kapitel LED-Anzeige / Funktionshinweise [▸auf Seite 208]).
5) Die WiRCU-Box schaltet damit ihr eigenes WLAN-Netzwerk „WiRCU-XXXXXX” ein.
Nach Beginn dieses Vorgangs haben Sie ca. 3 Minuten Zeit, um die Verbindung zwischen der WiRCU-Box und Ihrem WLAN-Netzwerk herzustellen. (Falls Sie diese Zeitspanne überschreiten, wiederholen Sie bitte den Vorgang.)



6) Wechseln Sie nun von der APP ins Einstellungen-Menü Ihres Smartdevice und aktivieren Sie das Menü WLAN.

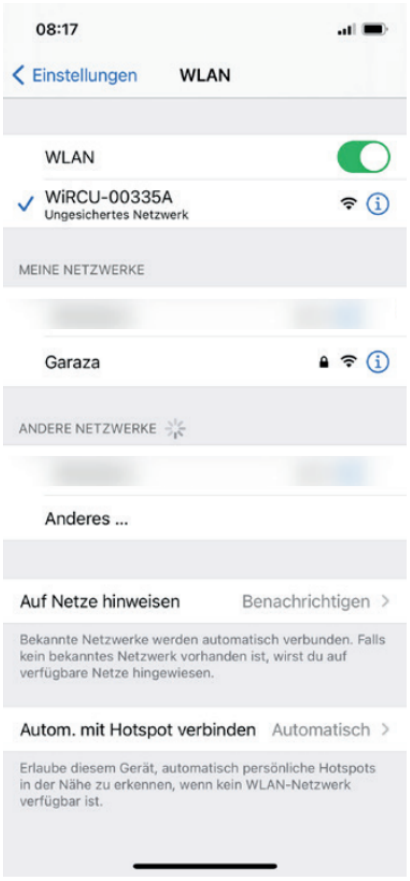

7) Warten Sie, bis Ihr Smartdevice die WLAN-Netzwerkliste im WLAN-Menü aktualisiert hat. Anschließend wählen Sie das WLAN-Netzwerk „WiRCUXXXXXX“ aus.



8) Kehren Sie nun zur AUSTROFLAMM PelletControl App zurück. Sie werden hier aufgefordert das WLAN-Netzwerk „WiRCUXXXXXX“ auszuwählen.

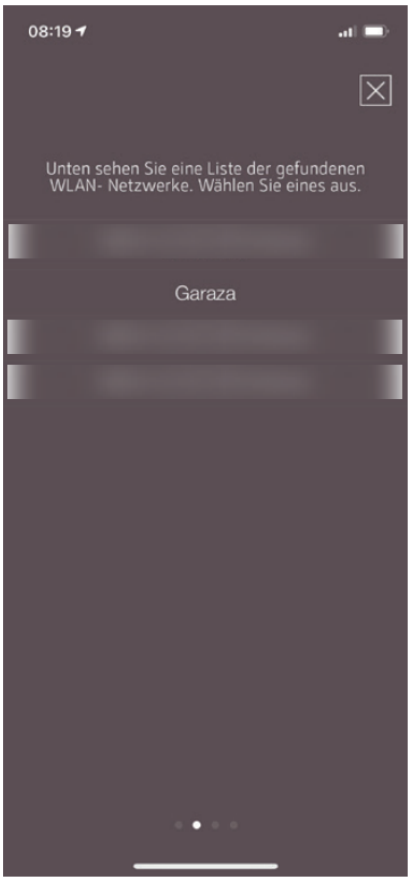

9) Nun erscheint die Aufforderung „WEITER“. Drücken Sie darauf.
Eine Liste aller verfügbaren WLAN-Netzwerke, wird angezeigt. Wählen Sie aus dieser Liste das WLAN-Netzwerk aus, mit dem Ihre WiRCU-Box zukünftig verbunden sein soll.

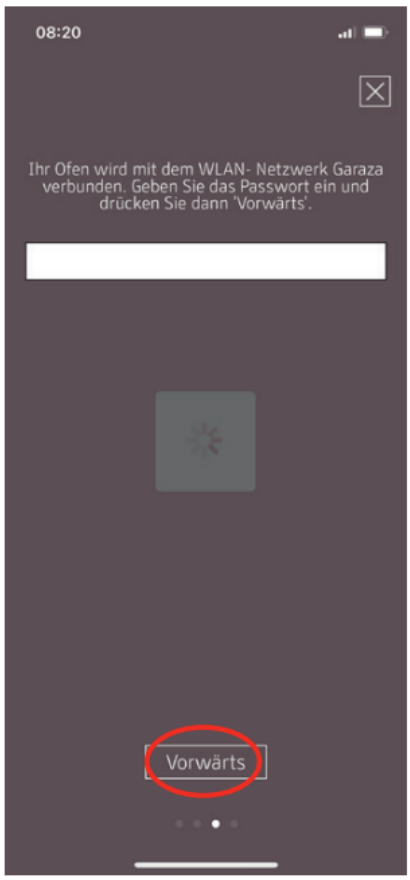

10) Sie werden danach zur Passworteingabe aufgefordert. Geben Sie das Passwort Ihres WLAN-Netzwerks ein. Drücken Sie dann auf „Weiter“. (Falls Ihr WLAN-Netzwerk nicht passwortgeschützt ist, drücken Sie ohne Eingabe auf „Weiter“)



11) Warten Sie bis die Meldung „Einstellungen erfolgreich an WiRCU-Box übertragen“ erscheint. Dann drücken Sie auf „Fertig“.
12) Trennen Sie nun das Datenkabel von der WiRCU-Box. Schließen Sie das Kabel kurz danach wieder an.
13) Warten Sie nun bis alle 3 LEDs auf der Oberseite Ihrer WiRCU-Box dauerhaft leuchten. (Sollte dies nicht der Fall sein, wiederholen Sie den Vorgang gemäß Kapitel
    - ⇨ So stellen Sie die Verbindung zu Ihrem WLAN-Netzwerk mit einem iOS-Gerät her [▸auf Seite 201] und / oder befolgen Sie Kapitel
    - ⇨ Das WLAN-Netzwerk „WiRCU-XXXXXX“ wird nicht gefunden [▸auf Seite 207]).



14) Geben Sie nun im angezeigten Fenster die MAC-Adresse und die PIN-Nummer Ihrer WiRCU-Box ein. Diese Daten können Sie seitlich auf der WiRCU-Box oder der im Lieferumfang befindlichen Info-Karte ablesen.

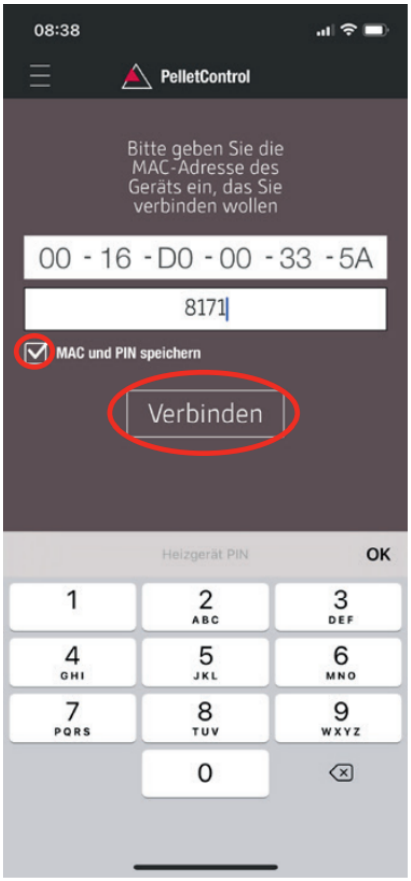

15) Wählen Sie die Funktion „MAC-Adresse und PIN-Nummer speichern“ aus. Damit bleibt Ihre Eingabe bis zu einer etwaigen Abänderung hinterlegt.

16) Drücken Sie auf „Verbinden”.



17) Ihr Ofen ist nun via APP bedienbar. Lesen Sie im Kapitel Funktionen und Bedienung der Austroflamm PelletControl APP [▸auf Seite 208], welche Möglichkeiten Ihnen die APP bietet.

9.1.7.3.3 Das WLAN-Netzwerk „WiRCU-XXXXXX“ wird nicht gefunden

- Wenden Sie sich an Ihren AUSTROFLAMM-Händler oder führen Sie den Verbindungsvorgang mittels PC mit der Software WiRCU HOME PROGRAMMER durch.
- Diese Software steht Ihnen als Download kostenlos auf der FUMIS HOMEPAGE www.fumis.si/en/support/wircu-connection-guide zur Verfügung. Hier wird Ihnen auch die korrekte Handhabung der Software gezeigt.

9.1.7.4 So setzen Sie die Einstellungen der WiRCU-Box zurück

Drücken Sie die Taste „SETUP WiFi RESET“ an der WiRCU-Box so lange bis alle 3 LEDs auf der Oberfläche der WiRCU-Box gemeinsam leuchten und in der Folge erlöschen. Dieser Vorgang benötigt rd. 10 Sekunden.

Nun haben Sie alle zuvor auf der WiRCU-Box gespeicherten WLAN-Netzwerke gelöscht.

9.1.7.5 LED-Anzeige / Funktionshinweise

Die WiRCU-Box informiert via LEDs auf der Oberfläche über den aktuellen Funktionszustand. (Die Kenntnis des jeweiligen Funktionszustandes ist zur Behebung von Problemen unabdinglich.)

Folgende Funktionszustände werden via LEDs auf der WiRCU-Box angezeigt:



LED „CONT“

1) Blinken (0,5 Sek. EIN/0,5 Sek. AUS): Kommunikationsaufbau mit dem Heizgerät.
2) Dauerhaft EIN: Kommunikation mit dem Heizgerät hergestellt.

LED „STATUS“

1) Blinken (0,5 Sek. EIN/0,5 Sek. AUS): Verbindungsaufbau mit dem Server.
2) Langsames Blinken (1 Sek. EIN/1 Sek. AUS): Einrichten von Cloud-Funktionalitäten (nach erfolgreicher Verbindung des Geräts mit dem Cloud-Server).
3) Dauerhaft EIN: einsatzbereit für den Fernzugriff via App.

LED „SETUP WIFI RESET“

1) Schnelles Blinken (0,25 Sek. EIN/0,25 Sek. AUS): Durch Drücken der Taste „SETUP WIFI RESET" wechselt die WiRCU-Box in den „WLAN-Netzwerk-Suchmodus". In diesem Modus sucht die WLAN-Box nach verfügbaren WLAN-Netzwerken und ermöglicht die Verbindung mit einem Netzwerk.
2) Blinken (0,5 Sek. EIN/0,5 Sek. AUS): Verbindungsherstellung mit dem Access Point.
3) Langsames Blinken (1 Sek. EIN/1 Sek. AUS): Erfassen der IP-Adresse (nach Herstellung der Verbindung zum Access Point).
4) Dauerhaftes Leuchten: Kommunikation mit dem WLAN-Router ist hergestellt.

9.1.7.6 Funktionen und Bedienung der Austroflamm PelletControl APP

HINWEIS

Alle Funktionen der WiRCU-Box und der Austroflamm PelletControl APP haben Sie nur dann, wenn die WiRCU-Box über die aktuelle Software verfügt und auf Ihrem Smart-Gerät die aktuelle AUSTROFLAMM PELLET CONTROL APP-VERSION geladen ist.

9.1.7.6.1 Abändern der angezeigten APP-Sprache



9.1.7.6.2 Die APP – der Hauptmenü-Bildschirm / verfügbare Funktionen

Zahlreiche Schnellfunktionen und Einstellungen können direkt auf dem HAUPTMENÜ-BILDSCHIRM der APP aufgerufen werden.

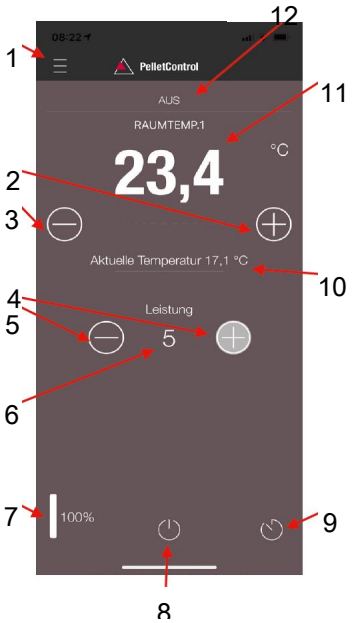

1	Menüfunktion	2	gewünschte Raumtemperatur erhöhen
3	gewünschte Raumtemperatur verringern	4	Heizleistung erhöhen
5	Heizleistung verringern	6	aktuelle Heizleistung
7	Brennstofffüllanzeige	8	EIN/AUS-Taste
9	Verzögerungstimer	10	aktuelle Raumtemperatur
11	gewünschte Raumtemperatur	12	Ofenstatus

Ofenstatus

Damit werden Sie informiert, welchen Betriebszustand – z.B.: Aus, Pelletbetrieb, Scheitholzbetrieb, Timerbetrieb, usw. – Ihr Ofen aktuell hat. Der Umfang der Betriebszustände ist vom Ofenmodell abhängig.

Gewünschte Raumtemperatur

Dieser Wert zeigt den gewünschten Raumtemperatur-Wert an. Der Sollwert kann mit den (-) und (+) Taste abgeändert werden. Die gewünschte Raumtemperatur lässt sich in den Grenzen 0°C – 40°C festlegen.

Gewünschte Raumtemperatur verringern/erhöhen

Durch Drücken der (-) Taste wird die gewünschte Raumtemperatur verringert. Durch Drücken der (+) Taste wird die gewünschte Raumtemperatur erhöht. Die Temperatur verringert bzw. erhöht sich schrittweise um jeweils 0,2 °C.

Aktuelle Raumtemperatur

Diese Funktion zeigt die aktuelle Raumtemperatur an. Diese wird bei jedem Austroflamm Pelletofen Modell von einem kabelgebundenen Sensor an der rechten Rückseite des Ofens nahe dem Boden erfasst. Bei Verwendung des optionalen drahtlosen Temperatursensors / AUSTROFLAMM SMART SPOT wird die aktuelle Raumtemperatur vom Standort dieses Sensors ausgemessen.

Heizleistung verringern/erhöhen

Die festgelegte Heizleistung wird zwischen der (-) und (+) Taste mit den Zahlen angezeigt. Die Leistung kann im Bereich von 1 (minimale Leistung) bis 5 (maximale Leistung) eingestellt werden.

Die Leistung ändert sich bei Betätigen der Tasten jeweils um eine Stufe. Durch Drücken der (-) Taste wird die gewünschte Leistungsstufe verringert. Durch Drücken der (+) Taste wird die gewünschte Leistungsstufe erhöht. Je höher die Leistungsstufe, desto höher die Heizleistung und damit auch der Brennstoffverbrauch.

Die nominale Heizleistung ist Modell abhängig.

Brennstoff-Füllstandsanzeige

Die Anzeige gibt den aktuellen Füllstand des Pellet-Behälters an. Rechtzeitig informiert diese Anzeige, dass Pellets nachzufüllen sind.

EIN/AUS-Taste

Zum START oder STOPP des Ofens drücken Sie die EIN/AUS-Taste.

HINWEIS

Die EIN/AUS-Taste kann Fehler und Warnmeldungen nicht zurücksetzen. Fehler und Warnmeldungen können nur am Heizgerät selbst über das Display oder den Drehknopf zurückgesetzt werden.

WICHTIG: Um einen mit Drehregler und LED-Anzeige ausgestatteten Ofen via APP starten zu können, muss der Drehregler zumindest nach 3 Uhr positioniert sein.

Verzögerungstimer

Der Verzögerungstimer ist ein „One Shot Timer". Das bedeutet, der Ofen wird bei Aktivierung dieses Verzögerungstimers lediglich ein einziges Mal gestartet oder gestoppt. Der Ofen kann entweder nach der gewünschten eingestellten Zeit oder zu einer genauen Uhrzeit und einem genauen Datum in der Zukunft gestartet oder gestoppt werden.

9.1.7.6.3 Weitere APP-Menüs

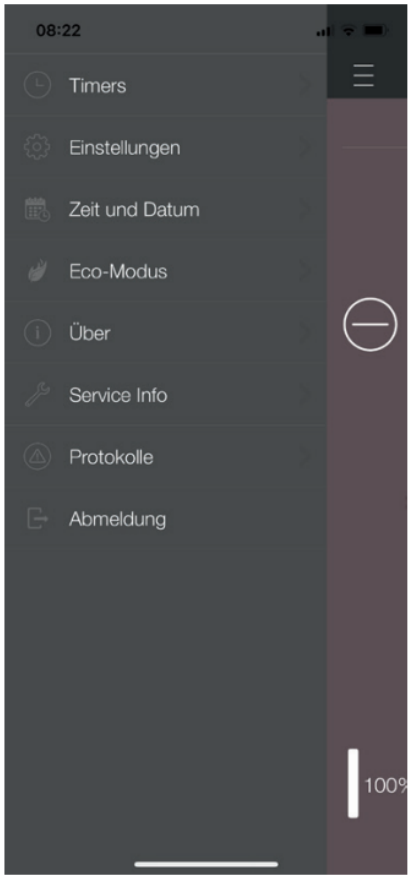

Im MENÜ-Einstellungen stehen folgende Untermenüs zur Verfügung:

- Timer
- Einstellungen
- Zeit und Datum
- Eco-Modus
- Über
- Service-Info
- Protokolle
- Abmeldung



TIMER-MENÜ

Damit können Tages- und Wochenprogramme für das Heizgerät festgelegt werden. Die festgelegten Heizzeiten sind einfach aktivier- und deaktivierbar. Ganz nach Bedarf. Die gespeicherten Heizzeiten lassen sich einfach abändern und neue Heizzeitenwünsche sind ebenfalls leicht zu ergänzen.

HINWEIS

Die aktuelle Betriebssoftware Ihres Ofens verfügt über einen „Frostschutzmodus". Dieser ist nur aktiv, wenn der TIMER MODUS aktiviert ist

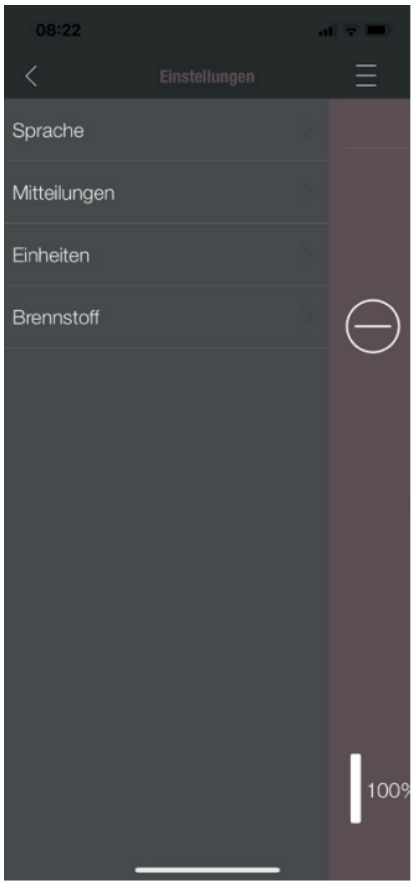

EINSTELLUNGEN

Mit diesem Menü lassen sich folgende Einstellungen durchführen:

- **SPRACHE:** Die angezeigte Sprache kann geändert werden.
- **MITTEILUNGEN:** Das Anzeigen von Fehler- und Warnmeldungen während des Ofenbetriebes kann aktiviert oder deaktiviert werden.
- **EINHEITEN:** Die Anzeige der Temperatur kann bei iOS SMART DEVICES in °C oder °F festgelegt werden.
- **BRENNSTOFF**: Die Brennstofffüllstand-Anzeige kann hier aktiviert bzw. deaktiviert werden. Bei manchen Modellen ist hier auch eine Anpassung der Ofenleistung bei unterschiedlicher Pelletqualität möglich.

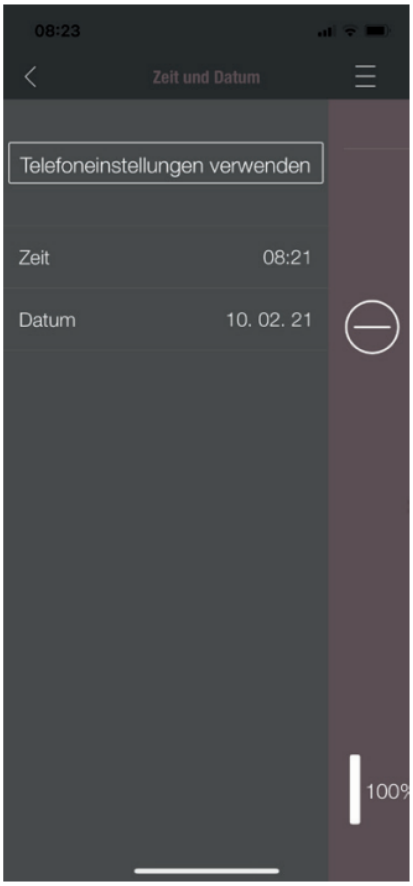

UHRZEIT UND DATUM

Die korrekte Eingabe von Uhrzeit und Datum ist für die TIMERFUNKTION und die STATISTIK-ANZEIGE zwingend erforderlich.

Die Uhrzeit und Datum können entweder

- manuell oder
- automatisch über die Telefoneinstellungen

hinterlegt werden.

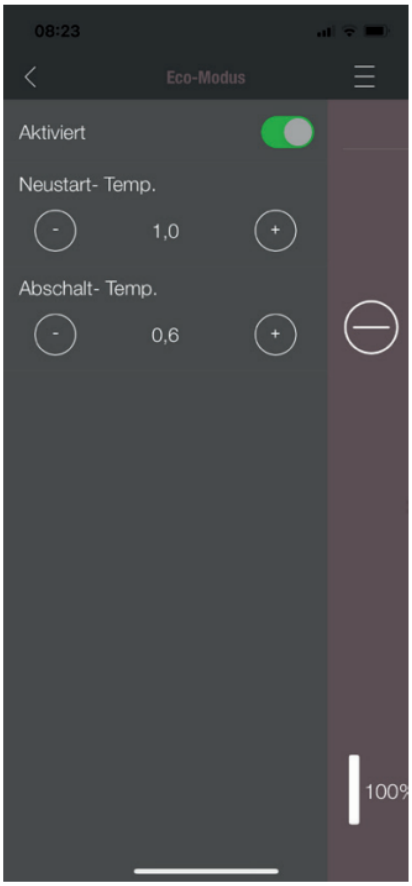

ECO-MODUS

Bei aktiviertem ECO-MODUS startet und stoppt das Heizgerät automatisch, sobald die festgelegten Temperaturgrenzwerte erreicht sind.

Beispiel:

- Die gewünschte Raumtemperatur beträgt 23 °C.
- Die Abschalt-Temperatur ist mit 0,6 °C festgelegt.
- Die Neustart-Temperatur beträgt 1,0 °C.

In diesem Beispiel stoppt das Heizgerät den Betrieb bei einer Raumlufttemperatur von 23,6 °C und startet erneut bei einer Raumlufttemperatur unter 22,0 °C.

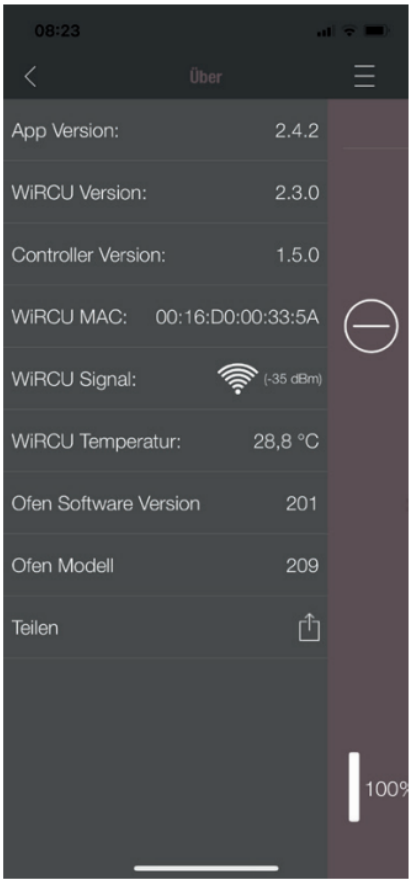

ÜBER

Das MENÜ ÜBER zeigt die APP-, die WiRCU-Box, die CONTROLLER-Softwareversion und die Betriebssoftwareversion des Heizgerätes an. Weiteres sind MAC-Adresse und die Stärke des WLAN-Signal ablesbar. Für einen optimalen Betrieb der WiRCU-Box ist darauf zu achten, dass der Wert zwischen -10 dBm und -80 dBm liegt. Um den bestmöglichen Signalempfang zu erzielen, positionieren Sie den WLAN-Router in der Nähe der WLAN-Box.



SERVICE-INFO

Dieses Menü informiert wie folgt:

- SERVICE-INFO zeigt die verbleibende Zeit bis zur jährlichen Wartung an.
- STATISTK zeigt die Anzahl der Ofen-Zündungen, der Netzstunden und der Betriebsstunden an.
- Unter DIAGNOSE ist der Betriebsstatus des Heizgeräts einsehbar. Der aktuelle Funktionszustand aller Steuerungsausgänge (z.B.: Motoren, ….), aller Steuerungseingänge (z.B.: Temperatur- Regeleinrichtungen, …) wird hier angezeigt. Diese angezeigten Informationen sind bei Funktionsstörungen für den AUSTRO-FLAMM-SERVICETECHNIKER sehr hilfreich.

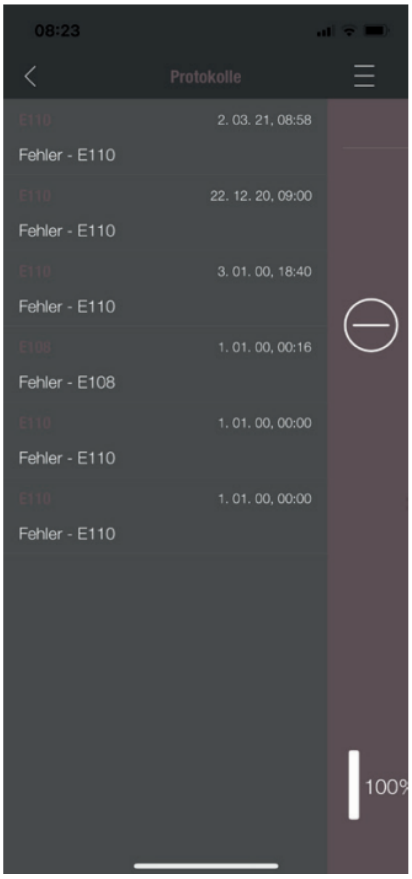

PROTOKOLLE

Hier werden aufgetretene Fehler chronologisch gereiht protokolliert. Diese Information ist bei der Behebung von Funktionsstörung für den AUSTROFLAMM SERVICE TECHNIKER sehr wertvoll.

10 Installation

Die Installation soll ausschließlich von einem Austroflamm Servicetechniker oder einem autorisierten Fachbetrieben durchgeführt werden.

Bitte beachten Sie die regional geltenden Sicherheits- und Baubestimmungen und kontaktieren Sie Ihren Schornsteinfegermeister diesbezüglich.

11 Betrieb

11.1 Voraussetzungen für den Betrieb

Externe Verbrennungsluftzufuhr

Jede Verbrennung benötigt Sauerstoff. Dieser wird der Umgebung des Heizgerätes entzogen.

In modernen Gebäuden ist die Außenhülle sehr dicht. Es strömt daher nicht genug frische Verbrennungsluft nach. In solchen Fällen ist die Zufuhr externer Verbrennungsluft nötig. Auch bei Einsatz von Be- und Entlüftungsanlagen im Haus ist das erforderlich.

HINWEIS

Der Verbrennungsluftanschluss ist an der Geräterückseite mit einem Zuluftsymbol gekennzeichnet.

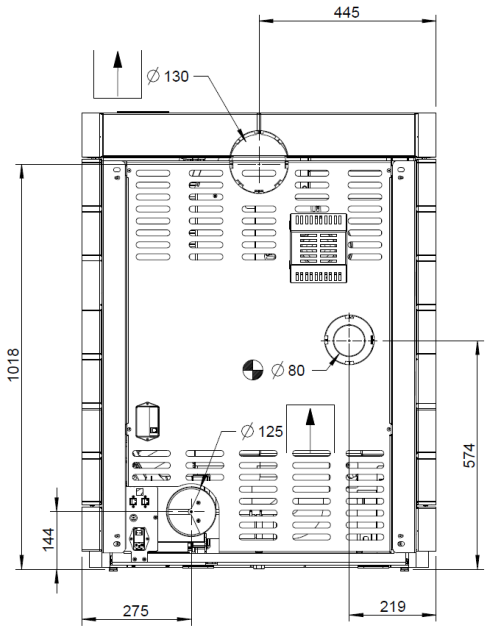

Abb. 90: Anschluss Verbrennungsluftzufuhr

Bei einigen Gerätetypen ist ein Anschluss auch über den Boden möglich.

Für den Anschluss der externen Verbrennungsluftzufuhr ist ein Rohr bzw. Schlauch mit einem Durchmesser lt. technischen Daten zu verwenden. Die Länge der Leitung sollte nicht länger als 3 m sein und maximal drei Bögen beinhalten.

Für ausreichende Bereitstellung von Verbrennungsluft und Luft für die Belüftung muss gesorgt werden. Das Lüftungsgitter zur Versorgung mit Verbrennungsluft, während des Betriebes der Feuerstätte, darf nicht versehentlich blockiert werden.

Verbrennungsluftmangel bewirkt eine schlechte Verbrennung, erhöhte Rußbildung und Ascheanfall.

Anschluss an den Kamin

Die Informationen in dieser Anleitung sind allgemeiner Natur. Nationale und europäische Normen, örtliche und baurechtliche Vorschriften sowie feuerpolizeiliche Bestimmungen sind zusätzlich verpflichtend einzuhalten.

Der Ofen muss an einem vom Schornsteinfeger zugelassenen Kamin angeschlossen sein. Das Eindringen von Kondenswasser in den Ofen ist zu vermeiden.

HINWEIS

Der Rauchrohranschluss ist an der Geräterückseite mit einem Abgassymbol gekennzeichnet

Der Rauchrohranschluss ist gemäß technischem Datenblatt auszuführen.

- Der Kamin ist gemäß der technischen Daten des Ofens (siehe Technische Daten) auszulegen.
- Die waagrechte Länge der Abgasleitung soll 2,5 m nicht überschreiten.
- Eine maximale Anzahl von 3x90°-Bögen soll nicht überschritten werden. Jeder Bogen soll eine Reinigungsöffnung haben.
- Der Kamin muss beständig gegen Kondenswasser sein.
- Der Kamin soll mit 12 Pa Zug bereitstellen, um auch im Falle eines Stromausfalls die Rauchgase ausreichend abzuziehen.*

11.2 Funktionsdiagramm Ihres Kombiofens

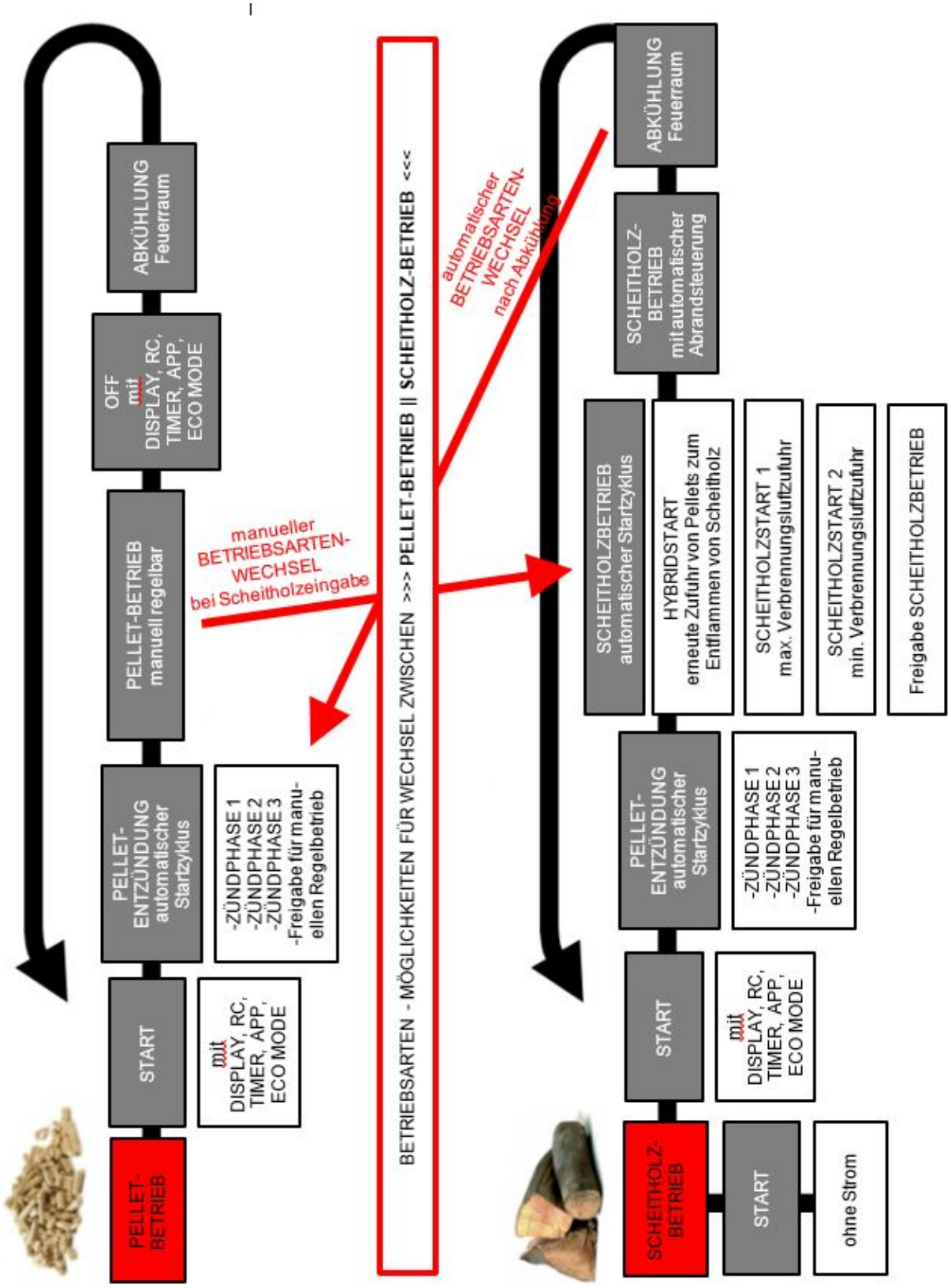

Abb. 91: Funktionsdiagramm

11.3 Betriebsarten

11.3.1 Pelletbetrieb



Abb. 92: Automatische Zündung

Automatische Zündung

Der Ofen kann mit dem Start/Stopp Button in der Statusanzeige bzw. Heizleistungsanzeige gestartet werden.

Optional kann über IR-Fernbedienung oder über die App gestartet werden. Die Entzündung der Pellets erfolgt vollautomatisch und findet in mehreren Phasen statt. Diese Phasen werden am Display dargestellt

- Kipproststellung – Brenntopfbefüllung – Zündphase 1
- Feuerraumtemperaturaufbau – Zündphase 2
- Zündkontrolle – Zündphase 3
- Pelletbetrieb - Vollbrandphase

Durch das Drücken der Start/Stopp-Taste während der Zündphase wird die Zündung abgebrochen. Eine Fehlermeldung „E102" erscheint bei Zündabbruch.



Abb. 93: Pelletbetrieb

Pelletbetrieb

Im Pelletbetrieb werden Pelletmenge und Verbrennungsluft entsprechend der eingestellten Heizleistung zugeführt.

In der Raumtemperatur-Anzeige muss die gewünschte Raumtemperatur eingestellt werden. Ist diese erreicht, regelt der Ofen automatisch auf die kleinste Leistungsstufe bzw. schaltet AUS, falls die ECO-Funktion aktiviert ist (siehe Einstellungen/ECO-Modus).

Durch Drücken der Stopp-Taste wechselt der Ofen in die Ausbrand-Phase.

Die aktuelle Raumtemperatur wird mittels kabelgebundenen Temperaturfühlers an der Geräterückseite gemessen.

Ein schwankender Kaminzug bzw. zunehmende Verschmutzung der Rauchgaszüge wird im Pelletbetrieb automatisch durch das Rauchgasgebläse ausgeglichen.

Nur bei Kombigeräten (Duo-Geräten): Wird während des Pelletbetriebs die Tür geöffnet und wieder geschlossen, wechselt der Ofen in den Hybridstart.

11.3.2 Scheitholzbetrieb

Heizleistungseinstellung Scheitholz - Holzmenge

Die Heizleistungseinstellung beeinflusst den automatischen Abbrand. Um einen korrekten Abbrand zu gewähr-leisten, muss die Leistung passend zu der eingelegten Menge an Holz gewählt werden.

Leistungsstufe 1: Gluterhaltung (kein Scheitholzabbrand)

Leistungsstufe 2: ca. 1,0 kg Holz

Leistungsstufe 3: ca. 1,4 kg Holz

Leistungsstufe 4: ca. 1,7 kg Holz

Leistungsstufe 5: ca. 2,0 kg Holz



Abb. 94: Hybridstart

Hybridstart

Der Hybridstart dient zur Entzündung des Scheitholzes via Pellet-Entzündung. Im Hybridstart werden Pellets zugefördert und die Luftklappen zur Verbrennungsluftzufuhr geöffnet. Das gewährleistet das optimale Anbrennen des eingelegten Scheitholzes.

TIPP

Vergewissern Sie sich, dass die Brennmulde nicht vollständig mit Scheitholz abgedeckt ist (Verpuffungsgefahr).

Nach einigen Minuten wechselt der Ofen in die Betriebsphase „Scheitholzstart I" um das Scheitholz weiter anzufachen.

Wird während des Hybridstarts die Tür geöffnet und wieder geschlossen und anschließend am Display auf „NEIN" gedrückt, wechselt der Ofen zurück in den Pelletbetrieb.



Abb. 95: Scheitelholzstart I



Scheitholzstart I

Nach Ablauf des Hybridstarts wechselt der Ofen in diese Betriebsphase. Hier wird gewährleistet, dass alle Pellets in der Brennmulde verbrennen und das Scheitholz weiter angefacht wird.

Wird die Feuerraumtür im Ruhezustand des Ofens geöffnet und wieder geschlossen (und die Frage „Haben Sie Scheitholz eingelegt?" am Display mit „Ja" beantwortet), wechselt der Ofen ebenfalls in den Betriebsstatus „Scheitholzstart I".

In dieser Betriebsphase sind alle Luftklappen voll geöffnet und das Rauchgasgebläse dreht mit einer vorgegebenen Drehzahl. Nach Erreichen einer bestimmten Feuerraumtemperatur und Ablauf einer bestimmten Zeit wird in den „Scheitholzstart II" gewechselt.

Wird kein Temperaturanstieg erkannt, wechselt der Ofen nach einigen Minuten wieder automatisch in den AUS-Zustand. Der Ofen merkt sich jedoch, dass Scheitholz eingelegt wurde (es wird ein kleines grünes (H) Symbol am Display dargestellt). Nach der nächsten Pelletzündung wechselt der Ofen automatisch in den Hybridstart.



Abb. 96: Scheitelholzstart II

Scheitholzstart II

In diesem Betriebsstatus wird nach ca. 2 Minuten der Kipprost geöffnet und damit die Primärluftklappe geschlossen und das Scheitholz weiter angefacht, bis eine bestimmte Feuerraumtemperatur (abhängig von der eingestellten Heizleistung) erreicht wird. Ist diese erreicht, wechselt der Ofen in den Status „Scheitholzbetrieb".



Abb. 97: Scheitelholzbetrieb

Scheitholzbetrieb

In diesem Betriebsstatus regelt der Ofen automatisch den Scheitholzabbrand.

Abhängig von der eingestellten Leistung wird der Ofen versuchen, eine bestimmte Feuerraumtemperatur zu halten. Kann diese nicht erreicht werden, wird im Hintergrund (nicht am Display sichtbar) automatisch auf die nächste geringere Leistungsstufe gewechselt. So wird ein opti-maler Abbrand und eine möglichst lange Gluterhaltung im Ausbrand erreicht.

TIPP

Die Leistungsstufe 1 ist nicht für den Abbrand von neu eingelegtem Scheitholz geeignet. Diese Stufe ist lediglich zur möglichst langen Gluterhaltung gedacht.

Wenn Sie die Heizleistung am Display ändern, wird die Abbrandregelung wieder auf die eingestellte Leistung gesetzt.



Wird die Feuerraumtür geöffnet und wieder geschlossen, erscheint am Display die Frage

„Haben Sie Scheitholz eingelegt?".

Beantworten Sie diese mit „Ja", so wird in den Status „Scheitholzstart II" zurück gewechselt, was das Anbrennen des neuen Scheitholzes gewährleistet.



Beantworten Sie diese mit „Nein", so bleibt der Ofen im Status Scheitholzbetrieb. Die Regelung wird fortgesetzt, ohne neues Scheitholz anzufeuern.

Wird kein Scheitholz mehr nachgelegt, wechselt der Ofen automatisch in den Ausbrand und schließt schließlich die Luftklappen.

Wenn der Ofen nicht ausgeschaltet wurde (STOP), startet der Ofen automatisch wieder im Pellet-Modus.

Scheitholzbetrieb im stromlosen Betrieb

Im Notfall (kein Strom) kann der Ofen mit Holz beheizt werden. In diesem Notbetrieb ist die Sekundärklappe immer voll geöffnet. Eine manuelle Steuerung ist nicht möglich.

HINWEIS

Für den nichtelektrischen Betrieb ist ein Kaminzug von mindestens 12 Pa erforderlich.

Verwenden Sie beim Anzünden des Feuers ausreichend Anzündholz und achten Sie im Heizbetrieb auf die richtige Größe des nachgelegten Brennholzes.

12 Inbetriebnahme

12.1 Erste Inbetriebnahme

Bei der Erstinbetriebnahme Ihres Kombiofens begleitet Sie ein autorisierter Austroflamm Service Techniker. Er zeigt Ihnen dabei die korrekte Bedienung und die Funktionen des Gerätes. Er informiert Sie auch über Optionen für Ihren Ofen – z.B.: WLAN-OPTION, kabelloser SMARTSPOT zur Regelung der gewünschten Raumtemperatur.

Bei der Erstinbetriebnahme werden nachfolgende Einstellungen durchgeführt.

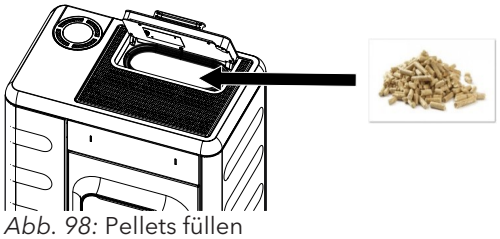

Abb. 98: Pellets füllen

1) Der Kombiofen muss bereits am Kamin angeschlossen sein. Ausreichende Verbrennungsluft muss zugeführt werden.
2) Entnehmen Sie das Zubehör aus dem Pellettank und dem Feuerraum.
3) Füllen Sie Pellets in den Tank und schließen Sie den Tankdeckel.

HINWEIS

Bei bestimmten Modellen überwacht ein Sicherheitsschalter das ordnungsgemäße Schließen des Tankdeckels und warnt den Benutzer, wenn er offen bleibt.

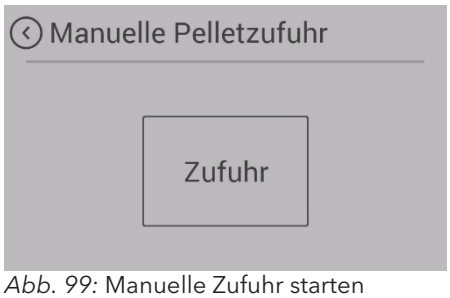

Abb. 99: Manuelle Zufuhr starten



Abb. 100: Kombiofen starten

4) Netzkabel einstecken und Kippschalter an der Geräterückseite des Kombiofens auf „I " stellen.
   ⇨ Am Display erscheint nun das Austroflamm Logo.
   ⇨ Danach folgt die Hauptbedienebene mit Temperaturanzeigen und Tankfüllstand.
5) Vor dem ersten Start muss die Pellet-Förderschnecke befüllt werden.
6) Öffnen/Schließen der Feuerraumtür und die Frage „Haben Sie Scheitholz eingelegt" mit „JA" beantworten.
   ⇨ Dadurch schließt sich der Kipprost.
7) Nach ca. 90 Sekunden (Kipprost geschlossen) gehen Sie auf dem Display auf die Einstellungen und wählen Sie den Unterpunkt „Manuelle Zufuhr"
8) Solange auf „Zufuhr" gedrückt halten, bis die Schnecke permanent Pellets in den Schneckenschacht fördert.
   ⇨ Zur Befüllung des Schneckenschachtes benötigt die Förderschnecke rd. 8 Minuten.
9) Sobald die ersten Pellets in den Brenntopf fallen, können Sie die manuelle Befüllung beenden.
10) Entleeren Sie nach dem manuellen Befüllen der Schnecke unbedingt den Brenntopf von heruntergefallenen Pellets.
11) Erneutes Öffnen/Schließen der Feuerraumtür und die Frage „Haben Sie Scheitholz eingelegt" mit „NEIN" beantworten (Kipprost öffnet wieder).
12) Sobald der Status „AUS" am Display angezeigt wird, kann der Kombiofen gestartet werden. Um den Kombiofen zu starten, drücken Sie „Start" am Display.

Der Ofenkorpus, viele Stahl- und Gussteile und die Rauchrohre sind mit hitzebeständigem Lack lackiert. Beim 1. Start trocknet der Lack durch die entstehende Temperatur und härtet dabei aus. Dadurch kommt es zu Geruchsentwicklung. Bitte vermeiden Sie während dieser Phase das Berühren der lackierten Flächen und achten Sie auf gute Durchlüftung des Raums.

Zum raschen Aushärten des Lacks empfehlen wir den Ofen bei der Erstinbetriebnahme 3 – 4 Stunden in der höchsten Leistungsstufe zu betreiben.

12.1.1 Datum und Uhrzeit einstellen

Die Uhrzeit und das Datum werden über das Display im Menü **Einstellungen** – im Unterpunkt **Zeit** bzw. **Datum** eingestellt. Die Eingabe des aktuellen Datums und der aktuellen Uhrzeit sind wichtig. Sie sind Voraussetzung, dass gespeicherte HEIZZEITEN korrekt arbeiten und die Steuerung den Zeitpunkt von auftretenden Funktionsstörungen in ein Protokoll abspeichert. Dadurch lässt sich im Fall eines Fehlers die Ursache für ein Problem finden und beheben.

12.1.2 Brennstoff Qualität einstellen

Die Qualität der Pellets ist über eine europäische Norm geregelt. Diese Norm besagt, dass 1 kg Pellets eine Heizleistung von mind. 4,6 kWh bis rd. 5,3 kWh besitzt. Die große Heizleistungsbandbreite macht es manchmal erforderlich, dass Ihr Kombiofen auf die von Ihnen verwendete Pelletsqualität abgestimmt wird.

Das wird über das Display eingestellt. Die Einstellungen macht ein Austroflamm-Servicetechniker.

- Brennstoffqualität „1“ entspricht der bestmöglichen Qualität.
- Brennstoffqualität „3“ entspricht der schlechtesten Qualität.
- Ab Werk ist an Ihrem Kombiofen Brennstoffqualität „2“ eingestellt.

12.1.3 Statistik-Funktion

Mit Eingabe der aktuellen Uhrzeit und des aktuellen Datums wird die Statistikfunktion in der Steuerung Ihres Kombiofens aktiviert. Die Statistik-Funktion liefert auf Wunsch alle Daten zum Verbrauch, der Betriebszeit, der abgerufenen Heizleistung und der bei Betrieb des Kombiofens erreichten Raumtemperatur.

Diese Daten werden für den aktuellen Betriebstag, den vergangenen Tag, die lfd. Woche, der letzte Monat, die letzten 3 Monate, die letzten 6 Monate, das letzte Jahr und ab Erstinbetriebnahmedatum angezeigt.

Die Daten können über das Display abgerufen werden.

12.1.4 Timer Funktion (Heizzeiten)

Diese Funktion kann optional über das Display oder über das WLAN-Modul in Verbindung mit der Austroflamm Pelletcontrol APP eingestellt werden. Es können maximal 6 Heizzeiten per Woche und 3 Heizzeiten per Tag festgelegt und gespeichert werden.

Weiter Infos Siehe Kapitel – Funktion, Timers, Heizzeiten festlegen.

HINWEIS

Wenn zum Zeitpunkt des festgelegten Timer „Start“ die aktuell gemessene Raumtemperatur höher als die eingestellte Raum Soll-Temperatur ist, schaltet der Kombiofen nicht ein. Er schaltet erst ein, wenn die Raumtemperatur unter dem gewünschten Raum-Soll-Temperatur-Wert gesunken ist.

12.1.5 Festlegung Modulation / ECO-Modus

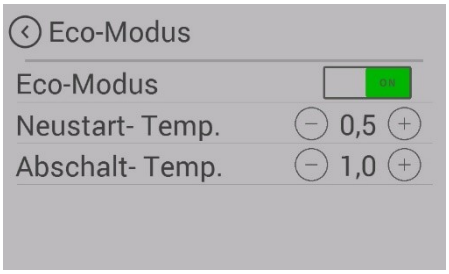

Sie können Ihren Kombiofen entweder im Modulations-Modus oder im ECO-Modus betreiben.

Im „Modulations-Modus" (ECO-Mode ist deaktiviert) reduziert Ihr Kombiofen bei Erreichen der gewünschten Raum-Solltemperatur schrittweise die Heizleistung bis zur kleinsten Heizleistungsstufe. Er schaltet aber trotz Erreichen der gewünschten Raumtemperatur nicht ab. Wird die gewünschte Raum-Solltemperatur mit der reduzierten Heizleistung unterschritten, beginnt der Kombiofen wieder mit der ursprünglich eingestellten Heizleistung zu arbeiten.

Ihr Kombiofen wird standardmäßig im Modulations-Modus ausgeliefert.

Der Eco-Modus ermöglicht das automatische Ab- und Einschalten des Ofens unter bestimmten von Ihnen vorgegebenen Temperatureinstellungen.

Sie können im Menüpunkt Eco-Modus die Abschalt- und Neustarttemperatur festlegen.

Um ein zu häufiges Starten / Stoppen zu verhindern, dürfen die Temperaturgrenzen nicht zu eng gesetzt sein. Der Kombiofen muss vor dem Abschalten rd. 1 Stunde brennen, um auf Betriebstemperatur zu kommen.

Wir empfehlen als Standardeinstellung eine Neustarttemperatur von 1.0 °C und eine Abschalttemperatur von 0,6 °C.

13 Bedienung

13.1 Bedienung mittels APP und Smartphone

Installation bzw. Einrichten der Datenverbindung entnehmen Sie bitte der Anleitung zu Ihrem WLAN-Modul bzw. folgen Sie den Installations-Anweisungen der Austroflamm PelletControl App.

Die erforderliche App „Austroflamm PelletControl“ hier herunterladen und dann starten:

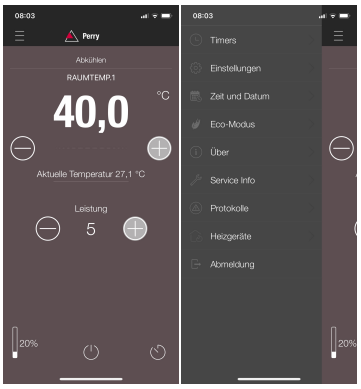

Abb. 101: Apple iOS QR Code

Abb. 102: Google Play / Android QR Code

13.2 Bedienung mittels IR-Fernbedienung

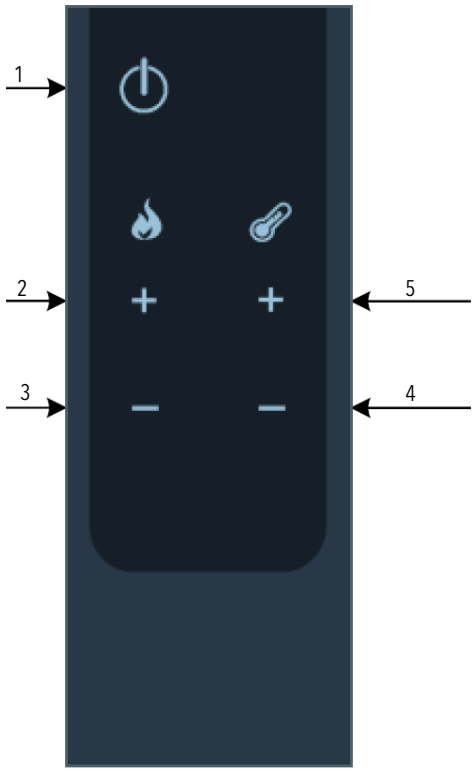

Abb. 103: IR-Fernbedienung

1	Ein / Aus	2	Leistungsstufe +
3	Leistungstufe -	4	Soll-Temperatur -
5	Soll-Temperatur +		

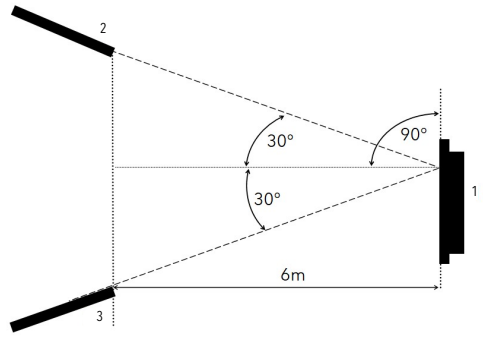

Abb. 104: Betriebswinkel

1	Display	2	IR-Fernbedienung
3	IR-Fernbedienung		

Optional kann auch mit der IR-Fernbedienung Ihr Kombiofen bedient werden. Folgende Funktionen stehen Ihnen damit zur Verfügung:

Achten Sie auf „Sichtkontakt" zwischen der Fernbedienung und dem Bedienfeld.

13.3 Bedienung mittels Touchdisplay

13.3.1 Display - Raumtemperaturanzeige, div. Funktionen

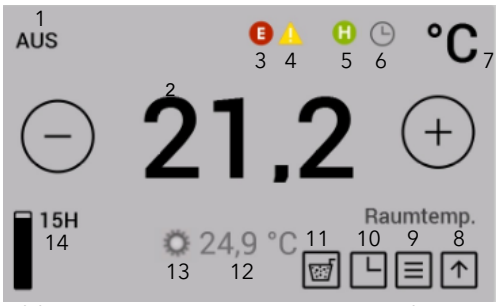

Abb. 105: Raumtemperaturanzeige, div. Funktionen

1	Ofen-Betriebszustand	2	Soll-Temperatur
3	Fehler	4	Warnung
5	Hybridstart aktiv	6	Timer aktiv
7	Temp. Einheit	8	zum Startbildschirm
9	Menü mit Heizleistungseinstellungen	10	Delay-Timer
11	Aschelade freigeben	12	aktuelle Raumtemperatur
13	SmartSpot ist verbunden	14	Füllstandsanzeige

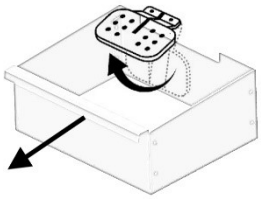

Abb. 106: Aschelade entnehmen

Durch Drücken auf das entsprechende Symbol kann in die jeweilige Einstellung bzw. Funktion gewechselt werden.

Die gewünschte Soll-Temperatur kann durch Drücken der Tasten in 0,2°C-Schritten zwischen 5°C und 40 °C eingestellt werden. Die Einstellung wird sofort übernommen. Die aktuelle Raumtemperatur wird standardmäßig am schwarzen Raumtemperatur-Fühlkabel an der Geräterückseite gemessen.

Die Fehler- bzw. Warnsymbole werden nur angezeigt, wenn ein Fehler bzw. eine Warnungen vorliegt. Der Fehler wird durch Antippen des Symbols im Detail dargestellt.

Das Symbol „Heizzeit aktiviert" wird nur angezeigt, wenn im Timer-Menü Heizzeiten programmiert sind.

Das Symbol „Hybridstart aktiv" zeigt an, dass Ihr Ofen für den Scheitholzbetrieb via Pelletzündung bereit ist.

Der optional erhältliche SmartSpot – ein kabelloser Raumtemperatursensor (Bluetooth) – arbeitet im Ofen.

Durch Drücken der Taste „Aschelade freigeben" wird der Kipprost geschlossen. Dieser Vorgang dauert ca. 90 Sekunden. Danach kann die Aschelade entnommen werden.

Diese Funktion ist nur im Betriebszustand „AUS" möglich.

13.3.2 Display - Heizleistungsanzeige

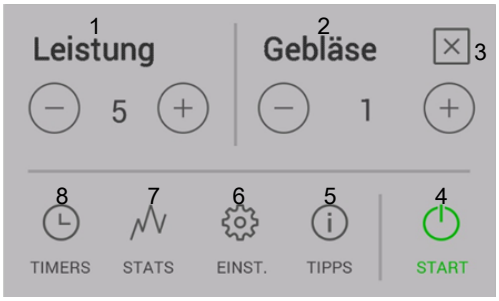

Abb. 107: Heizleistungsanzeige

1	Heizleistungsstufe	2	Luftverteilungsgebläse (Optional)
3	zurück zur Raumtemperaturanzeige	4	Start / Stopp Funktion
5	Tipps	6	Einstellungen
7	Statistik	8	Heizzeiten

Durch Drücken auf das entsprechende Symbol kann in die jeweilige Einstellung bzw. Funktion gewechselt werden.

Die gewünschte Heizleistung kann durch Drücken der Tasten eingestellt werden. Diese Einstellung wird sofort übernommen.

Durch Drücken der Start / Stopp Taste für länger als 2 Sekunden wird der Ofen gestartet bzw. gestoppt.

13.3.3 Display - Statusanzeige

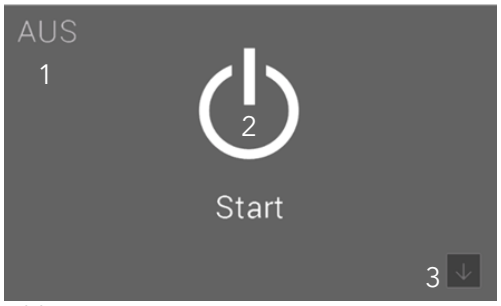

Abb. 108: Statusanzeige

1	Statuszeile	2	Start / Stopp Funktion
3	Raumtemperaturanzeige		

Durch Drücken der Start / Stopp Taste für länger als 2 Sekunden wird der Ofen gestartet bzw. gestoppt.

13.4 Funktionen

13.4.1 Funktion - Luftverteilungsgebläse

Für Ihren Kombiofen ist optional ein Luftverteilermodul erhältlich. Damit kann ein zusätzlicher Raum via Warmluft beheizt werden. Die Warmluft wird vor der Feuerraumrückwand abgesaugt.

Für den Einbau und weitere Information wenden Sie sich bitte an Ihren Austroflamm Händler.

13.4.2 Funktion - Füllstandsanzeige

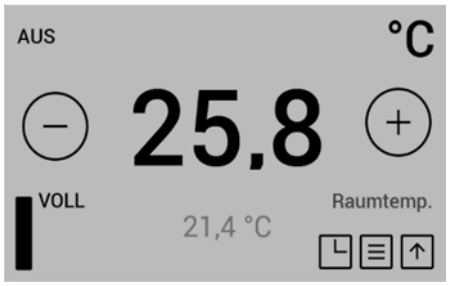

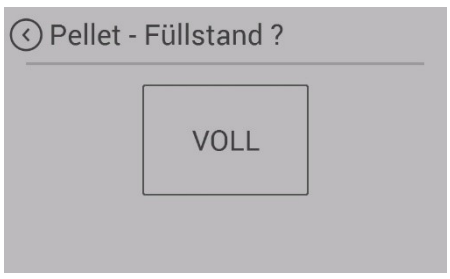

Die Füllstandsanzeige informiert Sie über den Füllstand Ihres Pelletbehälters. Wenn der Füllstand unter ein bestimmtes Level fällt, wird eine Warnung am Display angezeigt. Die Füllstandsanzeige muss bei jeder Befüllung manuell aktualisiert werden.

Ein komplettes Entleeren des Behälters sollte vermieden werden, da die Flamme sonst ungewollt erlischt und Sie vor dem nächsten Pellet-Start die Förderschnecke manuell befüllen müssen.

Die Füllstandsanzeige wird auf Basis der Pelletbehältergröße Ihres Ofens und der jeweiligen Betriebsdauer berechnet. Die korrekte Funktion kann nur gewährleistet werden, wenn der Behälter immer voll aufgefüllt wird und die Anzeige zum selben Zeitpunkt auf „VOLL" gesetzt wird.

Drücken Sie auf das Füllstands-Symbol in der Raumtemperaturanzeige, um die Anzeige auf „VOLL" zu setzen.

Diese Funktion kann in der Einstellung „Menüpunkt: Brennstoff" deaktiviert werden.

13.4.3 Haben Sie Scheitholz eingelegt

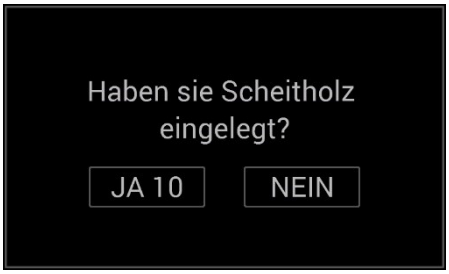

Die Antwort auf diese Frage beeinflusst die weitere Funktion und Betriebsweise Ihres Ofens. Sie erscheint jedes Mal, wenn Sie die Feuerraumtüre schließen.

- Drücken Sie „JA“, um in den Scheitholzbetrieb zu wechseln bzw. wenn Sie neues Scheitholz nachgelegt haben. Wenn Sie keine Auswahl treffen, wird nach 10 Sekunden automatisch „JA“ gewählt.
- Drücken Sie „NEIN“, wenn Sie kein Scheitholz eingelegt haben, z. B. wenn Sie nur die Scheibe bzw. den Feuerraum gereinigt haben.

Weitere Informationen darüber, wie der Ofen in den unterschiedlichen Betriebszuständen reagiert, entnehmen Sie bitte dem Kapitel Funktionsdiagramm Ihres Kombiofens [▸ auf Seite 218].

13.4.4 Funktion - Timers, Heizzeiten festlegen



Abb. 109: Heizzeiten

1	Zurück	2	Aktivieren der Heizzeiten
3	Heizzeit bearbeiten	4	Neue Heizzeit erstellen

Schalten Sie im Menü „Heizzeiten“ auf „OFF“ (2).

Durch Drücken der Taste „TIMERS“ in der Heizleistungsanzeige gelangen Sie in das Menü „Heizzeiten“.

Aktivieren Sie die Heizzeiten, indem Sie in der rechten oberen Ecke des Displays auf „ON“ drücken.

Es können maximal 3 Heizzeiten pro Tag gespeichert werden. Insgesamt können 6 verschiedene Heizzeiten gespeichert werden.

Festgelegte Heizzeiten dürfen sich zeitlich überschneiden.

Wenn sich einzelne Heizzeiten überschneiden, wird bei verschiedenen Temperaturvorgaben die Heizzeit mit der höheren Solltemperatur aktiv.

Beispiel für Heizzeiten einer ganzen Woche:

	Wochentag	Zeiten	Temp.
TIMER 1	Montag – Sonntag	00:00 – 23:59	18°C
TIMER 2	Montag – Freitag	06:00 – 08:00	22°C
TIMER 3	Montag – Freitag	17:00 – 22:00	22°C
TIMER 4	Samstag – Sonntag	07:00 – 22:00	22°C

Beachten Sie: Je Wochentag dürfen nur 3 Heizzeiten festgelegt werden.

	00	01	02	03	04	05	06	07	08	09	10	11	12	13	14	15	16	17	18	19	20	21	22	23
Mo	18°C						22°C		18°C									22°C					18°C	
Di	18°C						22°C		18°C									22°C					18°C	
Mi	18°C						22°C		18°C									22°C					18°C	
Do	18°C						22°C		18°C									22°C					18°C	
Fr	18°C						22°C		18°C									22°C					18°C	
Sa	18°C								22°C														18°C	
So	18°C								22°C														18°C	

13.4.5 Neue Heizzeiten einstellen / bearbeiten



Abb. 110: Heizzeiten erstellen

1	Zurück ohne zu speichern	2	Heizzeit löschen
3	Speichern	4	Soll-Temperatur
5	Heizzeit-Ende	6	Heizzeit-Beginn
7	Wochentage		

EINSTELLEN:

1) Legen Sie die Wochentage, den Beginn und das Ende der Heizzeit und die Raumtemperatur entsprechend fest.
2) Speichern Sie die Heizzeit durch Drücken des „Speichern"-Symbols.
   ⇨ Danach gelangen Sie automatisch zur Heizzeitenliste zurück.

Eine bestehende Heizzeit löschen Sie wie folgt:

3) Markieren Sie die Heizzeit und drücken Sie auf das „Heizzeit löschen"-Symbol.
   ⇨ Die Aktivierung der Timerfunktion darf erst nach Festlegung der gewünschten Heizzeit erfolgen.

Bei der Heizzeitenfestlegung beachten Sie Folgendes: Der zeitliche Ablauf muss in der Zukunft erfolgen.

BEARBEITEN:

4) Menü „Heizzeiten" auf „OFF" (2).
5) Neue Heizzeiten einstellen.
6) Menü „Heizzeiten" auf „ON" (2) aktivieren.

14 Einstellungen

14.1 Display - Einstellungen

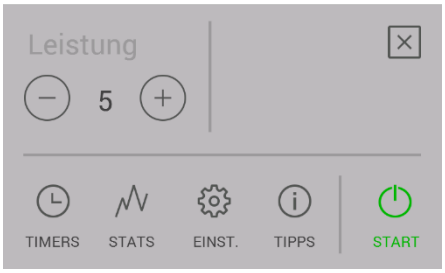

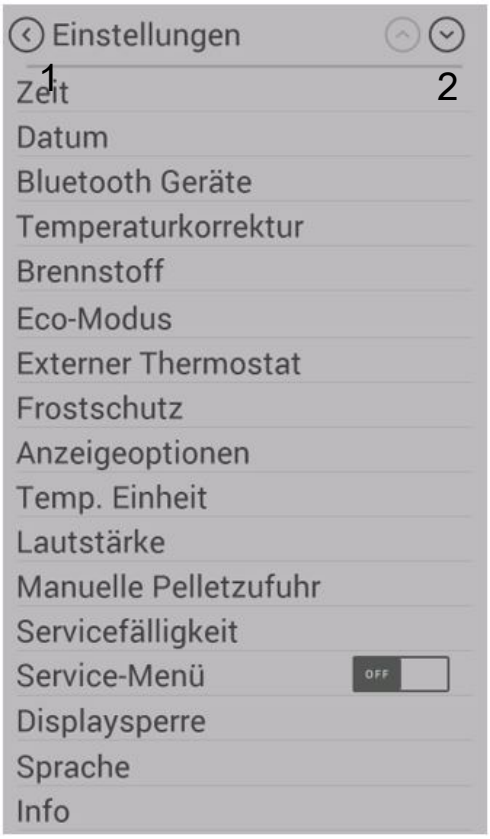

Abb. 111: Einstellungen

1 Zurück	2 Liste scrollen

Durch Drücken der Taste „EINST." in der Menüliste gelangen Sie in das Menü „Einstellungen".

Sie können nun mit den Pfeiltasten hinauf bzw. hinunter scrollen.

Durch Drücken des gewünschten Menüpunktes wechseln Sie in diese Funktion.

14.2 Menüpunkt - Zeit/Datum

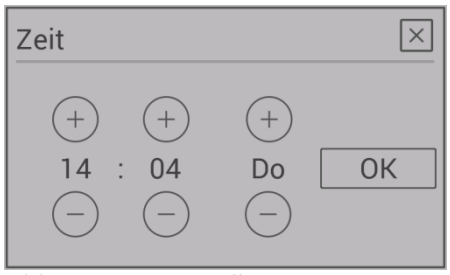

Abb. 112: Zeit einstellen

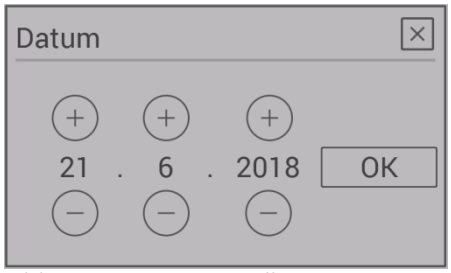

Abb. 113: Datum einstellen

Die Einstellung der Tageszeit ist für die korrekte Heizzeit, die Statistikfunktion und das Protokollieren von Fehlern erforderlich.

Stellen Sie Stunden, Minuten, Wochentag, Monat und Jahr ein und bestätigen Sie die Einstellung mit OK.

14.3 Menüpunkt - Brennstoff

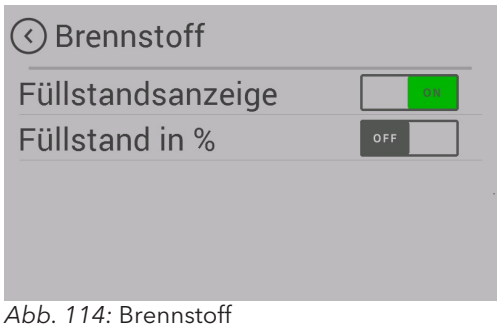

Abb. 114: Brennstoff

In diesem Untermenü kann die „Füllstandsanzeige" deaktiviert werden.

Bei Deaktivierung verschwindet der Balken am Display.

Die Warnung bei geringem Füllstand entfällt.

14.4 Menüpunkt - Bluetooth Geräte

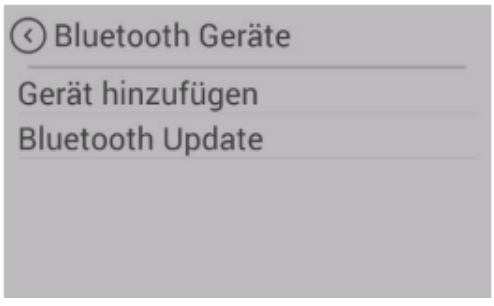

Für Ihren Kombi-Ofen steht Ihnen das Funkraumthermostat SMART SPOT als Option zur Verfügung. Der SMART SPOT arbeitet via Bluetooth-Technologie. Bei Verwendung muss er einmalig mit diesem Menüpunkt aktiviert werden.

Detaillierte Informationen zum Bedienen/verbinden mittels Smart Sport entnehmen Sie der Anleitung von Smart Spot.

14.5 Menüpunkt - Eco-Modus

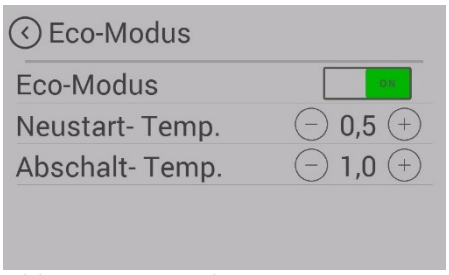

Abb. 115: Eco-Modus

Die Aktivierung des ECO-Modus kann am Display oder über das optionale WLAN-Modul mit der Austroflamm Pelletcontrol APP eingestellt werden.

Bei aktiviertem ECO-Modus schaltet der Kombiofen bei Erreichen der gewünschten Raum-Solltemperatur (zuzüglich eines frei wählbaren Temperaturwertes / Abschalttemperatur-Wert) ab. Bei Unterschreiten der Raum-Solltemperatur (zuzüglich eines frei wählbaren Temperaturwertes / Neustarttemperatur-Wert) schaltet der Kombiofen automatisch wieder ein.

Der „Neustart-Temp."-Wert gibt an, ab welchem Wert unter der eingestellten Solltemperatur sich der Kombiofen wieder einschaltet.

Der „Abschalt-Temp."-Wert gibt an, ab welchem Wert über der eingestellten Solltemperatur sich der Kombiofen ausschaltet.

Wir empfehlen als Standardeinstellung eine Neustarttemperatur von 0,6 °C und eine Abschalttemperatur von 1 °C.

14.6 Menüpunkt - Externer Thermostat

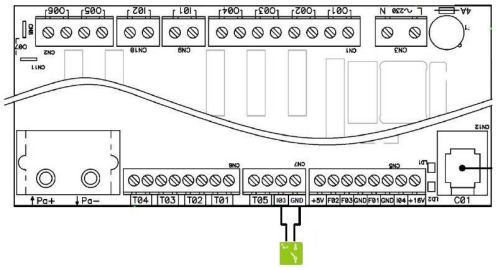

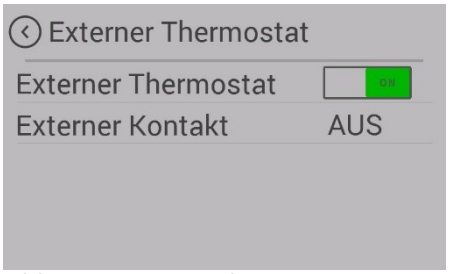

Abb. 116: Externer Thermostat

Der Ofen kann optional über einen externen Thermostat gesteuert werden.

1) Schließen Sie hierzu an der Hauptsteuerung den potentialfreien Kontakt des Thermostats am Eingang „I03" & „GND" an.
   ⇨ Der 2-polige Stecker ist optional erhältlich (Art.Nr. 728151).
2) Anschließend muss die Funktion im Menü Einstellungen/Externer Thermostat aktiviert werden.
   ⇨ Die Anzeige „Externer Kontakt" zeigt an, ob der externe Thermostat EIN bzw. AUS geschaltet ist.
   ⇨ Der Ofen startet / stoppt mit einer geringen Verzögerung.
3) Der externe Thermostat muss auf der Steuerung an den Steckplätzen „I03" & „GND" (Gleichstromreihe) angeschlossen werden.
   ⇨ Er übernimmt die Temperatursteuerung nach Aktivierung im Menüpunkt „Externer Thermostat".

TIPP

Um den externen Thermostat zu aktivieren, muss der Ofen nach Montage des Thermostats einmalig manuell gestartet werden.

14.7 Menüpunkt - Frostschutz

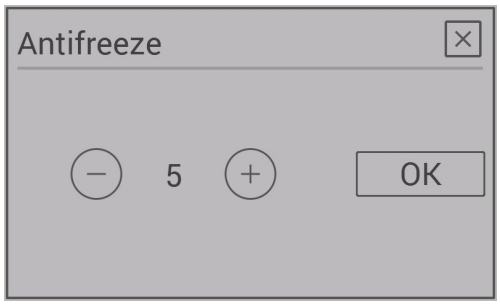

Das Frostschutz-Menü dient dazu, den Ofen bei einer vorgegebenen Temperatur automatisch zu starten. Das Menü funktioniert nur bei aktivierter Timer-Funktion (im Timer-Menü einstellen).

• Timer AUS → EIN.

Wenn die Raumtemperatur unter den Frostschutz-Sollwert (PAR102) fällt, startet das Gerät automatisch.

Zum Beispiel:

• Wenn die Frostschutztemperatur auf 7 °C (PAR102) eingestellt ist, startet der Ofen automatisch, wenn die Raumtemperatur 6,9 °C erreicht.

Der Ofen schaltet sich automatisch ab, wenn die Raumtemperatur über die Frostschutztemperatur (PAR102) + Offset (0,5 °C oder PAR53) steigt.

• Wenn PAR53=0, schaltet sich der Ofen automatisch ab, wenn die Raumtemperatur 7,6 °C erreicht (>7 °C + 0,5 °C). 0,5 °C ist ein Standardwert, der in der Software festgelegt ist und den ich nicht ändern kann.

• Wenn PAR53=20, schaltet sich der Ofen automatisch ab, wenn die Raumtemperatur 9,1 °C erreicht (>7 °C + 2,0 °C).

Der Ofen wird nicht modulieren, sondern auf der zuvor eingestellten Leistungsstufe arbeiten.

14.8 Menüpunkt - Anzeigeoptionen



Abb. 117: Anzeigeoptionen

Folgende Anzeigeoptionen stehen Ihnen zur Verfügung.



Abb. 118: Display Helligkeit

Display Helligkeit

Bestimmt die Display Helligkeit während der Bedienung und während des Ruhe Modus.

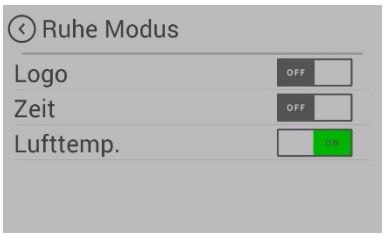

Abb. 119: Display Ruhe Modus

Ruhe Modus

Wird für 30 Sekunden nichts am Display gedrückt, wechselt die Anzeige auf den eingestellten Ruhe Modus. Bei Mehrfachauswahl wird die Auswahl abwechselnd dargestellt.



Abb. 120: Display reinigen

Display reinigen

Um sicherzustellen, dass beim Reinigen des Displays keine Funktion ungewollt gestartet wird, drücken Sie auf „Start". Das Display wird für 30 Sekunden gesperrt. Funktioniert nur wenn Pelletofen aus ist.

14.9 Menüpunkt - Temperatur Einheit

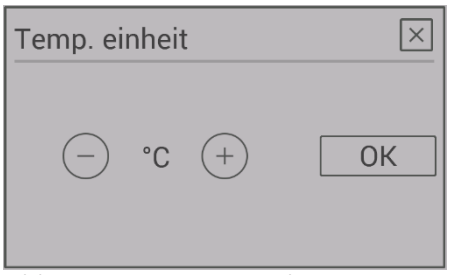

Abb. 121: Temperatur Einheit

Dieser Menüpunkt ermöglicht es Ihnen zwischen der Temperaturanzeige in „°C" (Celsius) und „°F" (Fahrenheit) zu wechseln.

14.10 Menüpunkt - Lautstärke



Abb. 122: Lautstärke

Wählen Sie die Lautstärke für das Tastengeräusch bzw. für den Signalton von Warnungen und Fehlermeldungen.

Ihr Gerät wird mit Standard-Lautstärke 3 ausgeliefert.

14.11 Menüpunkt - Manuelle Pelletzufuhr

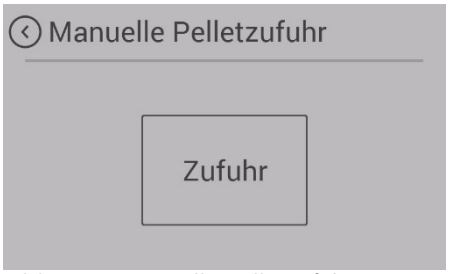

Abb. 123: Manuelle Pelletzufuhr

Zur Befüllung der Schnecke mit Pellets bei der Erstinbetriebnahme oder nach Leerlaufen der Schnecke haben Sie die Möglichkeit der manuellen Pelletzufuhr.

Wenn die Förderschnecke leer ist, kann der Befüllvorgang bis zu 8 Minuten dauern.

Die manuelle Pelletzufuhr ist bei Geräten mit Brenntopfausführung jederzeit aktivierbar.

Bei Geräten mit Kipprost ist diese Funktion erst nach START des Ofens in der Zündungsphase 2 verfügbar.

14.12 Menüpunkt - Servicefälligkeit



Abb. 124: Servicefälligkeit

Hier sehen Sie, wie viele wartungsfreie Betriebsstunden Ihr Ofen bis zu einem notwendigen Service noch hat.

Das Service muss durch einen autorisierten Austroflamm Service-Techniker erfolgen.

14.13 Menüpunkt - Service-Menü

Dieses Menü ist dem Austroflamm Service-Techniker vorbehalten.

14.14 Menüpunkt - Displaysperre

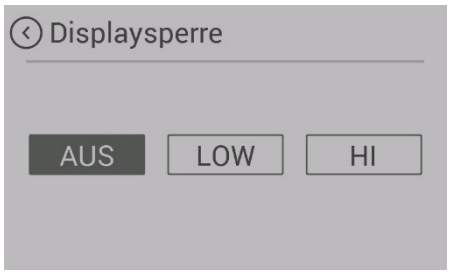

Abb. 125: Displaysperre

Sie haben die Möglichkeit, Funktionen auf dem Display einzuschränken („Kindersicherheit").

LOW

Niedrige Sperrstufe. Menüfunktionen sind deaktiviert. Die Heizleistung kann nicht mehr verändert werden. Der Ofen kann jedoch weiterhin gestartet / gestoppt werden.

HIGH

Sperre des gesamten Ofens. Ein Starten / Stoppen ist nicht mehr möglich.

Um die Sperre wieder aufzuheben, wechseln Sie wieder in die Einstellung „Displaysperre" und deaktivieren Sie die Funktion.

14.15 Menüpunkt - Sprache



Abb. 126: Sprache

Wählen Sie die gewünschte Sprache auf ihrem Bedienfeld.

14.16 Menüpunkt - Info

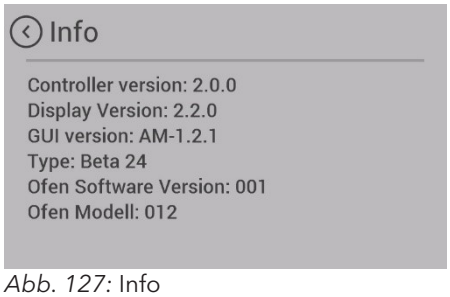

Abb. 127: Info

Hier werden Hardware- und Softwarestand der einzelnen Komponenten dargestellt.

Im Servicefall halten Sie bitte die

- „Ofen Software Version:" und die
- „Ofen Modell Nr.:" bereit.

14.17 Menüpunkt - Heizstatistiken

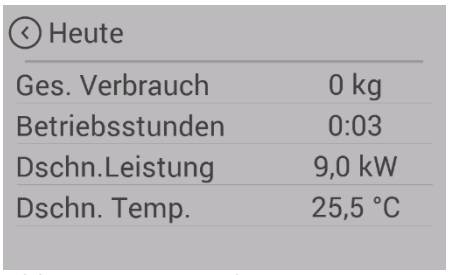

Abb. 128: Heizstatistiken

In den Heizstatistiken werden die Nutzungsdaten dargestellt. Diese können für verschiedene Zeiträume angezeigt werden.

14.18 Menüpunkt - Tipps

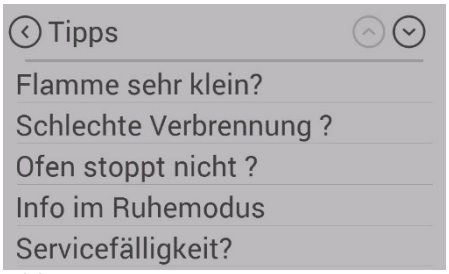

Abb. 129: Tipps

Hier finden Sie wichtige „Tipps" für den richtigen Betrieb Ihres Ofens und Antworten auf Fragen bei möglichen Problemen.

14.19 Feuerraumtür Schließkraft einstellen

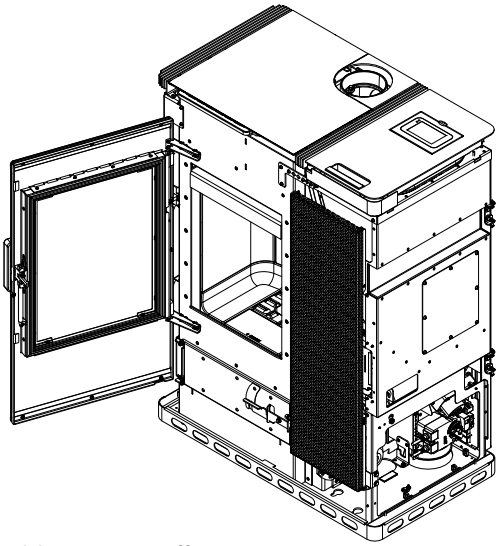

Abb. 130: Tür öffnen

1) Tür öffnen.

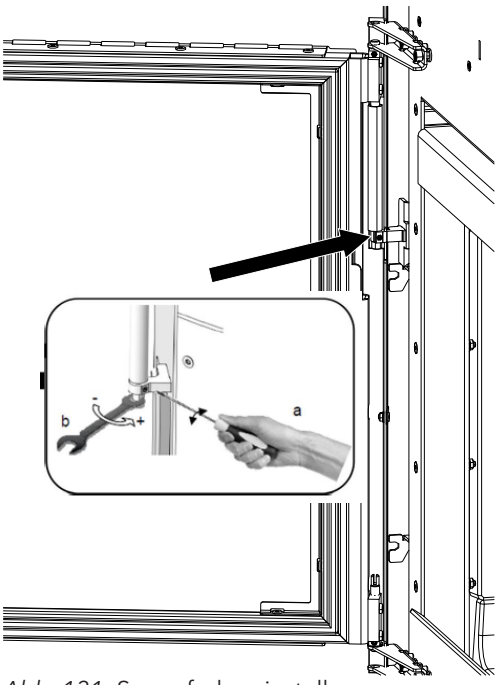

Abb. 131: Spannfeder einstellen

2) Die Spannfeder kann mit einem Schraubenzieher und einem Gabelschlüssel eingestellt werden.

14.20 Ascheladentür einstellen

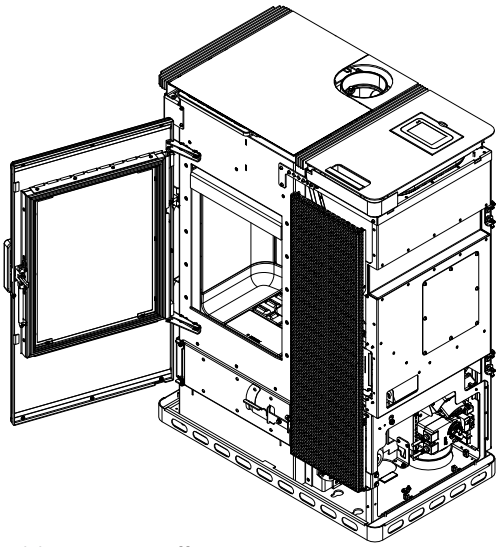

Abb. 132: Tür öffnen

1) Tür öffnen.

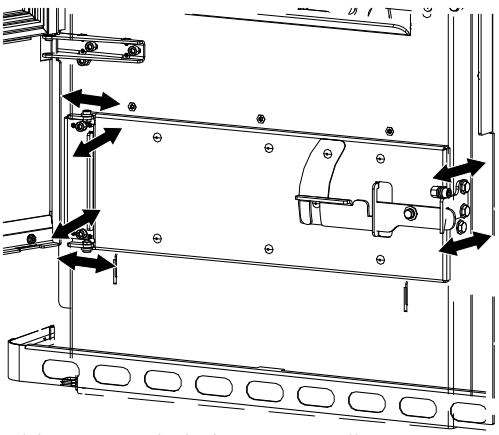

Abb. 133: Ascheladentür einstellen

2) Ascheladentür kann an den Schrauben in die jeweilige Position eingestellt werden.

14.21 Feuerraumtür einstellen

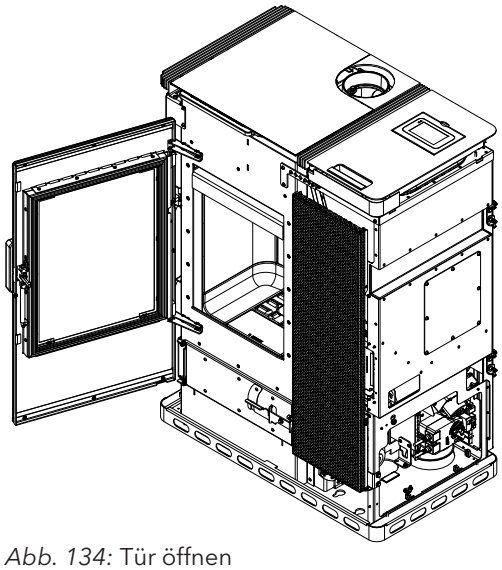

Abb. 134: Tür öffnen

1) Tür öffnen.

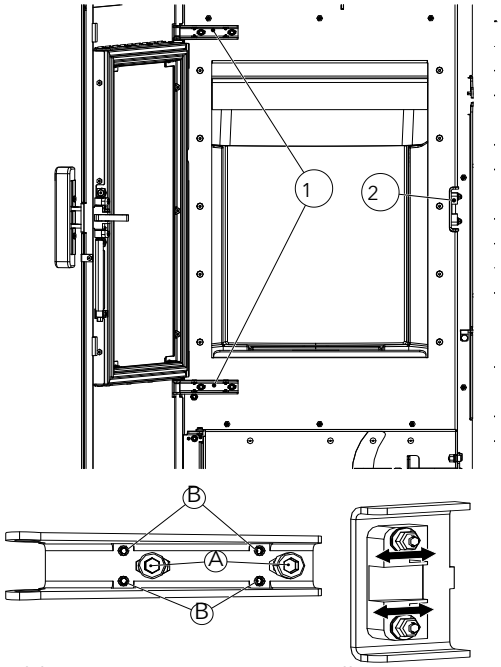

Abb. 135: Feuerraumtür einstellen

2) Die Scharniere (1) können mit den gekennzeichneten Schrauben A + B eingestellt werden.
   - ⇨ A: links / rechts
   - ⇨ B: vor / zurück
3) Die Schnappe (2) kann an den Schrauben vor und zurück eingestellt werden.

15 Instandhaltung

15.1 Intervalle

Service ist fällig nach Erreichen einer für das Gerät spezifischen Stundenanzahl, jedoch mindestens 1x jährlich zur GARANTIESICHERUNG, ansonsten verfällt der Garantieanspruch.

Der Service kann auch vom Austroflamm Serviceteam übernommen werden.

Die Reinigungs- und Wartungsintervalle sind von den Betriebsstunden und der Anschlusssituation abhängig.

Reinigung der Sichtscheibe	bei Bedarf
Sichtprüfung Kipprost, anhaftende Ablagerung entfernen	alle 2 - 3 Betriebstage
Entleerung der Aschebox und Reinigung des Brennraumes	bei Bedarf
Reinigung der Rauchgaszüge	1 x jährlich bzw. bei angezeigter Servicefälligkeit
Reinigung Schneckenschacht, Pellet-Tank	mind. 1 x jährlich bzw. wenn die Pelletzufuhr sichtbar reduziert erfolgt und der STB das Heizgerät abschaltet.
Tausch der Batterie	Empfehlung: alle 2 Jahre
Kontrolle aller Dichtungen (Tür, Wärmetauscherdeckel, Aschebox, Tankdeckel); gegebenenfalls ersetzen.	1 x jährlich

Der Kombiofen und seine Teile sind gemäß obenstehender Übersicht zu reinigen.

Lassen Sie Ihren Kombiofen jährlich vor Beginn der Heizsaison von einem Austroflamm-Techniker überprüfen und warten.

15.2 Austausch der Speicherbatterie

In der Steuereinheit befindet sich eine CR2032 Speicherbatterie. Diese Batterie ermöglicht der Steuereinheit bestimmte Daten zu speichern - z.B. Uhrzeit, Datum, Heizzeiten usw. auch während eines Stromausfalls oder wenn die Stromversorgung getrennt ist.

Wenn die Batterie leer ist, funktioniert die Steuereinheit normal weiter. Bei einem Stromausfall gehen die oben genannten Daten jedoch verloren. Diese Daten müssen dann neu gespeichert werden.

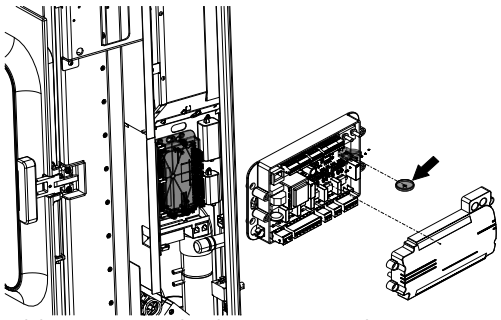

Abb. 136: Speicherbatterie tauschen

Tauschen Sie die Batterie alle 2 Jahre wie folgt aus:

Austausch der Batterie:

1) Schalter „EIN“. Steuerung muss eingeschalt bleiben, da sonst die Daten verloren gehen.
2) Die Batterie befindet sich auf der zentralen Steuereinheit. Um diese zu ersetzen, muss zunächst die rechte Seitenverkleidung entfernt werden. Danach demontieren Sie die Abdeckung der Steuereinheit.
3) Entfernen Sie die alte Batterie mit einer isolierten Zange oder einem ähnlichen Werkzeug aus dem Halter.
4) Setzen Sie die neue Batterie unter Beachtung der richtigen Polung ein.

15.3 Servicefälligkeit

Ihr Kombiofen muss regelmäßig gewartet werden. Der Servicebedarf wird durch einen integrierten Betriebsstundenzähler ermittelt. Die geleisteten Betriebsstunden können über das Display ausgelesen werden.

Nach Ablauf der wartungsfreien Betriebszeit erhalten Sie die Alarmmeldung **A002**. Der Kombiofen darf nach Erscheinen dieser Alarmmeldung weiterhin kurzfristig betrieben werden. Rufen Sie jedoch zeitnah Ihren autorisierten Austroflamm-Servicetechniker zwecks Durchführung des erforderlichen Services. Im Zuge des Services wird der Kombiofen gründlich gereinigt und der Betriebsstundenzähler wieder auf 0 zurückgesetzt.

Service ist fällig nach Erreichen einer für das Gerät spezifischen Stundenanzahl, jedoch mindestens 1x jährlich zur GARANTIESICHERUNG, ansonsten verfällt der Garantieanspruch.

16 Reinigung

16.1 Kombiofen, Rauchgaswege, Rauchrohr reinigen

Der Kombiofen, die Rauchgaswege und Rauchrohre sollten jährlich – evtl. auch öfter, z.B.

- nach der Reinigung des Schornsteines
- auf Ablagerungen untersucht und
- ggf. gereinigt werden.

TIPP

Der Schornstein muss ebenfalls regelmäßig durch den Schornsteinfeger gereinigt werden. Über die notwendigen Intervalle gibt Ihr zuständiger Schornsteinfegermeister Auskunft. Der Kombiofen sollte jährlich durch einen Fachmann überprüft werden.

HINWEIS

Führen Sie alle Reinigungstätigkeiten im kalten Zustand des Kombiofens durch.

16.2 Kipprost reinigen und entleeren



Abb. 137: Display Kipprost

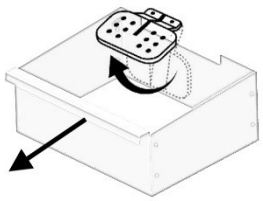

Abb. 138: Kipprost

Bei Ofenmodellen mit automatischem Kipprost werden bei jedem Ofenstopp die Verbrennungsrückstände am Kipprost in die Aschelade abgekippt. Die Aschelade ist nach Bedarf zu entleeren.

Die Ansammlung von Flugasche im Brennraum ist normal und ist pro wöchentlichen Betrieb abzusaugen.

Der Brenntopf und der Kipprost sind alle 2-3 Betriebstage auf anhaftende Ablagerungen zu überprüfen und mit einer Drahtbürste zu reinigen.

Durch Drücken der Taste „Aschelade freigeben“ wird der Kipprost geschlossen. Dieser Vorgang dauert ca. 90 Sekunden. Danach kann die Aschelade entnommen werden.

Diese Funktion ist nur im Betriebszustand „AUS“ möglich.

16.3 Rauchgaszüge reinigen

1) Platte abnehmen.

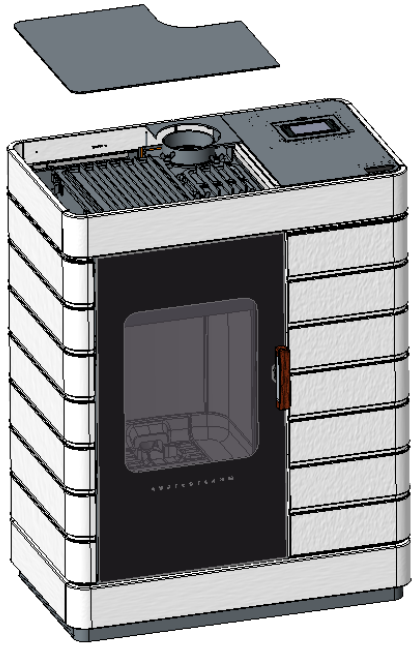

Abb. 139: Platte abnehmen

2) Schrauben lösen.

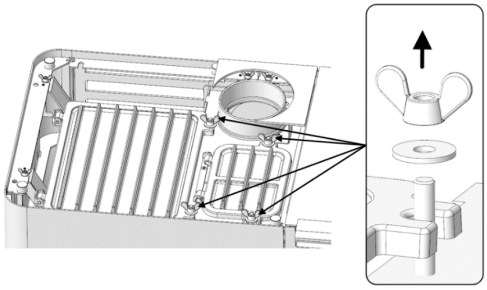

Abb. 140: Schrauben lösen

3) Gitter aufmachen und mit einem Staubsauger die Rauchgaswege reinigen.

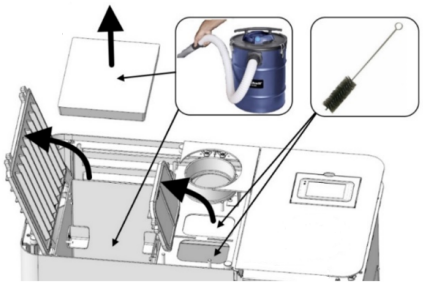

Abb. 141: Rauchgaswege reinigen

4) Untere Tür und die Innentür öffnen.

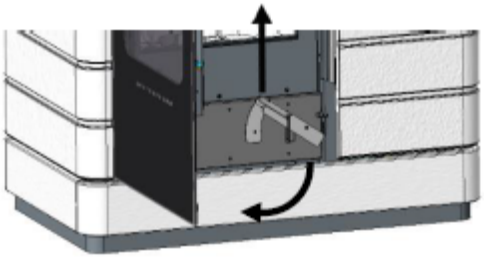

Abb. 142: Türen öffnen

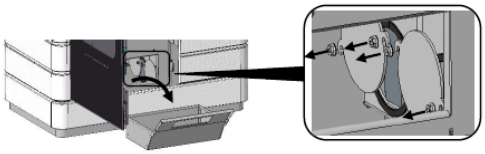

Abb. 143: Abdeckungen entfernen

5) Abdeckungen entfernen.

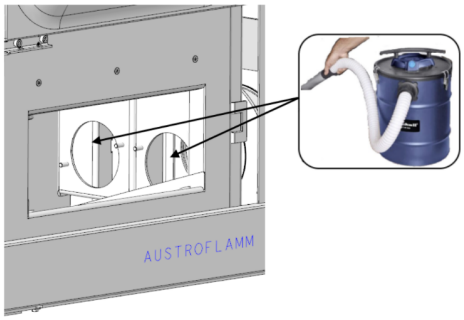

Abb. 144: Rauchgaswege reingigen

6) Rauchgaswege mit einem Staubsauger reinigen.

16.4 Türglas reinigen

Glas mit Scheibenreiniger einsprühen und leicht einwirken lassen.

- Wir empfehlen das Glas mit unserem Austroflamm Glasreiniger oder handelsüblichem Fensterglasreiniger zu reinigen.
- Vermeiden Sie, dass Tür- oder Glasdichtungen mit Wasser oder Reiniger in Kontakt kommen, da diese sonst aushärten und dadurch ihre Funktion verlieren. Nur intakte Dichtungen gewährleisten die einwandfreie Funktion Ihres Kombiofens.

16.5 Aschenlade entleeren

- Regelmäßig und rechtzeitig (mind. 1 x pro Woche) die Asche aus dem Feuerraum entfernen und die Aschenlade entleeren.
  - Wird der Feuerraum nicht regelmäßig von Asche gereinigt, so besteht die Gefahr, dass sich die Verbrennungsluftöffnungen verstopfen und das Gerät Schaden leidet.

Um die Aschenlade zu entleeren gehen Sie wie folgt vor:

16.6 Oberflächen reinigen

Korpus

- Der Korpus kann mit einem trockenen oder leicht feuchten Tuch gereinigt werden.
- Die Verwendung von Reinigungsprodukten auf Alkohol- oder Lösemittel-Basis gilt es zu vermeiden. Der Korpus ist mit einem speziellen Lack versiegelt und kann dadurch beschädigt werden.

Diverse Oberflächen

- Lackierte Oberflächen dürfen nur mit einem weichen Tuch (evtl. feucht) gereinigt werden.
- Für Edelstahloberflächen gibt es Spezialreiniger.
- Aufgelösten Schmutz mit saugfähigem Lappen oder Haushaltspapier aufsaugen.

Keramikverkleidung

Für die Reinigung der Keramikverkleidung darf nur ein Reinigungsmittel mit einem pH-Wert zwischen 5,0 und 9,0 verwendet werden. Die Reinigung ist mit einem weichen Tuch durchzuführen. Scheuernde Schwämme können die Glasur beschädigen.

- Schwach saure Reinigungsmittel (pH-Wert unter 7,0) eignen sich zur Entfernung von Kalkablagerungen.
- Für die regelmäßige Reinigung neutrale Reinigungsmittel (pH-Wert 7,0) verwenden.
- Schwach alkalische Reinigungsmittel (pH-Wert über 7,0) sind wirksam gegen Fett- und Schmutzablagerungen.

17 Alarme und Fehlermeldungen

17.1 Auflistung der Warnungen und Fehlermeldungen Kombi

Alarme werden am Bedienfeld gelb dargestellt. Der Kombiofen kann bei Alarmanzeige weiter benutzt werden. Fehler werden rot angezeigt. Der Kombiofen ist bei Fehleranzeigen nicht betriebsbereit.

Warncode Fehlercode	Beschreibung	Mögliche Ursache	Lösung
Alarm - A001	Brennstoff Füllstand niedrig	1. Der Brennstoff Füllstand ist niedrig. 2. Die Füllstandsanzeige wurde nach dem Nachfüllen nicht auf "VOLL" gesetzt."	1. Pellets nachfüllen und die Füllstandsanzeige wieder auf "VOLL" setzen. 2. Füllstandsanzeige auf "VOLL" setzen.
Alarm - A002	Wartung erforderlich		Wartung durch Servicetechniker erforderlich.
Alarm - A004	Speicherbatterie leer	Die Speicherbatterie wurde länger als 2 Jahre verwendet und nicht ausgetauscht.	Speicherbatterie (CR2032) der Steuerung austauschen. Die Batterie ist alle 2 Jahre im Zuge eines Services zu ersetzen.
Alarm - A006	Feuerraumtür offen		Feuerraumtür schließen. Sollte der Fehler weiterhin bestehen, kontaktieren Sie bitte Ihren Austroflamm-Händler.
Fehler - E004	Kommunikationsfehler	Kommunikationsfehler zwischen Steuerung und Display.	Datenkabel-Steckverbindungen auf der Rückseite des Ofens prüfen.
Fehler - E101	Zündung Phase 3 fehlgeschlagen	1. Der Pelletbehälter ist leer. 2. Minderwertige oder alte Pellets. 3. Die Förderschnecke ist verstopft. 4. Feuerraumtemperaturfühler gestört oder nicht korrekt angeschlossen.	**ACHTUNG**: Nur im kalten Zustand durchführen! 1. Kontrollieren Sie, ob sich Pellets im Pelletbehälter und in der Förderschnecke befinden und füllen Sie gegebenenfalls Pellets nach. 2. Tauschen Sie die Pellets. 3. Kontaktieren Sie bitte Ihren Austroflamm-Händler. Die Förderschnecke muss gereinigt werden. 4. Kontaktieren Sie bitte Ihren Austroflamm-Händler. Der Feuerraumtemperaturfühler muss ausgetauscht oder korrekt angeschlossen werden. Entleeren Sie den Brennertopf, setzen Sie den Fehler zurück und starten Sie den Ofen neu. Sollte der Fehler weiterhin bestehen, kontaktieren Sie bitte Ihren Austroflamm-Händler.

Warncode Fehlercode	Beschreibung	Mögliche Ursache	Lösung
Fehler - E102	Automatische Zündung fehlgeschlagen	1. Die Automatische Zündung wurde manuell abgebrochen. 2. Pelletofen undicht. 3. Zuluftrohr, Brenntopf, Kipprost, Rauchgaszüge oder Abgasrohr verschmutzt. 4. Unterdruck zu gering. 5. Das Rauchgasgebläse ist defekt, blockiert oder verschmutzt	**ACHTUNG**: Nur im kalten Zustand durchführen! 1. Entleeren Sie den Brennertopf, setzen Sie den Fehler zurück und starten Sie den Ofen neu. 2. Kontrollieren Sie, ob die Feuerraumtür und Ascheboxtür richtig verriegelt sind, ob der Pelletbehälterdeckel geschlossen ist und ob die Dichtungen verschlissen oder beschädigt sind. 3. Die betroffenen Bauteile sind zu reinigen. 4. Kontaktieren Sie bitte Ihren Austroflamm-Händler. 5. Kontaktieren Sie bitte Ihren Austroflamm-Händler. Entleeren Sie den Brennertopf, setzen Sie den Fehler zurück und starten Sie den Ofen neu. Sollte der Fehler weiterhin bestehen, kontaktieren Sie bitte Ihren Austroflamm-Händler.
Fehler - E105	Software Fehler		Kontaktieren Sie bitte Ihren Austroflamm-Händler. Die Software muss neu installiert werden.
Fehler - E106	Software Fehler		Kontaktieren Sie bitte Ihren Austroflamm-Händler. Die Software muss neu installiert werden.
Fehler - E107	Feuerraumtemperaturfühler defekt	Feuerraumtemperaturfühler gestört oder nicht korrekt angeschlossen.	Sollte der Fehler weiterhin bestehen, kontaktieren Sie bitte Ihren Austroflamm-Händler. Der Feuerraumtemperaturfühler muss ausgetauscht oder korrekt angeschlossen werden.
Fehler - E108	Sicherheitstemperaturbegrenzer (STB) ausgelöst oder defekt Tankdeckel offen		Kontaktieren Sie bitte Ihren Austroflamm-Händler um herauszufinden warum der STB ausgelöst hat. Tankdeckel schließen. Sollte der Fehler weiterhin bestehen, kontaktieren Sie bitte Ihren Austroflamm-Händler.
	Broko ausgelöst (zwingend notwendig bei Mehrfachbelegung)		Wenden Sie sich in diesem Fall an Broko Hersteller (www.broko.de) oder Ihren zuständigen Fachhändler.
Fehler - E109	Kipprost nicht geschlossen		"Kontrollieren und reinigen den Kipprostes. Sollte der Fehler weiterhin bestehen, kontaktieren Sie bitte Ihren Austroflamm-Händler."
Fehler - E110	Raumtemperaturfühler defekt	Raumtemperaturfühler gestört oder nicht korrekt angeschlossen.	Sollte der Fehler weiterhin bestehen, kontaktieren Sie bitte Ihren Austroflamm-Händler.

Warncode Fehlercode	Beschreibung	Mögliche Ursache	Lösung
Fehler - E114	Zündung Phase 2 fehlgeschlagen Feuerraumtemperatur zu niedrig (Pelletbetrieb)"	1. Der Pelletbehälter ist leer. 2. Minderwertige oder alte Pellets. 3. Die Förderschnecke ist verstopft. 4. Feuerraumtemperaturfühler gestört oder nicht korrekt angeschlossen.	**ACHTUNG**: Nur im kalten Zustand durchführen! 1. Kontrollieren Sie, ob sich Pellets im Pelletbehälter und in der Förderschnecke befinden und füllen Sie gegebenenfalls Pellets nach. 2. Tauschen Sie die Pellets. 3. Kontaktieren Sie bitte Ihren Austroflamm-Händler. Die Förderschnecke muss gereinigt werden. 4. Kontaktieren Sie bitte Ihren Austroflamm-Händler. Der Feuerraumtemperaturfühler muss ausgetauscht oder korrekt angeschlossen werden. Entleeren Sie den Brennertopf, setzen Sie den Fehler zurück und starten Sie den Ofen neu. Sollte der Fehler weiterhin bestehen, kontaktieren Sie bitte Ihren Austroflamm-Händler.
Fehler - E115	Software Fehler oder Steuerung defekt		Kontaktieren Sie bitte Ihren Austroflamm-Händler. Die Software muss neu installiert oder die Steuerung muss ausgetauscht werden.

17.2 Zurücksetzen von Alarm und Fehlermeldungen

Im Falle einer Warnung bzw. eines Fehlers wird eine gelbe bzw. rote Meldung mit der Beschreibung angezeigt.

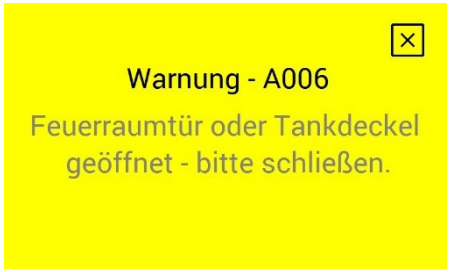

Abb. 145: Warnung

1) Um die Warnung-Anzeige zu schließen, tippen Sie auf .
   - ⇨ Das Schließen der Anzeige setzt die Warnung nicht zurück.
   - ⇨ Um die Warnung zurückzusetzen, muss das Problem gelöst werden.
   - ⇨ Der Ofen kann aber trotz aufrechter Warnanzeige weiterhin betrieben werden.



Abb. 146: Fehler

2) Schließen Sie die Fehler-Anzeige, indem Sie auf  tippen.
   - ⇨ Das Schließen der Anzeige setzt den Fehler nicht zurück.
   - ⇨ Um den Fehler zurückzusetzen, muss das Problem gelöst werden.
   - ⇨ Der Ofen ist bei Auftreten eines Fehlers nicht betriebsfähig.

17.3 Sicherheitstemperaturbegrenzer

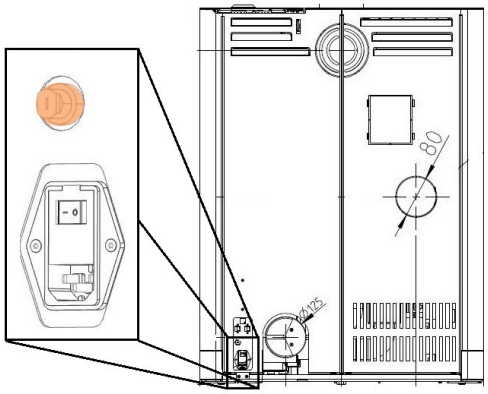

Abb. 147: Sicherheitstemperaturbegrenzer

Ihr Ofen ist auf der Rückseite mit einem Sicherheitstemperaturbegrenzer (1) ausgestattet.

Dieser schaltet bei Überhitzung (Temp. ≥ 105 °C) automatisch ab. Im Falle einer Abschaltung muss die Ursache ermittelt werden. Um den Ofen wieder betriebsbereit zu machen, drücken Sie den grünen Reset-Knopf nach Abkühlung am Sicherheitstemperaturbegrenzer hinein.

Sicherheitstemperaturbegrenzer (1) mit abschraubbarer schwarzer Schutzkappe.

18 Elektrischer Anschlussplan

Elektrische Pläne, finden Sie direkt auf der Homepage im Downloadbereich des einzelnen Kombiofens.

HINWEIS

Reparaturen an Ihrem Kombiofen dürfen nur von autorisierten Austroflamm-Technikern durchgeführt werden.

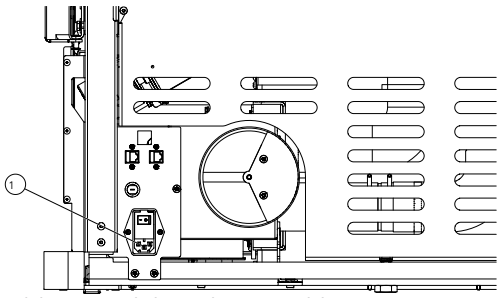

Abb. 148: Elektrischer Anschluss

Elektrischer Anschluss

Ihr Ofen ist für den Anschluss an ein 230 V / 50 Hz-Netz konzipiert. Das Anschlusskabel befindet sich im Beipack.

An der Geräterückseite befindet sich die Netzanschlussbuchse (1), welche mit einer T2,5 A-Glasrohrsicherung abgesichert ist.

Die Leistungsaufnahme Ihres Gerätes ist am Typenschild ersichtlich.

19 Demontage

Für eine fachgerechte Demontage bzw. Zerlegung des Kombiofens wenden Sie sich an Ihren Austroflamm-Fachhändler.

19.1 Seitenverkleidung demontieren

1) Die hintere Blende demontieren.

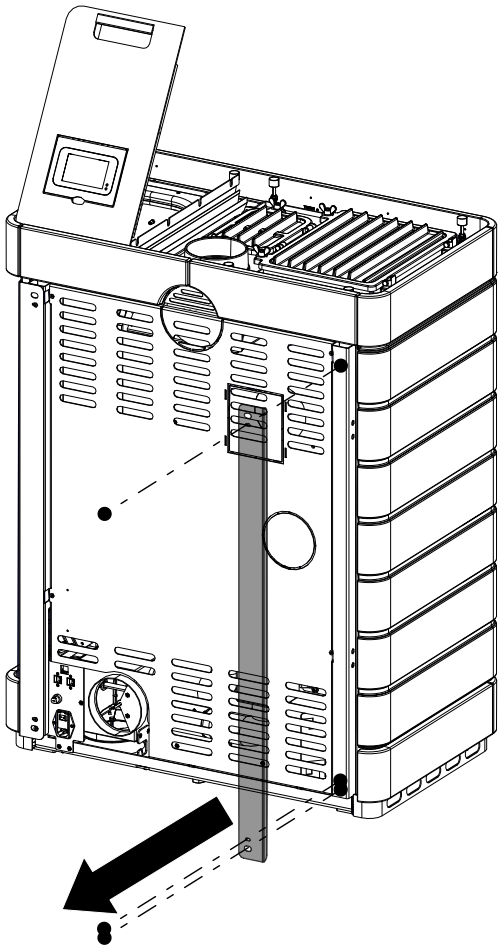

Abb. 149: Blende demontieren

2) Beide Schrauben lösen.

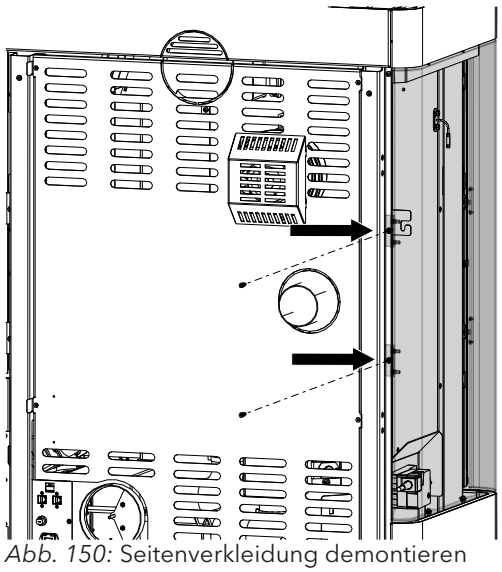

Abb. 150: Seitenverkleidung demontieren

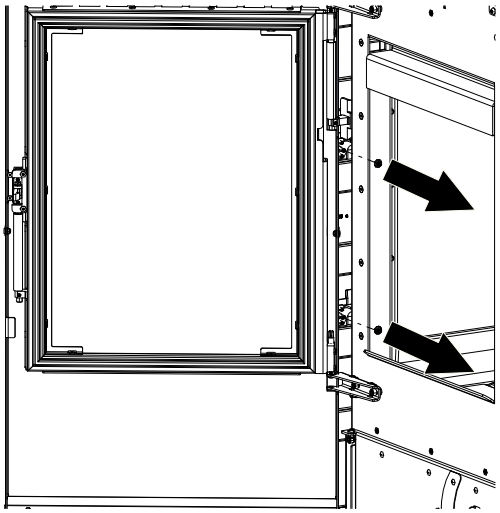

Abb. 151: Seitenverkleidung entfernen

3) Tür öffnen.
4) An der Innenseite die beiden Schrauben lösen.
5) Die Seitenverkleidung entfernen.

19.2 Rückwand demontieren

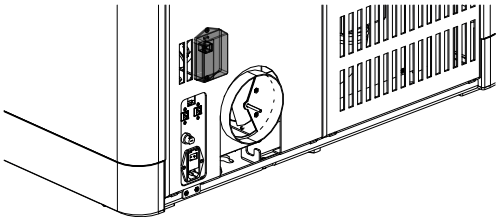

Abb. 152: WLAN-Box Abdeckung abnehmen

1) Abdeckung der WLAN-Box abnehmen.

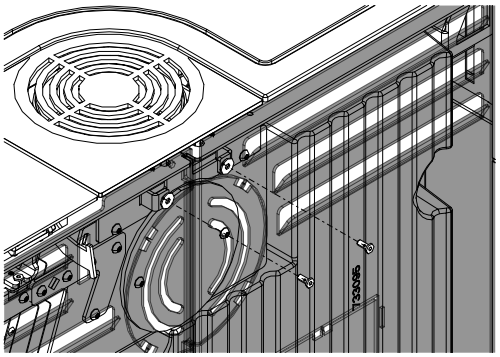

Abb. 153: Rückwand abnehmen

2) Die Schrauben von der Rückwand lösen und die Rückwand aushängen.

20 Zubehör

Lassen Sie defekte Teile (Zubehör, Ersatzteile) von Ihrem Kombiofenfachhändler austauschen. Damit ist gewährleistet, dass Ihr Kombiofen sicher und funktionstüchtig ist und bleibt.

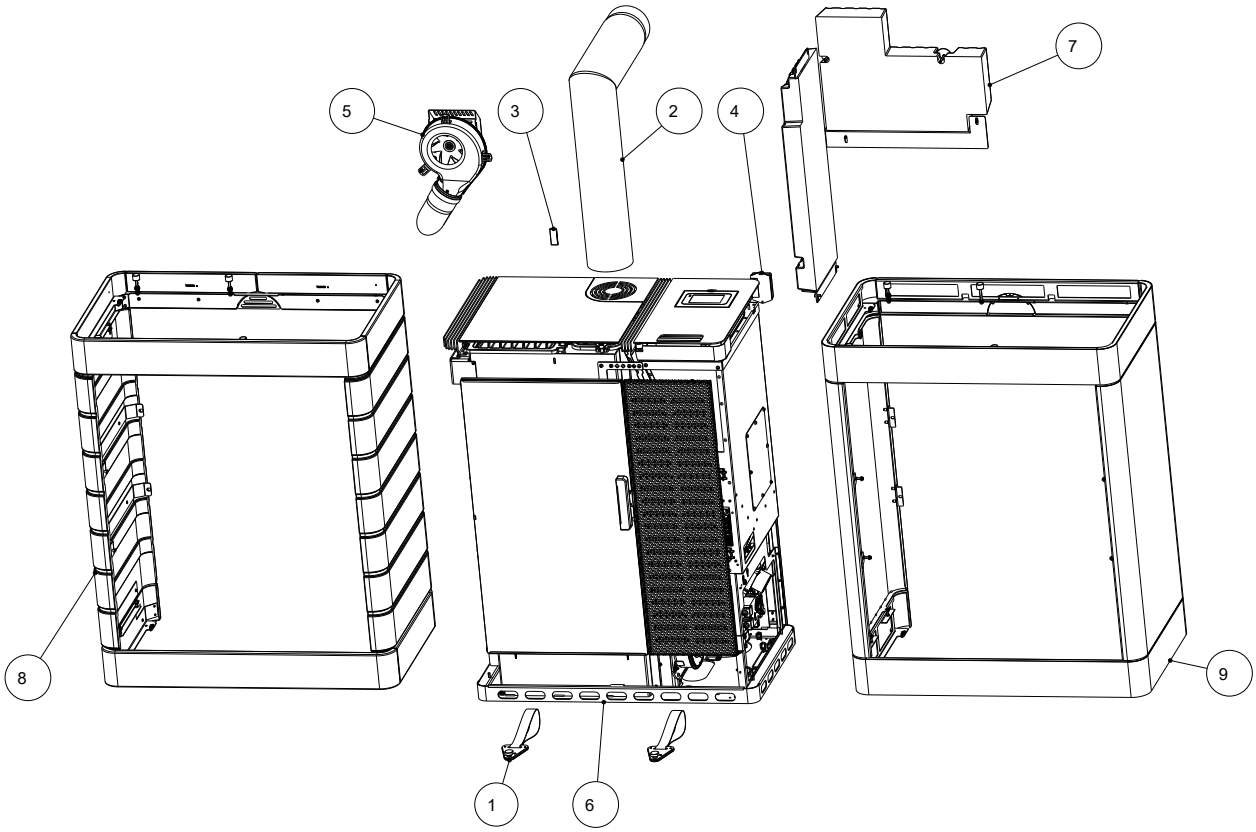

Pos.	Stück	Artikel	Artikel-Nr.
1	2	Transporthilfe komplett	361224
2	1	Winkelrohr 130 - Set	620066
3	1	IR-Fernbedienung	778753
4	1	WiRCU Box komplett	800012
5	1	Luftverteilmodul (LVM)	805003
6	1	Scotty Duo	812101
7	1	HMS komplett	816010
8	1	Verkleidung Keramik komplett	812102-XX
9	1	Verkleidung Stahl komplett	812103-29

21 Ersatzteile

Gerne können Ersatzteile über unsere Händler bestellt werden.

Für die Bestellung von Ersatzteilen ist es notwendig, ein Bild des Typenschilds oder die Daten vom Typenschild Ihres Kaminofens bereitzustellen. Dies gewährleistet passende Ersatzteile für Ihren spezifischen Kaminofen.

22 Entsorgung

HINWEIS

Um den Kombiofen ordnungsgemäß zu entsorgen, nehmen Sie Kontakt mit dem lokalen (ggfs. städtischen) Entsorgungsunternehmen auf.

HINWEIS

Wir empfehlen, die feuerberührten Komponenten des Kombiofens wie Glas, Brennkammer, Roste, Feuerraumauskleidung (Keramott), Keramik, Sensoren, Umlenkplatten herauszunehmen und im Hausmüll zu entsorgen.

HINWEIS

Für eine fachgerechte Demontage bzw. Zerlegung des Kombiofens wenden Sie sich an Ihren Austroflamm-Fachhändler.

Elektro- bzw. Elektronikkomponenten

Die Elektro- bzw. Elektronikkomponenten durch Ausbauen aus dem Gerät entfernen. Diese Komponenten dürfen nicht über den Restmüll entsorgt werden. Eine fachgerechte Entsorgung sollte über das Elektro-Altgeräte-Rücknahme-System erfolgen.

Keramott

Bauteile aus Keramott entnehmen. Falls vorhanden, müssen Befestigungselemente vorher entfernt werden. Feuer- bzw. abgasberührte Bauteile aus Keramott müssen entsorgt werden. Eine Wiederverwendung oder ein Recycling ist nicht möglich. Lokale Entsorgungsmöglichkeiten müssen beachtet werden.

Stahlblech

Die Komponenten des Gerätes aus Stahlblech durch mechanisches Zerkleinern demontieren. Falls vorhanden, Dichtungen vorher entfernen. Die Stahlblechteile als Metallschrott entsorgen. Lokale Entsorgungsmöglichkeiten müssen beachtet werden.

Guss

Die Komponenten des Gerätes aus Guss durch Auseinanderschrauben oder -flexen (alternativ durch mechanisches Zerkleinern) demontieren. Falls vorhanden, Dichtungen vorher entfernen. Die Gussteile als Metallschrott entsorgen. Lokale Entsorgungsmöglichkeiten müssen beachtet werden.

Naturstein

Vorhandenen Naturstein mechanisch vom Gerät entfernen und als Bauschutt entsorgen. Lokale Entsorgungsmöglichkeiten müssen beachtet werden.

Fittings etc. (bei wasserführenden Geräten)

Die Komponenten für die Wasserführung durch Abschrauben demontieren und als Metallschrott entsorgen. Lokale Entsorgungsmöglichkeiten müssen beachtet werden.

Dichtungen (Glasfaser)

Die Dichtungen mechanisch aus dem Gerät entfernen. Diese Komponenten dürfen nicht über den Restmüll entsorgt werden, da Glasfaserabfall nicht durch Verbrennung zerstört werden kann. Dichtungen als Glas- und Keramikfasern (künstliche Mineralfasern (KMF)) entsorgen. Lokale Entsorgungsmöglichkeiten müssen beachtet werden.

Griffe und Deko-Elemente aus Metall

Falls vorhanden, Griffe und Deko-Elemente aus Metall ab- bzw. ausbauen und als Metallschrott entsorgen. Lokale Entsorgungsmöglichkeiten müssen beachtet werden.

23 Gewährleistung und Garantie

1. Garantieerklärung

Für Ihren Austroflamm Kombiofen garantieren wir für die einwandfreie Funktion des Korpus sechs Jahre, aller weiteren Bauteile aus Stahl und Guss zwei Jahre ab dem Erstverkaufsdatum.

Stahl- und Gussteile sowie Elektro- und Elektronikbestandteile, die während der Garantiezeit Material- und/oder Verarbeitungsmängel aufweisen („Garantiefall"), werden gegen Neuteile ersetzt, sofern der Garantiefall nach Kenntnis innerhalb der gesetzlichen Gewährleistungsfrist geltend gemacht wird. Funktionsprobleme an elektronischem Zubehör (z.B.: WLAN-BOX, SmartSpot) berechtigen lediglich zur Garantiebeanspruchung für das jeweilige Zubehör.

Unsere Garantieleistung umfasst lediglich die kostenlose Lieferung der Neuteile.; Arbeits- und Wegzeiten werden davon nicht erfasst.

2. Ausnahmen

Wir gewähren keine Garantie auf Verschleißteile (z.B.: Keramott, Dichtungen, Bodenrost bzw. Brennmulde, Zündpatrone, Temperaturfühler, Bundlager), Oberflächenbeschichtungen, Lack, Glas und Keramiken. Bei derartigen Mängeln ist kein Garantiefall eingetreten.

Beim Anheizen, im Betrieb und beim Auskühlen kommt es vor, dass Ihr Kombiofen Geräusche (Knistern, leises Klacken) verursacht. Ursache dafür ist die unterschiedliche Ausdehnung der verschiedenen Materialien unter Temperatureinwirkung in Ihrem Kombiofen. Derartige Geräusche berechtigen nicht zu Garantieleistungen und stellen keinen Garantiefall dar.

Der räumliche Geltungsbereich unserer Garantie erstreckt sich auf Österreich und Deutschland. Für alle übrigen Länder gelten gesonderte Bedingungen des Importeurs im jeweiligen Land.
Kein Garantiefall tritt ein, wenn sich Ihr Austroflamm Kombiofen nicht im räumlichen Geltungsbereich befindet, woran auch eine Beförderung oder Versendung durch Austroflamm nichts ändert."

3. Voraussetzungen

Ein Garantiefall ist nur dann ersatzfähig, wenn Ihr Austroflamm Kombiofen gemäß dem Benutzerhandbuch betrieben, gewartet und von einem von Austroflamm autorisiertem Fachmann installiert und in Betrieb genommen wurde. Zur Ersatzfähigkeit des Garantiefalles muss das Inbetriebnahmeprotokoll spätestens ein Monat nach Erstinbetriebnahme bei Austroflamm eingelangt sein. Zur Inanspruchnahme der Garantie dürfen Reparaturen an Ihrem Kombiofen nur durch einen von Austroflamm autorisierten Servicetechniker durchgeführt werden.

Der Garantieanspruch wird mit der Rechnung und Seriennummer bei dem Austroflamm Fachhändler über den der Kauf erfolgte geltend gemacht. Eine ungerechtfertigte Garantieinanspruchnahme wird Ihnen rückbelastet.

Service ist fällig nach Erreichen einer für das Gerät spezifischen Stundenanzahl, jedoch mindestens 1x jährlich zur GARANTIESICHERUNG!

Der Service kann auch vom Austroflamm Serviceteam übernommen werden.

4. Gewährleistung

Durch diese Garantie bleiben Ihre gesetzlichen Gewährleistungsrechte uns gegenüber unberührt. Sollte Ihr Austroflamm Kombiofen bereits im Zeitpunkt der Übergabe mangelhaft sein, können Sie sich jedenfalls an uns im Rahmen der gesetzlichen Gewährleistung wenden, unabhängig davon, ob ein Garantiefall vorliegt oder die Garantie in Anspruch genommen wird.

24 Datenverarbeitung

GILT NUR FÜR KUNDEN IN ÖSTERREICH UND DEUTSCHLAND

Zusatz Inbetriebnahmeprotokoll bezüglich Datenverarbeitung

Diese Seite zusammen mit Inbetriebnahmeprotokoll an service@austroflamm.com senden oder online über die Produktregistrierung hochladen.

Produktregistrierung ist unter folgenden Link abrufbar https://www.austroflamm.com/de/service/produktregistrierung

Die im Inbetriebnahmeprotokoll angegebenen personenbezogenen Daten, insbesondere Name, Anschrift, Telefonnummer, die allein zum Zwecke der Durchführung der Inbetriebnahme des Produktes notwendig und erforderlich sind, werden auf Grundlage gesetzlicher Berechtigungen erhoben.

Für jede darüberhinausgehende Nutzung der personenbezogenen Daten und die Erhebung zusätzlicher Informationen bedarf es regelmäßig der Einwilligung des Betroffenen. Eine solche Einwilligung können Sie im Folgenden Abschnitt freiwillig erteilen.

Sind Sie mit der entsprechenden Verarbeitung ihrer personenbezogenen Daten zu den nachfolgenden Nutzungszwecken einverstanden, so kreuzen Sie dies bitte an.

o Hiermit stimme ich zu, dass mir die Austroflamm GmbH sowie die AUSTROFLAMM Service GmbH & Co KG per E-Mail/ SMS/ Telefon Service-Reminder und Angebote zu weiteren Produkten der Austroflamm GmbH zu Werbezwecken übersenden darf.

_____

Unterschrift

_____

Datum

Die Rechtshilfebelehrung ist auf der Homepage der Austroflamm GmbH unter folgender Adresse abrufbar: https://www.austroflamm.com/de/datenschutz.

25 Inbetriebnahmeprotokoll

Betreiber / Kunde	Händler / Techniker
Name	Firma
Straße	Straße
PLZ Ort	PLZ Ort
Telefon	Telefon
E-Mail	E-Mail

Pelletofen		
Modell	Softwareversion Steuerung	
Seriennummer	Softwareversion Bedienboard	
Technische Mängel	Softwareversion WLAN-Box	
Optische Mängel	WLAN-Modul [ ] ja [ ] nein	
Broko (Mehrfachbelegung)	Ja [ ]	Nein [ ]
Zubehör / Mängel (SmartSpot, Luftverteiler-Modul, etc)		

Bauseitige Bedingungen	
Anschlussdose geerdet (siehe Prüfattest E-Installation)	Anzahl der Umlenkungen:
	Gesamtlänge der Rauchrohre:
Kaminart: [ ] gemauert [ ] Edelstahl [ ] Schamott	Rauchrohre im Stecksystem [ ] mit Dichtlippe [ ] ohne Dichtlippe
Durchmesser Kamin: _____Höhe Kamin: _____	Meereshöhe:
Kamin – Freigabe durch Schornsteinfeger: [ ] ja [ ] nein	Schornstein-/Kaminzug: Ist-Wert:_____ Soll-Wert: 3-12 Pa
Kontrollierte Wohnraumlüftung [ ] ja [ ] nein	Durchmesser der Rauchrohrleitung:
Sonstiges:	Außentemperatur bei Zugmessung:

Gerät – Vorbereitung zum Start, Funktionscheck			
Pelletbehälter befüllt		Funktion Saugzug-Gebläse geprüft	
Pelletqualität: z.B. ÖNorm, DIN plus, EN-plus A1		Funktion Schneckenmotor geprüft	
Kipprost-Funktion geprüft		Funktion Zündpatrone geprüft	
Keramott nach Testversuch „weiß gebrannt“		Teillasttest durchgeführt	
Feuerraumtürdichtung kontrolliert [ ] ja [ ] nein			

Instruktion Betreiber / Kunde			
Gerätehandhabung verständlich erläutert		Reinigung und Wartungsintervall erläutert	
Garantiebedingungen u. Gewährleistung erläutert		Fotografische Dokumentation IST-Zustand – Pelletofenaufstellung	
[ ] Drahtbürste [ ] Handschuh [ ] Bedienungsanleitung		Gerät gemeinsam mit dem Kunden Test geheizt (Start, Abbrand- und Ausbrandphase durchgeführt)	
[ ] Wartungsvertrag gewünscht durch Austroflamm		[ ] Wartungsvertrag gewünscht durch Fachhändler	

Der Endkunde bestätigt, dass er den Ofen nun selbständig in Betrieb nehmen kann. Er bestätigt Weiteres, dass der Ofen voll funktionstüchtig und mängelfrei ist.

Inbetriebnahmeprotokoll zusammen mit dem Blatt Datenverarbeitung an service@austroflamm.com senden oder online über die Produktregistrierung hochladen. Produktregistrierung ist unter folgenden Link abrufbar https://www.austroflamm.com/de/service/produktregistrierung. Gilt nur für Kunden aus Österreich und Deutschland.

_____	_____	_____
Ort, Datum	Unterschrift Betreiber/Kunde	Unterschrift Techniker

26 Serviceprotokoll

Datum	Techniker	Anmerkungen	Durchgeführte Arbeiten, verbaute Ersatzteile

Datum	Techniker	Anmerkungen	Durchgeführte Arbeiten, verbaute Ersatzteile

Notizen / notes / appunti / remarques

AUSTROFLAMM GMBH
Austroflamm-Platz 1
A- 4631 Krenglbach

Tel: +43 (0) 7249 / 46 443
www.austroflamm.com
info@austroflamm.com

812101-945070