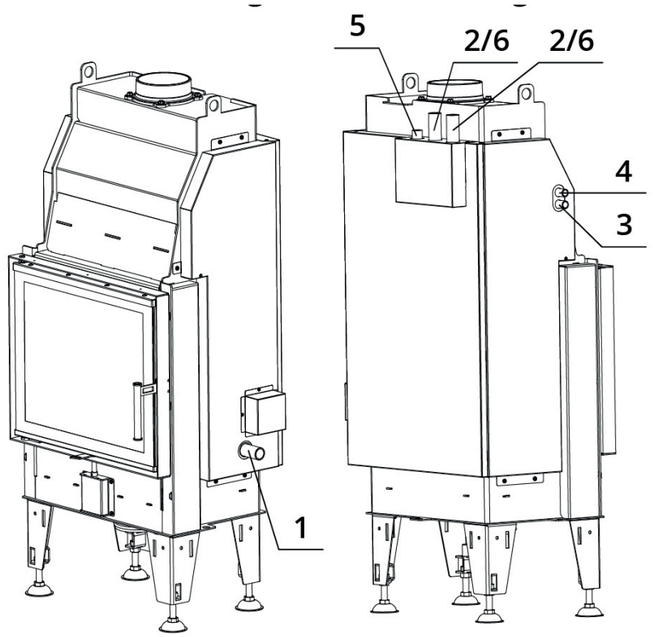

Aansluitschema van een warmtewisselaar

1. Koudwaterinlaat naar de warmtewisselaar (retour), buitendraad 1"
2. Warmwateruitlaat van de warmtewisselaar (aanvoer), buitendraad 1"
3. Koudwaterinlaat naar de thermische beveiliging, buitendraad 1/2"
4. Verwarmdwateruitlaat van de thermische beveiliging, buitendraad 1/2"
5. Aansluiting voor ontluchtingsventiel, binnendraad 1/2"
6. Temperatuursensor (inlaat), buitendraad 1"

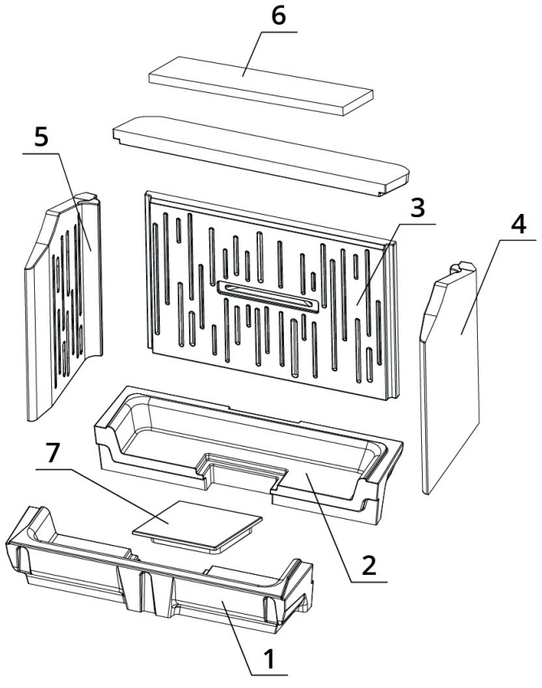

keramische stenen

1. Onderzijde voor
2. Onderzijde achter
3. Achterzijde
4. Rechterzijde
5. Linkerzijde
6. Deflector (luchtgeleider)
7. keramische blindplaat

Tekening incl. ombouwkader

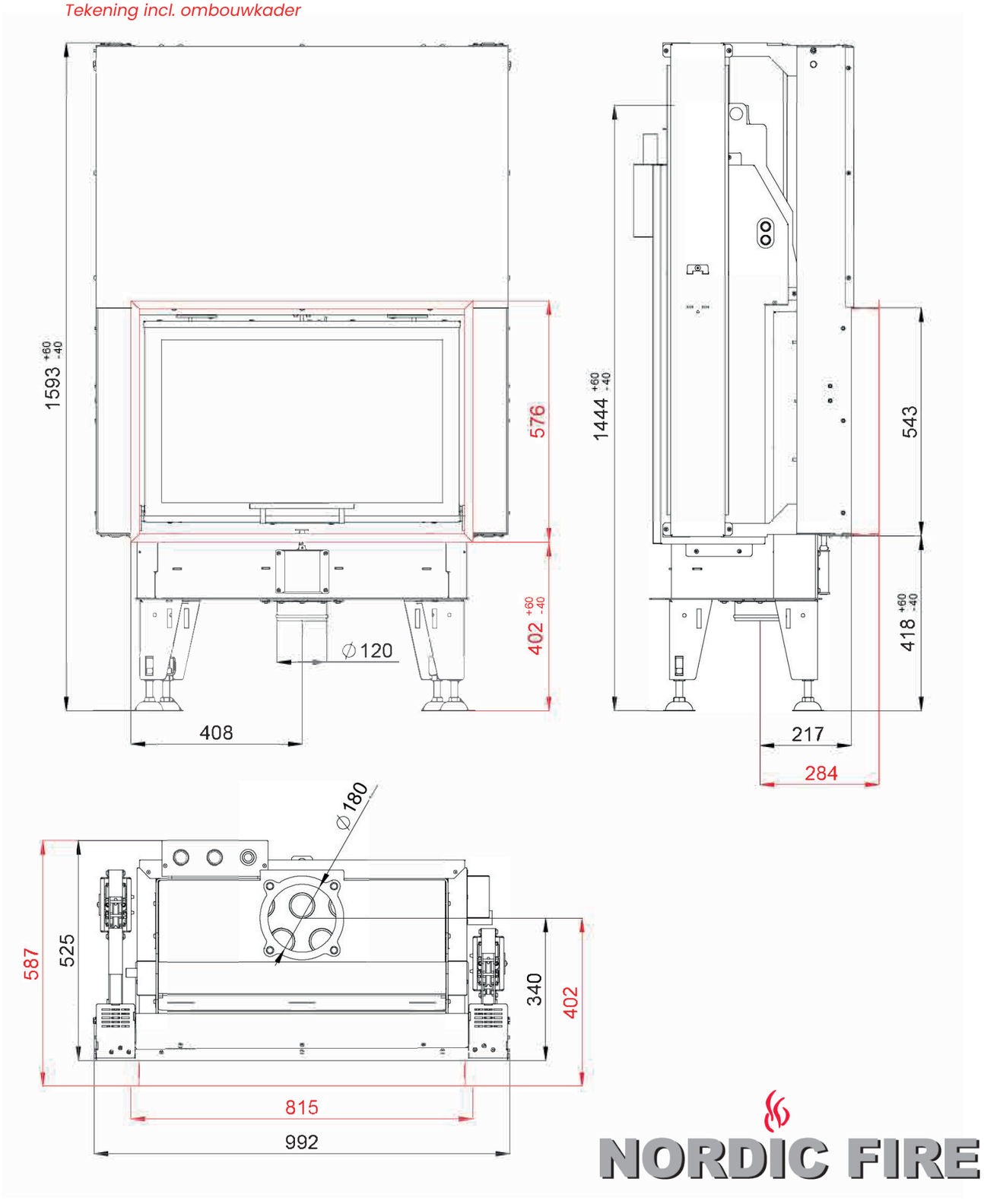

NORDIC FIRE

CV inbouwhaard Premium

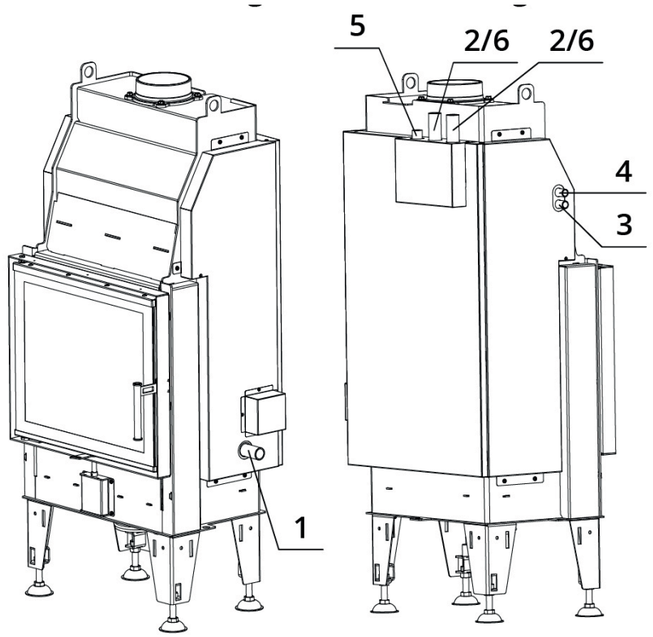

Schéma de raccordement d’un échangeur de chaleur

1. Entrée d’eau froide vers l’échangeur de chaleur (retour), filetage extérieur 1"
2. Sortie d’eau chaude de l’échangeur de chaleur (aller), filetage extérieur 1"
3. Entrée d’eau froide vers la protection thermique, filetage extérieur 1/2"
4. Sortie d’eau chauffée de la protection thermique, filetage extérieur 1/2"
5. Raccord pour purgeur d’air, filetage intérieur 1/2"
6. Capteur de température (entrée), filetage extérieur 1"

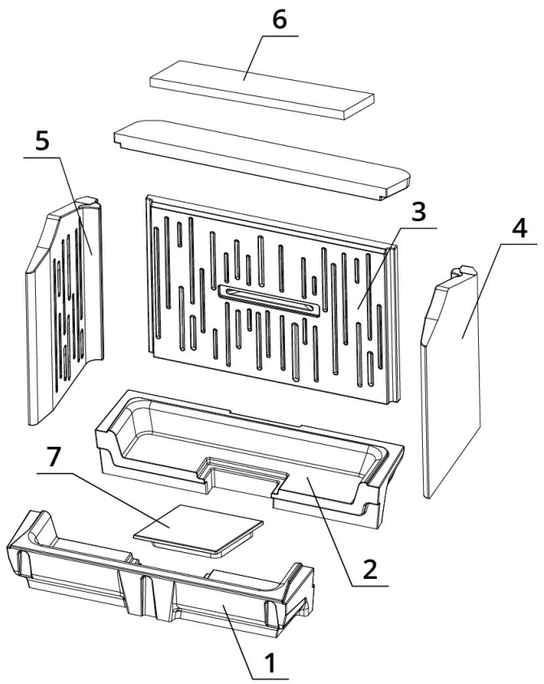

Pierres céramiques

1. Partie inférieure avant
2. Partie inférieure arrière
3. Arrière
4. Côté droit
5. Côté gauche
6. Déflecteur (guide d’air)
7. Plaque aveugle céramique

Dessin incl. cadre d’encastrement

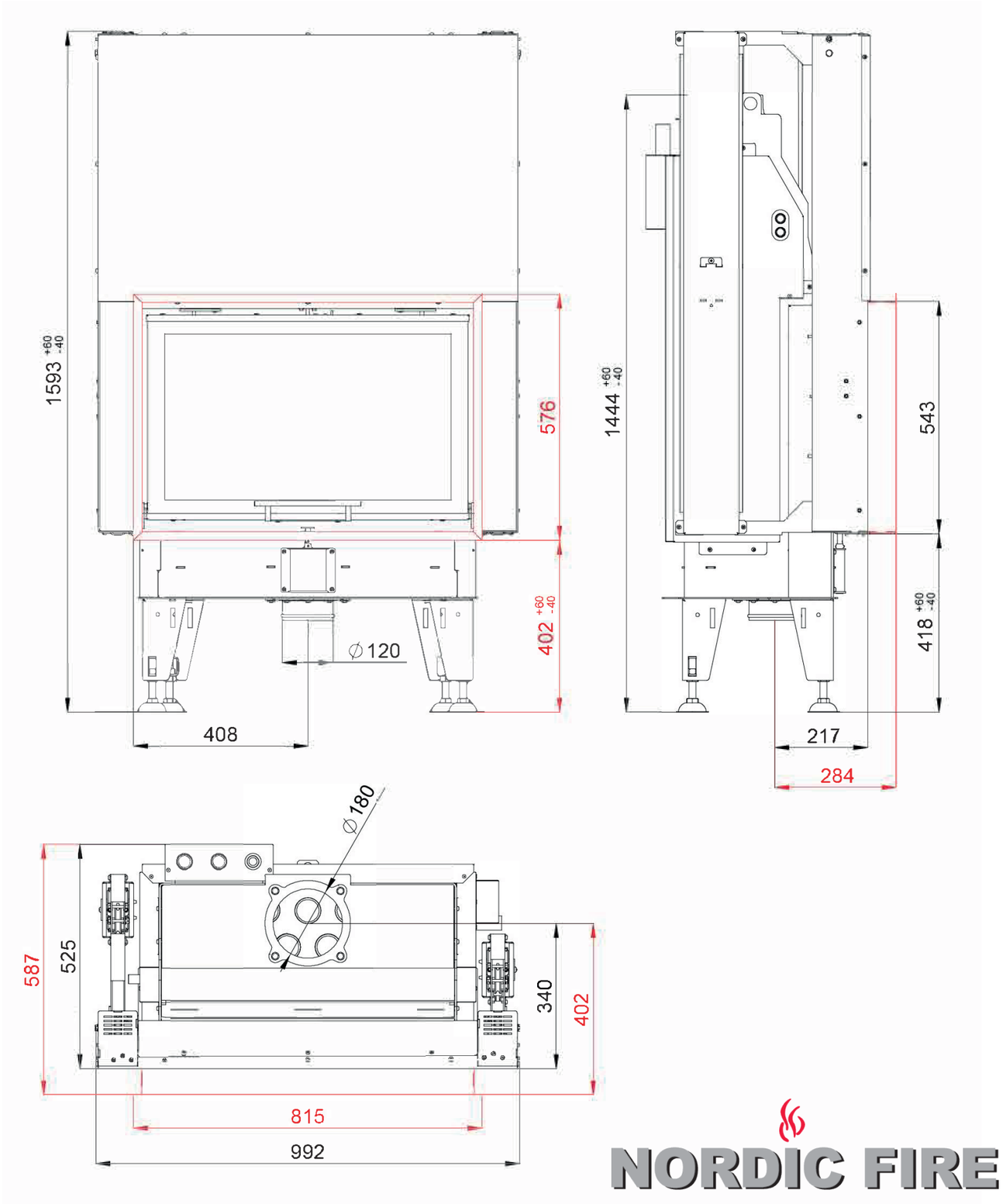

NORDIC FIRE

Foyer chauffage central Premium

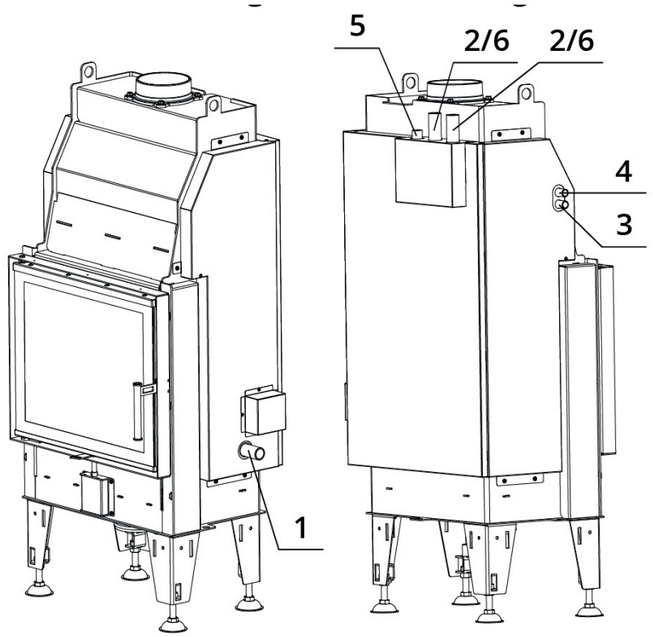

Anschlussschema eines Wärmetauschers

1. Kaltwassereinlass zum Wärmetauscher (Rücklauf), Außengewinde 1"
2. Warmwasserauslass vom Wärmetauscher (Vorlauf), Außengewinde 1"
3. Kaltwassereinlass zur thermischen Sicherung, Außengewinde 1/2"
4. Erwärmter Wasserauslass von der thermischen Sicherung, Außengewinde 1/2"
5. Anschluss für Entlüftungsventil, Innengewinde 1/2"
6. Temperatursensor (Einlass), Außengewinde 1"

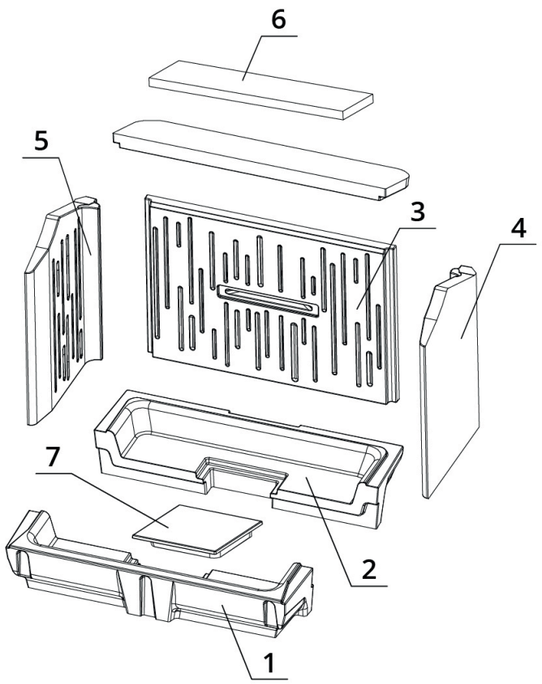

Keramische Steine

1. Unterseite vorne
2. Unterseite hinten
3. Rückseite
4. Rechte Seite
5. Linke Seite
6. Deflektor (Luftleitblech)
7. Keramische Blindplatte

Zeichnung inkl. Einbaurahmen

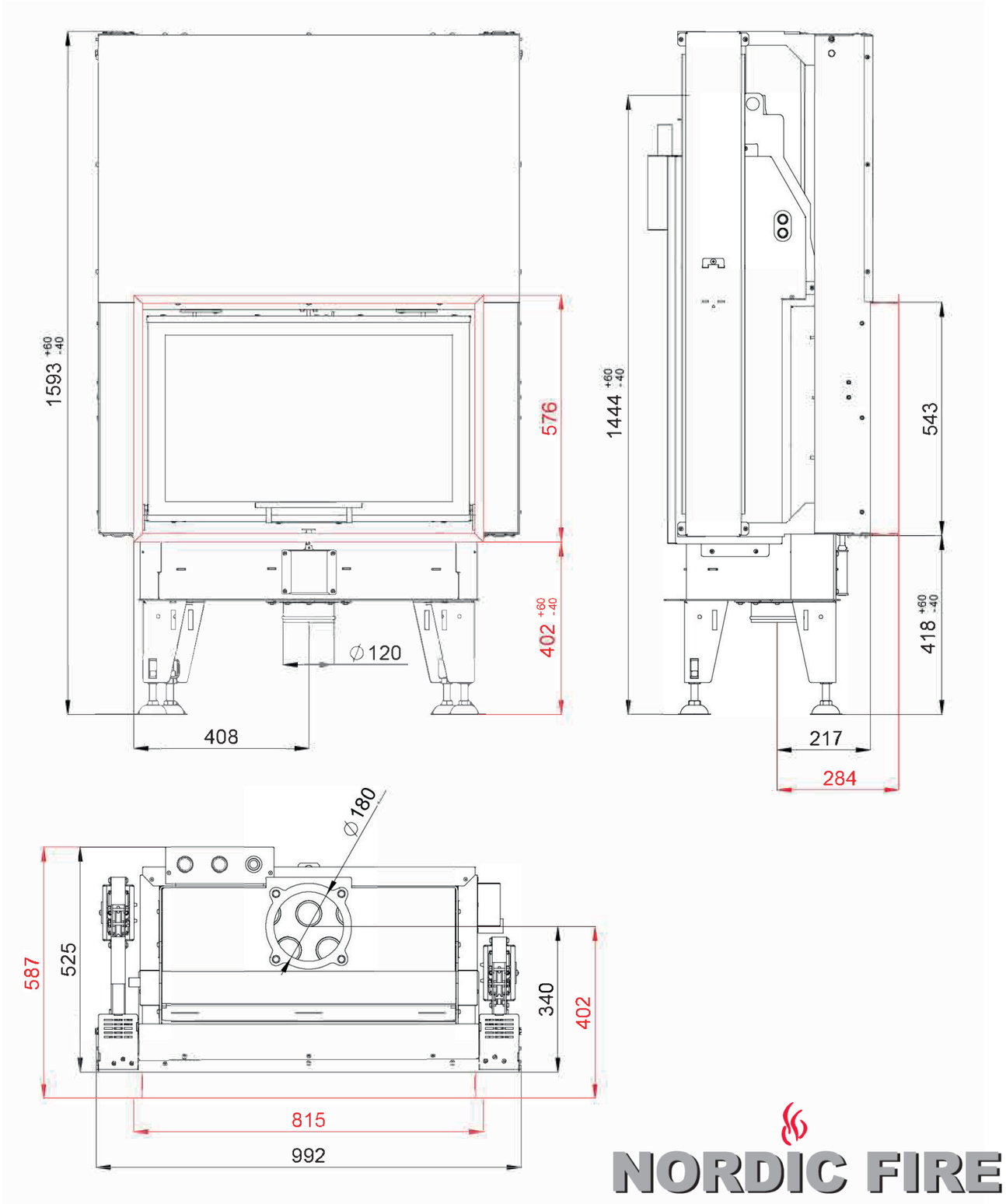

NORDIC FIRE

Wasserführende Kamineinsatz Premium

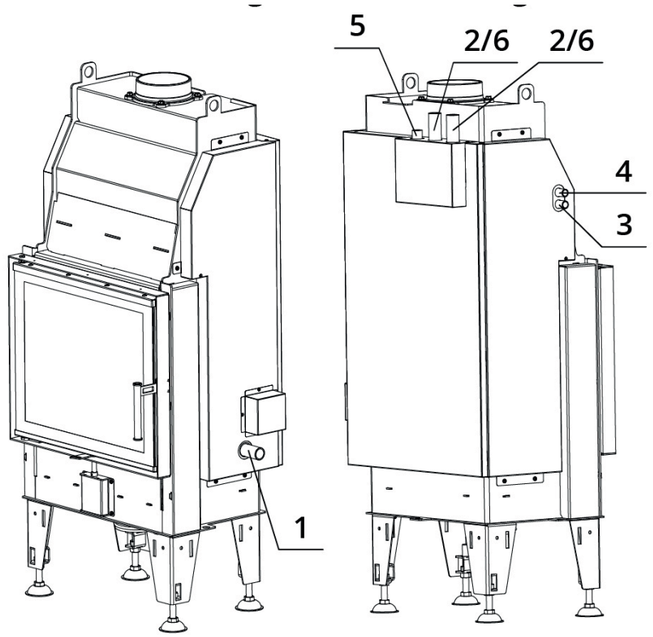

Heat exchanger connection diagram

1. Cold water inlet to the heat exchanger (return), external thread 1"
2. Hot water outlet from the heat exchanger (riser), external thread 1"
3. Cold water inlet to thermal protection, external thread 1 /2"
4. Heated water outlet from thermal protection, external thread 1 /2"
5. Inlet for venting valve, internal thread 1 /2"
6. Thermal Input Sensor, external thread 1"

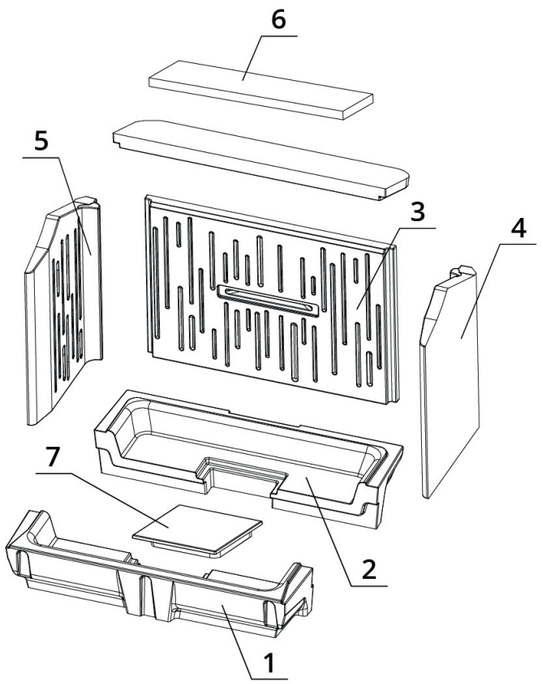

Carcon stones

1. Front bottom
2. Back bottom
3. Back
4. Right side
5. Left side
6. Deflector
7. Carcon blind

Drawing incl. mounting frame

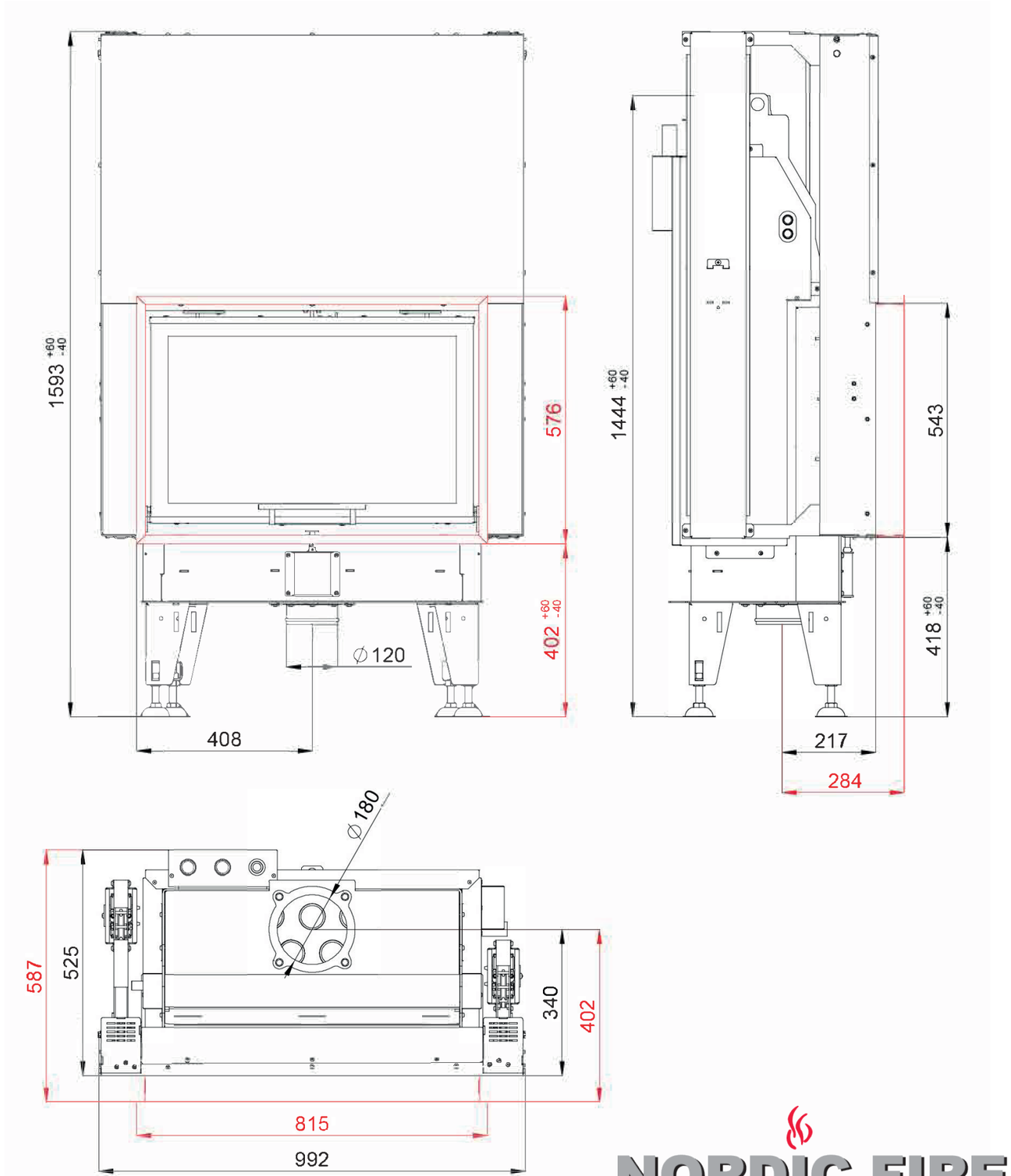

NORDIC FIRE

Boiler wood stove Premium