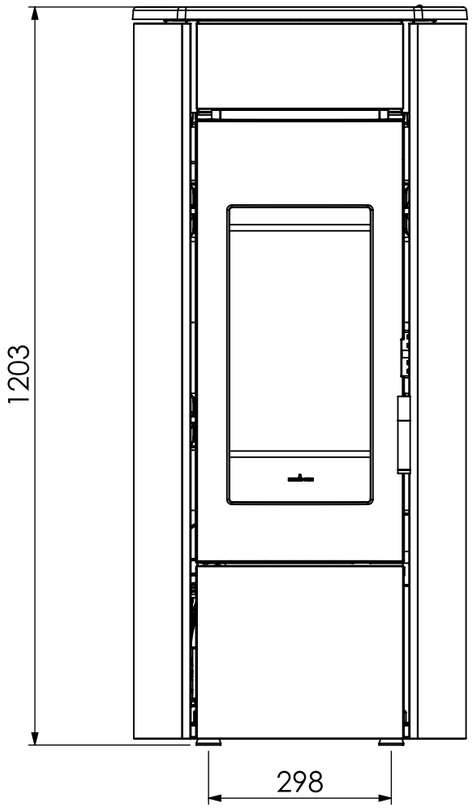

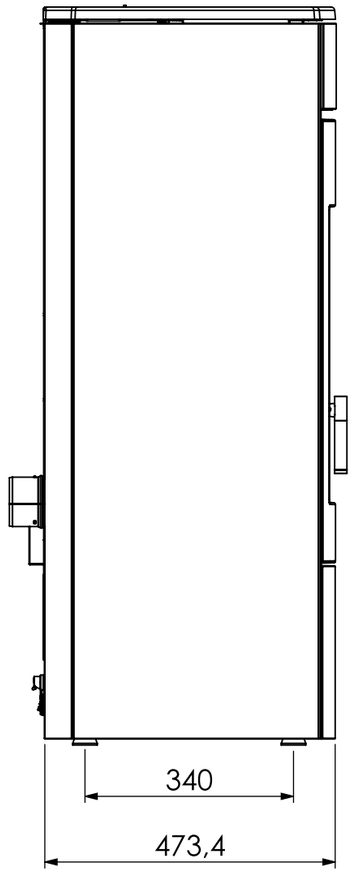

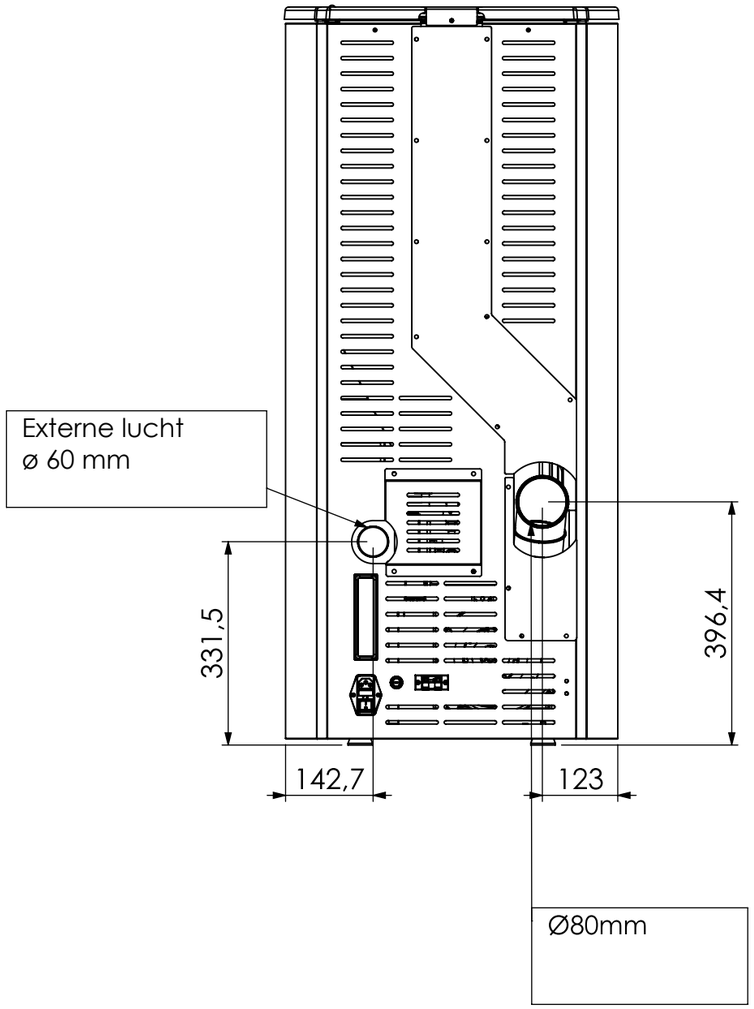



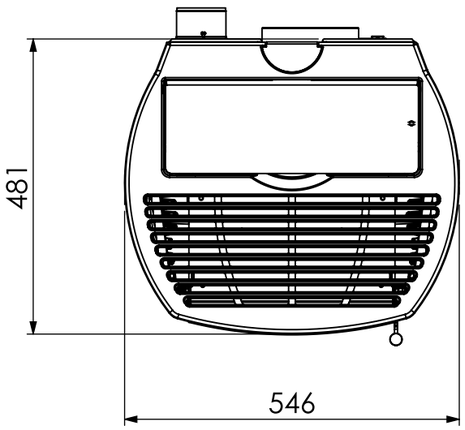

NORDIC FIRE

Pelletkachel Thor
Pelletofen Thor
Poêle à pellets Thor
Pellet stove Thor