barbas.

Installatie- en onderhoudshandleiding

BOX 20 80

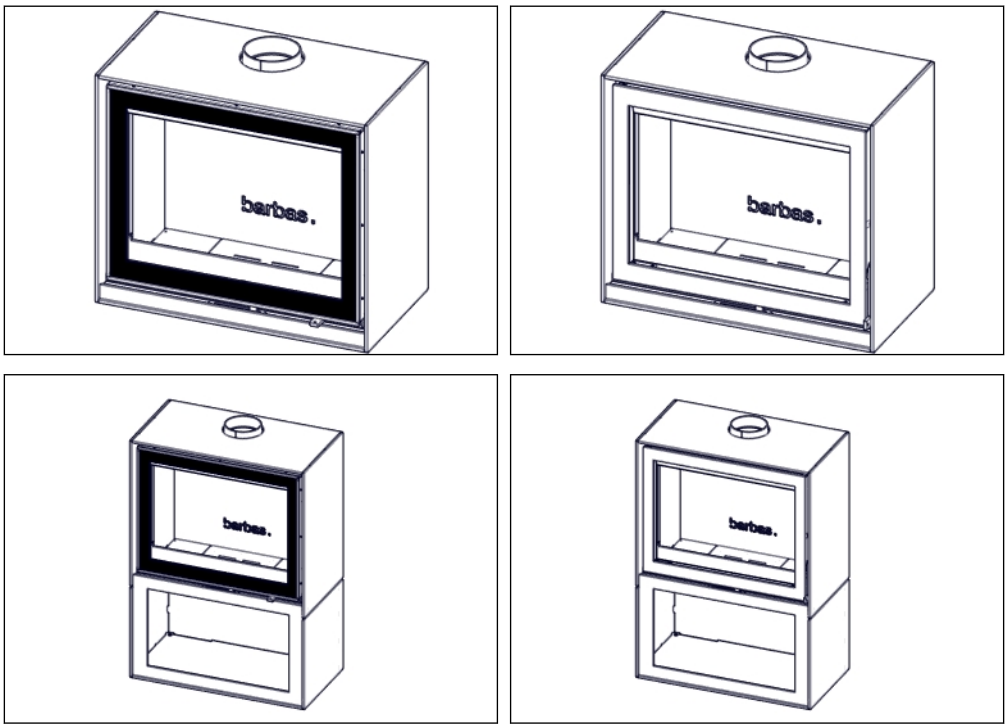

Dit product is niet geschikt als primaire verwarming

CE

Serienummer:

Productiedatum:

© Barbas BV

Dit document of delen hiervan mogen niet zonder voorafgaande toestemming van Barbas BV in enige vorm elektronisch, mechanisch, door middel van fotokopie, opname of anderszins worden gereproduceerd, in een zoeksysteem opgeslagen of verzonden. Dit document kan technische onnauwkeurigheden of typefouten bevatten. Barbas BV behoudt zich het recht voor om de inhoud van dit document van tijd tot tijd te herzien.

Contactgegevens

Barbas BV

Hallenstraat 17, 5531 AB Bladel, Nederland

E-mail: info@barbas.com

www.barbas.com

Inhoudsopgave

1 Prestatieverklaring..... 5
1.1 BOX 20 80..... 5
1.2 BOX 20 80 met houtstamopslagmodule..... 6

2 Over dit document..... 7
2.1 Gebruik van dit document..... 7
2.2 Met Waarschuwing en Voorzichtig gemarkeerde instructies in dit document..... 7
2.3 Bijbehorende documentatie..... 7

3 Beschrijving..... 8
3.1 Overzicht van de voorzijde van het toestel..... 8
3.2 Overzicht van de onderzijde van het toestel..... 9
3.3 Overzicht van de achterzijde van het toestel..... 10
3.4 Overzicht van de onderzijde van het toestel met houtstamopslagmodule..... 11
3.5 Overzicht van de achterzijde van het toestel met houtstamopslagmodule..... 12
3.6 Bedoeld gebruik..... 12

4 Veiligheid..... 13
4.1 Veiligheidsinstructies voor installatie..... 13
4.2 Veiligheidsinstructies met betrekking tot het milieu..... 13

5 Vrije ruimtes..... 14
5.1 Veilige afstanden..... 14
5.2 Veilige afstanden met houtstamopslagmodule..... 16
5.3 Veilige afstanden voor rookkanaalpijpen..... 18

6 Installatie-eisen..... 22
6.1 Eisen betreffende de installatie van het toestel..... 22
6.2 Installatie op een natuurstenen plateau..... 22
6.3 Vereisten betreffende de schoorsteen..... 22
6.4 Vereisten betreffende de externe verbrandingsluchtpijp..... 23

7 Installatie van het toestel..... 24
7.1 Het toestel installeren..... 24
7.2 De optionele externe luchttoevoer aansluiten..... 24
7.2.1 Achteraansluiting..... 24
7.2.2 Aansluiting aan de onderzijde..... 25
7.3 De rookgaspijp aansluiten..... 25
7.4 Laatste controle van het toestel..... 26

8 Installatie van het toestel met houtstamopslagmodule..... 27
8.1 Het toestel installeren 27
8.2 De optionele externe luchttoevoer aansluiten..... 28
8.2.1 Achteraansluiting..... 28
8.2.2 Aansluiting aan de onderzijde..... 29
8.3 De rookgaspijp aansluiten..... 29
8.4 Laatste controle van het toestel..... 30

9 Onderhoud..... 31
9.1 Toestel..... 31
9.2 Verbrandingsluchttoevoer..... 31
9.3 Schoorsteen..... 31

10 De binnenzijde van de verbrandingskamer verwijderen..... 32

11 Technische gegevens..... 35
11.1 Technische gegevens..... 35
11.2 Productinformatie conform (EU) verordening 2015/1185..... 37
11.3 Uitleg van gebruikte notaties op de typeplaat..... 38

12 Afmetingen 39
12.1 Afmetingen BOX 20 80 met deur van gescreend glas..... 39
12.2 Afmetingen BOX 20 80 met houtstamopslagmodule en deur van gescreend glas..... 40
12.3 Afmetingen BOX 20 80 met deur in stalen frame..... 41
12.4 Afmetingen BOX 20 80 met houtstamopslagmodule en deur in stalen frame..... 42

13 Garantievoorwaarden..... 43

1 Prestatieverklaring

1.1 BOX 20 80

barbas.

EU-Conformiteitsverklaring

Deze EG-conformiteitsverklaring is van toepassing op het hieronder beschreven product en beschrijft de overeenstemming met de volgende richtlijnen:
2009/125/EG Richtlijn voor het vaststellen van eisen inzake ecologisch ontwerp voor energiegerelateerde producten (ecodesign regeling)
Relevante verordening: (EU) 2015/1185

Prestatieverklaring
Nr. 1.817.081-6 - CPR-2013/07/01

Unieke identificatiecode van het product:	BOX 20 80		
Beoogd gebruik:	Ruimteverwarming in woongebouwen		
Fabrikant:	Barbas Bellfires BV; Hallenstraat 17; 5531 AB Bladel; Nederland		
AVCP-systeem :	3		
Geharmoniseerde technische specificatie:	EN 16510-2-1:2022		
Aangemelde instantie:	Nr. 1639		
Essentiële kenmerken			
Mechanische weerstand en stabiliteit			
Draagvermogen	120 kg		
Brandveiligheid - Bescherming brandbare materialen	**Minimale afstand tot brandbare materialen**		
Onderzijde (d_B)	3 cm		
Vloer aan voorzijde (d_F)	50 cm		
Plafond (d_C)	75 cm		
Achterzijde (d_R)	30 cm		
Zijkant (d_S)	30 cm		
Zijwaarts stralingsbereik (d_L)	110 cm		
Voorzijde (d_P):	160 cm		
Achterzijde met geïnstalleerd hitteschild (dR)	5 cm		
Hygiëne, gezondheid en milieu	Bij nominaal vermogen	Bij deellast vermogen	
Koolstofmonoxide emissie (CO)	1100 mg/m3		
Stikstofoxide emissie (NO_x)	121 mg/m3		
Emissie van gasvormige organishce koolwaterstoffen (OGC)	79 mg/m3		
Stofemissie (PM)	17 mg/m3		
Veiligheid en toegankelijkheid bij gebruik	**Gegevens voor de installatie aan een schoorsteen**		
	Bij nominaal vermogen	Bij deellast vermogen	
Uitlaattemperatuur rookgassen	380 °C		
Minimale schoorsteentrek	12 Pa		
Rookgasmassadebiet	10.8 g/s		
Brandveiligheid voor de installatie van de schoorsteen	T400 G		
Energiebesparing en warmtebehoud	**Verwarmend vermogen en energie-efficiëntie van het apparaat**		
	Bij nominaal vermogen	Bij deellast vermogen	
Ruimteverwarmend vermogen	11 kW	kW	
Rendement	76.0 %	%	
	Ruimteverwarmingsrendement		
Seizoensgebonden energie-efficiëntie voor ruimteverwarming	66.0 %	--	
Energie-efficiëntie-index (EEI)	100	--	
Energie-efficiëntieklasse	A	--	
	Bij nominaal vermogen	Bij deellast vermogen	Standby modus
Elektriciteitsverbruik	NPD	NPD	NPD
Duurzaam gebruik van natuurlijke hulpbronnen			
Milieuduurzaamheid	NPD		

De prestaties van het hierboven geïdentificeerde product zijn in overeenstemming met de reeks aangegeven prestaties. Deze prestatieverklaring wordt verstrekt in overeenstemming met Verordening (EU) nr. 305/2011, onder de exclusieve verantwoordelijkheid van de hierboven genoemde fabrikant.

Ondertekend voor en namens de fabrikant door:

Danny Baijens, Directeur

Bladel, Nederland
20 februari 2026

1.2 BOX 20 80 met houtstamopslagmodule

barbas.

EU-Conformiteitsverklaring

Deze EG-conformiteitsverklaring is van toepassing op het hieronder beschreven product en beschrijft de overeenstemming met de volgende richtlijnen:
2009/125/EG Richtlijn voor het vaststellen van eisen inzake ecologisch ontwerp voor energiegerelateerde producten (ecodesign regeling)
Relevante verordening: (EU) 2015/1185

Prestatieverklaring

Nr. 1.817.082-6 - CPR-2013/07/01

Unieke identificatiecode van het product:	BOX 20 80 met houtopslag module		
Beoogd gebruik:	Ruimteverwarming in woongebouwen		
Fabrikant:	Barbas Bellfires BV; Hallenstraat 17; 5531 AB Bladel; Nederland		
AVCP-systeem :	3		
Geharmoniseerde technische specificatie:	EN 16510-2-1:2022		
Aangemelde instantie:	Nr. 1639		
Essentiële kenmerken			
Mechanische weerstand en stabiliteit			
Draagvermogen	120 kg		
Brandveiligheid - Bescherming brandbare materialen	**Minimale afstand tot brandbare materialen**		
Onderzijde (d_B)	0 cm		
Vloer aan voorzijde (d_F)	20 cm		
Plafond (d_C)	75 cm		
Achterzijde (d_R)	30 cm		
Zijkant (d_S)	30 cm		
Zijwaarts stralingsbereik (d_L)	110 cm		
Voorzijde (d_P):	180 cm		
Achterzijde met geïnstalleerd hitteschild (dR)	5 cm		
Hygiëne, gezondheid en milieu	Bij nominaal vermogen	Bij deellast vermogen	
Koolstofmonoxide emissie (CO)	1100 mg/m3		
Stikstofoxide emissie (NO_x)	121 mg/m3		
Emissie van gasvormige organishce koolwaterstoffen (OGC)	79 mg/m3		
Stofemissie (PM)	17 mg/m3		
Veiligheid en toegankelijkheid bij gebruik	**Gegevens voor de installatie aan een schoorsteen**		
	Bij nominaal vermogen	Bij deellast vermogen	
Uitlaattemperatuur rookgassen	380 °C		
Minimale schoorsteentrek	12 Pa		
Rookgasmassadebiet	10.8 g/s		
Brandveiligheid voor de installatie van de schoorsteen	T400 G		
Energiebesparing en warmtebehoud	**Verwarmend vermogen en energie-efficiëntie van het apparaat**		
	Bij nominaal vermogen	Bij deellast vermogen	
Ruimteverwarmend vermogen	11 kW	kW	
Rendement	76.0 %	%	
	Ruimteverwarmingsrendement		
Seizoensgebonden energie-efficiëntie voor ruimteverwarming	66.0 %	--	
Energie-efficiëntie-index (EEI)	100	--	
Energie-efficiëntieklasse	A	--	
	Bij nominaal vermogen	Bij deellast vermogen	Standby modus
Elektriciteitsverbruik	NPD	NPD	NPD
Duurzaam gebruik van natuurlijke hulpbronnen			
Milieuduurzaamheid	NPD		

De prestaties van het hierboven geïdentificeerde product zijn in overeenstemming met de reeks aangegeven prestaties. Deze prestatieverklaring wordt verstrekt in overeenstemming met Verordening (EU) nr. 305/2011, onder de exclusieve verantwoordelijkheid van de hierboven genoemde fabrikant.

Ondertekend voor en namens de fabrikant door:

Danny Baijens, Directeur

Bladel, Nederland
20 februari 2026

2 Over dit document

Dit document toont de informatie die nodig is voor het uitvoeren van de installatie en het onderhoud met betrekking tot de BOX 20 80.

Dit document verwijst naar de BOX 20 80 als 'het toestel'. Dit document vormt een essentieel onderdeel van het toestel. Lees het zorgvuldig voordat u werkzaamheden aan het toestel gaat uitvoeren. Bewaar het op een veilige plaats.

De oorspronkelijke instructies van het document zijn in het Engels geschreven. Alle overige taalversies van het document zijn vertalingen van de oorspronkelijke instructies. Het is niet altijd mogelijk een gedetailleerde afbeelding van ieder afzonderlijk onderdeel van de apparatuur te tonen. De in dit document opgenomen afbeeldingen tonen een standaardopstelling. De afbeeldingen dienen uitsluitend als instructie.

2.1 Gebruik van dit document

1. Zorg dat u de opbouw en de inhoud van het document kent.
2. Lees de paragraaf over veiligheid zorgvuldig.
3. Zorg dat u alle instructies begrijpt.
4. Voer de procedures volledig en in de gegeven volgorde uit.

2.2 Met Waarschuwing en Voorzichtig gemarkeerde instructies in dit document

Waarschuwing

Als u deze instructies niet opvolgt, bestaat het risico van persoonlijk en mogelijk fataal letsel.

Voorzichtig

Als u deze instructies niet opvolgt, bestaat het risico van schade aan het toestel, de installatie of eigendommen.

Opmerking

Een opmerking verschaft aanvullende informatie.

Symbool	Beschrijving
	Zichtbaar teken dat gevaar aanwezig is
	Zichtbaar teken dat een opmerking aanwezig is

2.3 Bijbehorende documentatie

- Installatie- en onderhoudshandleiding
- Gebruikershandleiding

3 Beschrijving

3.1 Overzicht van de voorzijde van het toestel

De BOX 20 80 is verkrijgbaar met een deur van gescreend glas of een deur in een stalen frame.

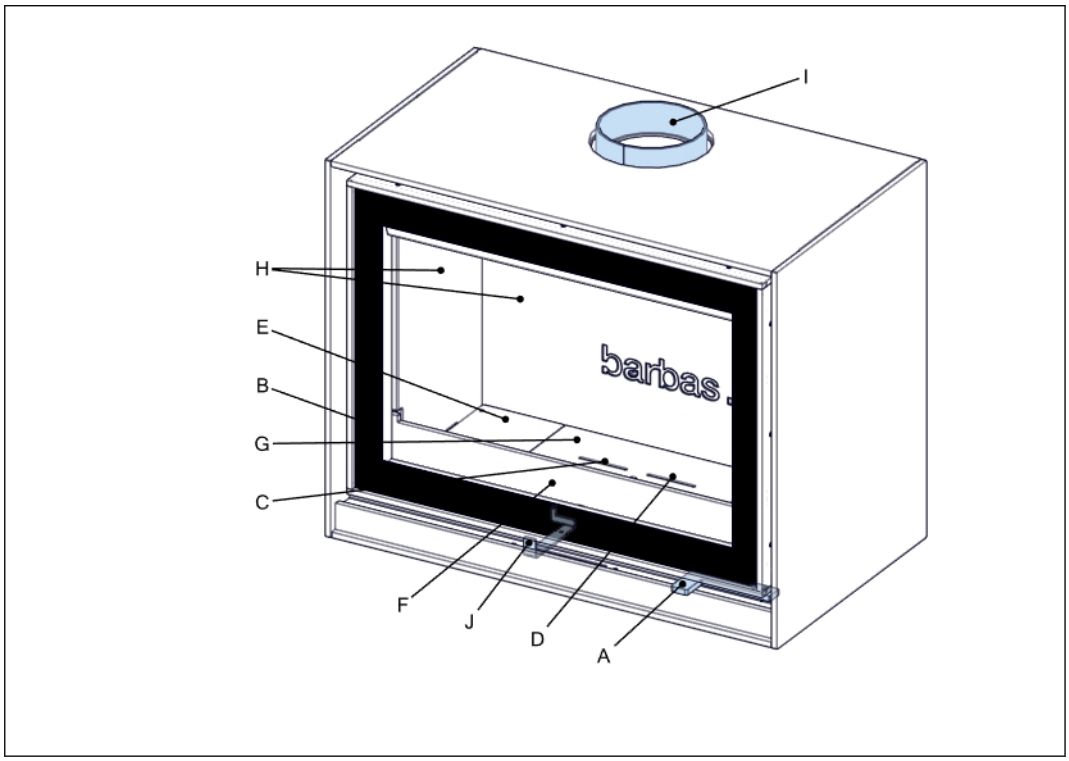

A	Deurhendel	F	Stamvanger
B	Ruit	G	Aslade (onder het rooster)
C	Primaire luchtinlaat	H	Verbrandingskamerpanelen
D	Rooster	I	Rookkanaalaansluiting aan de bovenzijde
E	Stalen onderplaten	J	Bedieningshendel

3.2 Overzicht van de onderzijde van het toestel

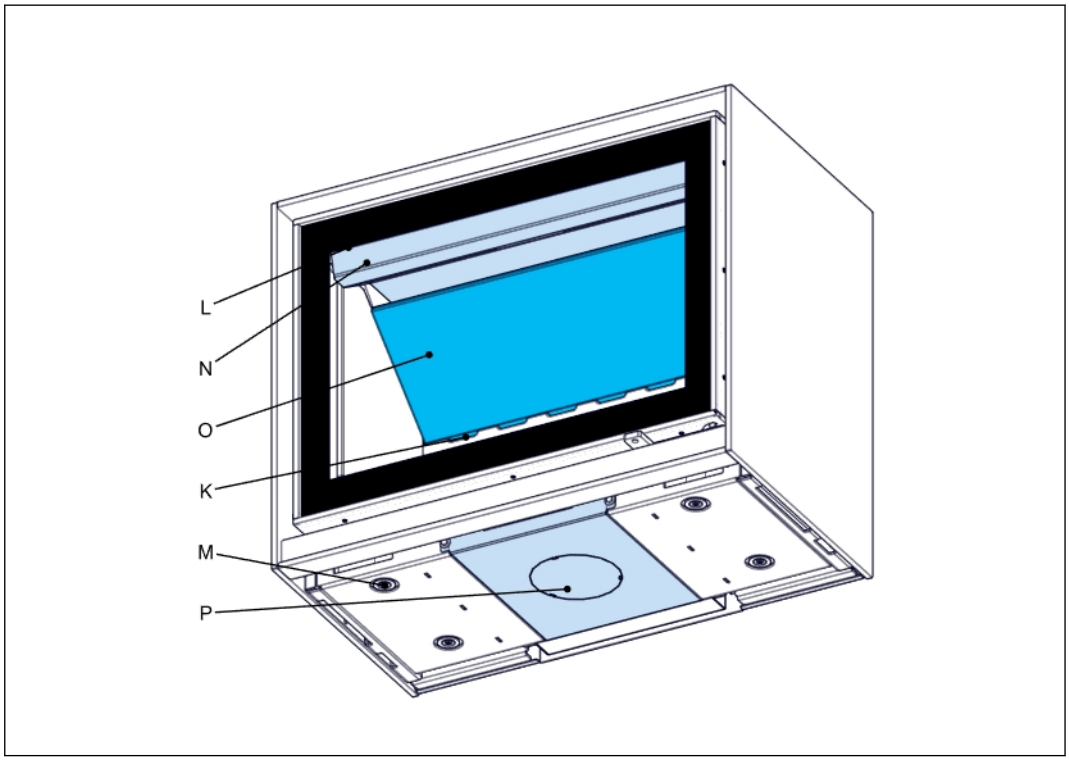

K	Secundaire luchtinlaat	N	Bovenste remplaat
L	Ruitbeluchtingsinlaat	O	Onderste remplaat
M	Stelvoeten	P	Aansluiting voor externe verbrandingslucht

3.3 Overzicht van de achterzijde van het toestel

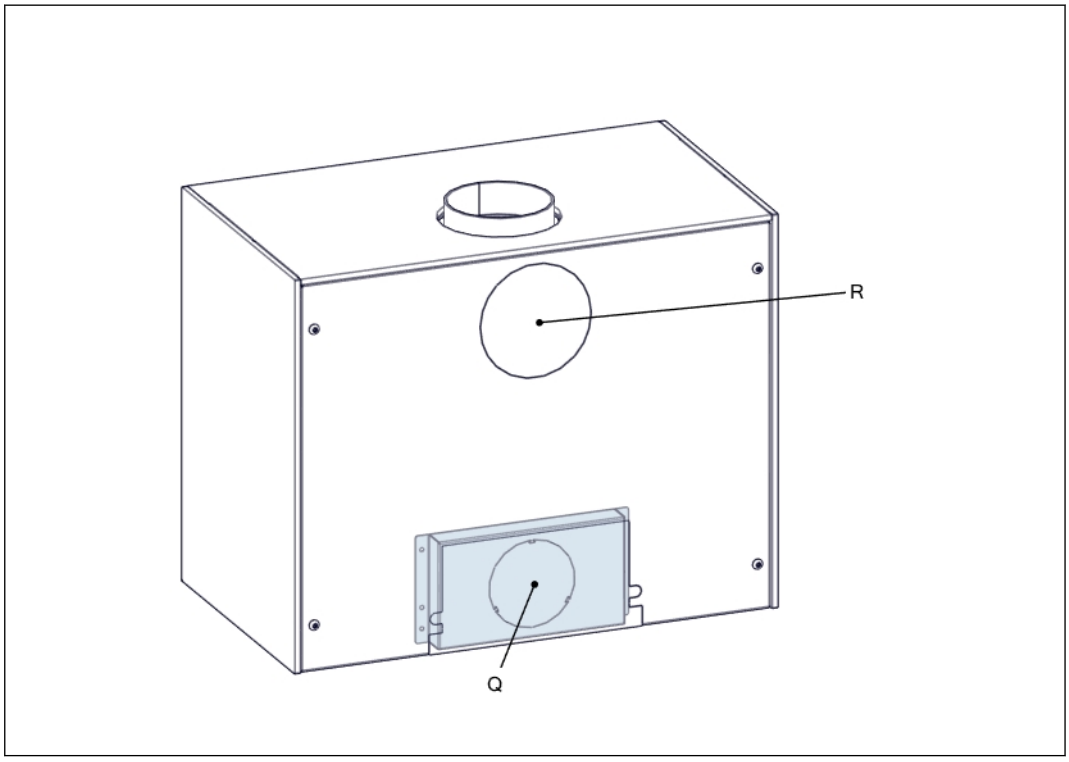

Q Aansluiting voor externe verbrandingslucht

R Rookkanaalaansluiting aan de achterzijde

3.4 Overzicht van de onderzijde van het toestel met houtstamopslagmodule

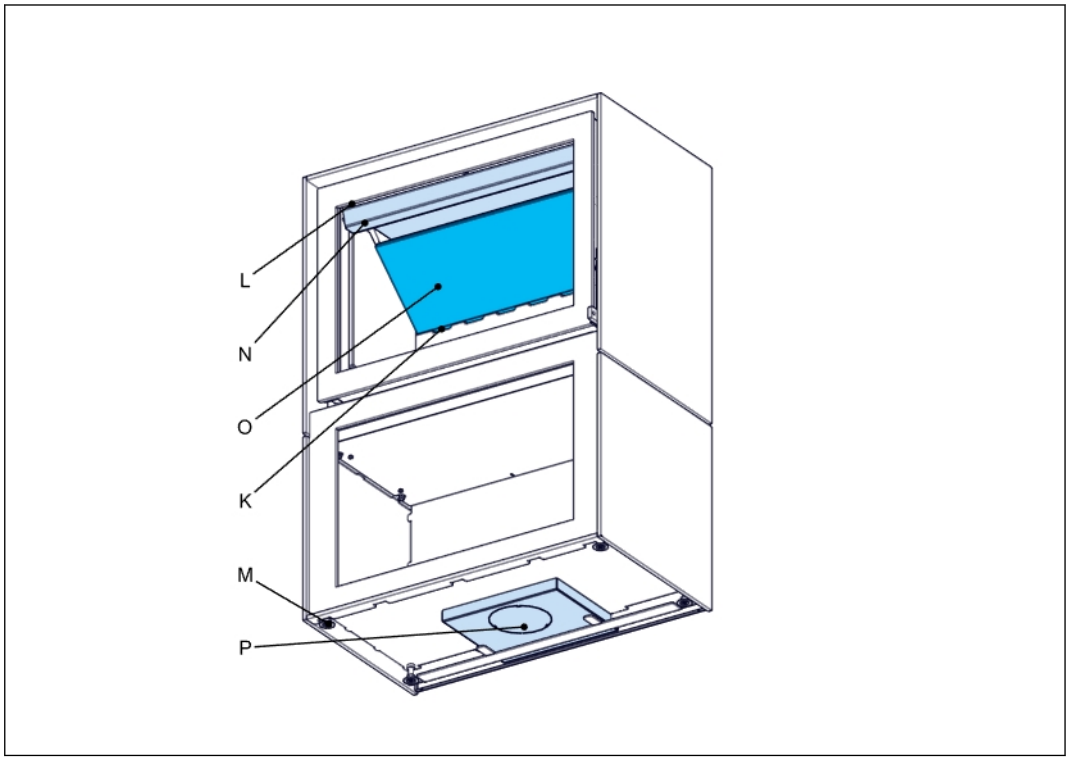

K	Secundaire luchtinlaat	N	Bovenste remplaat
L	Ruitbeluchtingsinlaat	O	Onderste remplaat
M	Stelvoeten	P	Externe verbrandingsluchtinlaat aan de onderzijde (optioneel)

3.5 Overzicht van de achterzijde van het toestel met houtstamopslagmodule

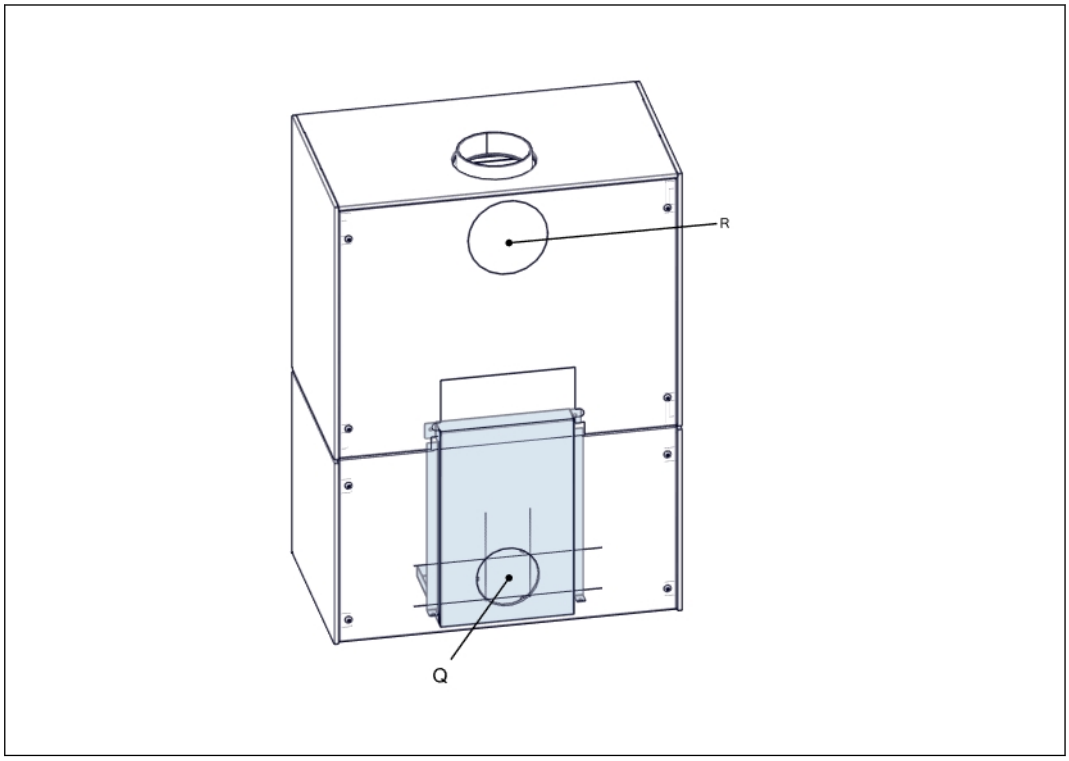

Q	Externe verbrandingsluchtinlaat aan de achterzijde (optioneel)	R	Rookkanaalaansluiting aan de achterzijde

3.6 Bedoeld gebruik

Het toestel is bedoeld voor gebruik binnenshuis om de ruimte waarin het is geplaatst te verwarmen. Gebruik het niet voor andere doeleinden.

Het is niet toegestaan om het toestel als primair verwarmingstoestel te gebruiken.

Het toestel is bedoeld voor gebruik met houtstammen of houtbriketten als brandstof. Gebruik geen andere brandstoffen en afval.

Het toestel is bedoeld voor gebruik met de deur gesloten.

Het toestel mag uitsluitend op een locatie die aan de eisen voor de installatie van het toestel voldoet worden gebruikt.

Het toestel is bedoeld voor periodiek gebruik en niet voor continu gebruik.

Het is niet toegestaan om het toestel op een centraal rookgaskanaal aan te sluiten.

Het toestel is bedoeld voor het verwarmen van de ruimte door middel van directe verwarming. Het is niet toegestaan om het toestel op een centraal verwarmingssysteem aan te sluiten.

4 Veiligheid

4.1 Veiligheidsinstructies voor installatie



Waarschuwing:

- De installatie moet door een erkende installateur worden uitgevoerd.
- Installeer het toestel volgens de onderstaande installatie-instructies en de nationaal en lokaal geldige voorschriften.
- Zorg dat het gebied rondom de schouw te allen tijde vrij is van brandbare materialen. De veilige minimumafstand is 180 cm.
- Neem, indien van toepassing, contact op met de overheidsinstanties om te vragen of het toestel mag worden aangesloten op een rookkanaal dat ook op een ander toestel is aangesloten.
- Installeer het toestel niet direct tegen een brandbare wand of niet-brandbare wand. Zie paragraaf *5* voor minimumafstanden tussen het toestel en de wand.
- Installeer een koolstofmonoxide-alarm. Het koolstofmonoxide-alarm moet door batterijen worden gevoed die ontworpen zijn voor werking gedurende de levensduur van het koolmonoxide-alarm, waarna het alarm moet worden vervangen. Als alternatief kan een via het elektriciteitsnet gevoed koolmonoxide-alarm worden gebruikt, maar hierbij moet een met een sensor uitgeruste waarschuwingsvoorziening voor storingen worden geplaatst.



Voorzichtig:

- Installeer het toestel op een vloer met voldoende draagvermogen. Zie paragraaf *11* voor het gewicht van het toestel.
- Controleer of de schoorsteen geen scheuren bevat en in een algemeen goede staat is.
- Plaats een geschikte kap op de schoorsteenuitlaat om te voorkomen dat vogels hun nest in de schoorsteen bouwen.
- Tijdens transport kunnen onderdelen in het toestel zijn verschoven. Controleer of deze onderdelen correct zijn geplaatst.
- Gebruik geen afplaktape op het toestel. Afplaktape kan de afwerking van het toestel beschadigen.
- Controleer of de schoorsteentemperatuurklasse minimaal T400 roetbrandbestendig is.
- Plaats het toestel niet in een ruimte met een ventilatiesysteem waarin drukwaarden lager dan -15 Pa voorkomen.

4.2 Veiligheidsinstructies met betrekking tot het milieu

- Voer verpakkingsmaterialen op een milieuvriendelijke manier af.
- Voer keramisch hittebestendig glas via het huishoudelijke afval af. Gooi keramisch hittebestendig glas niet in de glasbak.
- Voer een afgedankt toestel volgens de instructies van de overheidsinstanties of de installateur af.
- Volg de lokale voorschriften op.

5 Vrije ruimtes

Waarschuwing:

- Volg de instructies in deze paragraaf. Het niet opvolgen van deze instructie kan brand veroorzaken.
- Plaats het toestel niet rechtstreeks tegen een brandbare of niet-brandbare wand.

Voorzichtig: Zorg dat brandbare materialen in de buurt van het toestel nooit een temperatuur van meer dan 85°C kunnen bereiken

- BOX 20 80, zie paragraaf *5.1*.
- BOX 20 80 met houtstamopslagmodule, zie paragraaf *5.2*.

5.1 Veilige afstanden

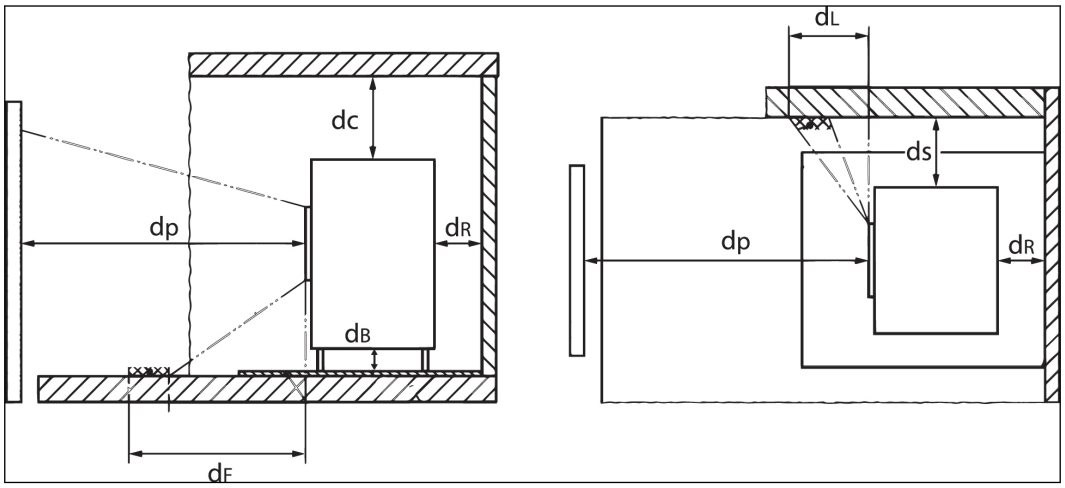

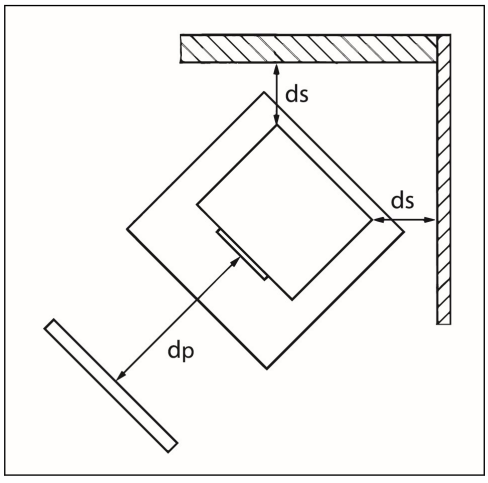

	BOX 20 80		
Label	**Minimumafstand tot brandbare materialen in cm**	**Opmerking**	**Minimumafstand tot niet-brandbare materialen in cm**
d_P	150		80
d_S	30		5
d_R	30	Voor een toestel zonder een hieraan bevestigd hitteschild	5
	5	Voor een toestel met een hieraan bevestig hitteschild	1
d_B	Zie opmerking	Plaats als het toestel op een brandbare vloer wordt geplaatst een niet-brandbare vloerplaat met een minimumdikte van 3 cm (vloersteen). De breedte van de vloerplaat moet minimaal 15 cm aan iedere zijde van het toestel uitsteken. De diepte van de voor het toestel geplaatste vloerplaat is minimaal 50 cm. Zorg als het toestel op een brandbaar plateau wordt geplaatst dat de diepte van de niet-brandbare vloerplaat dezelfde afmeting heeft als het voor het toestel geplaatste plateau. **Opmerking:** Een transparante glasplaat is niet geschikt als vloerplaat.	-
d_F	50		-
d_C	50		5
d_L	150		-

5.2 Veilige afstanden met houtstamopslagmodule

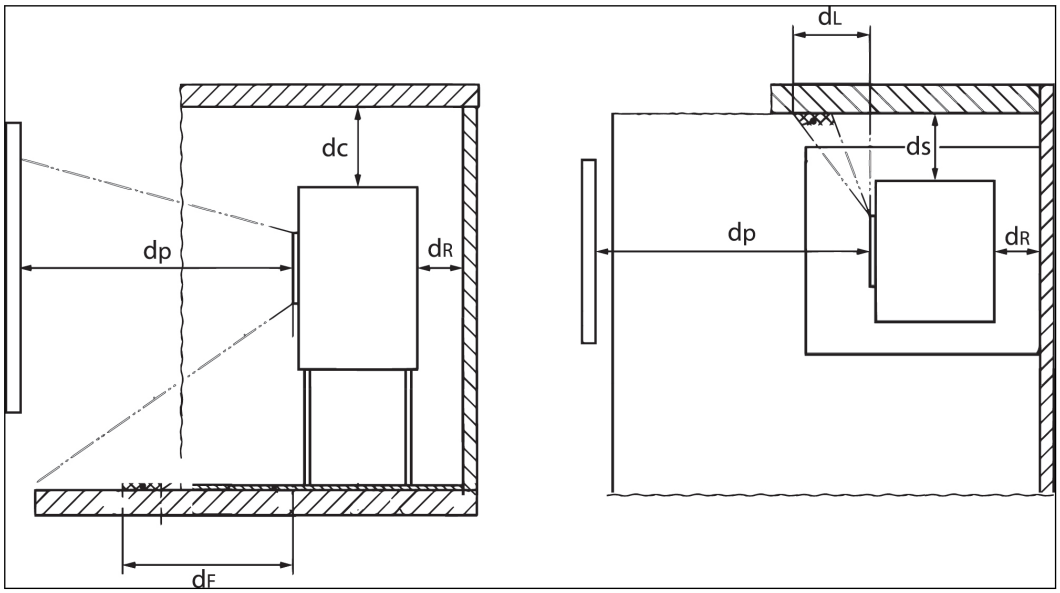

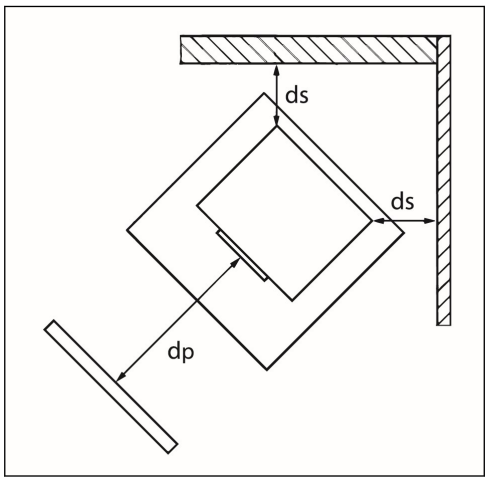

	BOX 20 80 met houtstamopslagmodule		
Label	**Minimumafstand tot brandbare materialen in cm**	**Opmerking**	**Minimumafstand tot niet-brandbare materialen in cm**
d_C	50		10
d_P	150		50
d_F	20		-
d_B	Zie opmerking.	Plaats een onbrandbare vloerplaat voor het toestel wanneer het op een brandbare vloer wordt geplaatst. De breedte van de vloerplaat moet minimaal 15 cm aan iedere zijde van het toestel uitsteken. De diepte van de vloerplaat vóór het toestel (dF) is minimaal 20 cm. Zorg bij plaatsing van het toestel op een brandbaar plateau dat de diepte van de niet-brandbare plaat dezelfde afmeting heeft als het plateau vóór het toe-stel. **Opmerking:** Een transparante glasplaat is niet geschikt als vloerplaat.	-
d_L	150		-
d_S	30		5
d_R	30	Voor een toestel zonder een hieraan bevestigd hitteschild	5
	5	Voor een toestel met een hieraan bevestig hitteschild	1

5.3 Veilige afstanden voor rookkanaalpijpen

Waarschuwing:

Plaats de rookkanaalpijp niet tegen een brandbare wand.

Opmerking:

Plaats een brandwerende plaat met een minimumdikte van 12 mm en een luchtspouw met een minimumdikte van 12 mm tussen het brandbare materiaal en de brandwerende plaat om de toegestane minimumafstand tussen de rookkanaalpijp en de brandbare materialen te verkleinen.

Zijaanzicht - Niet geïsoleerde enkelwandige rookkanaalpijp

Minimale veilige afstand tot een brandbare wand, met en zonder een hitteschild van 12 mm.

D = diameter van de rookkanaalpijp in mm

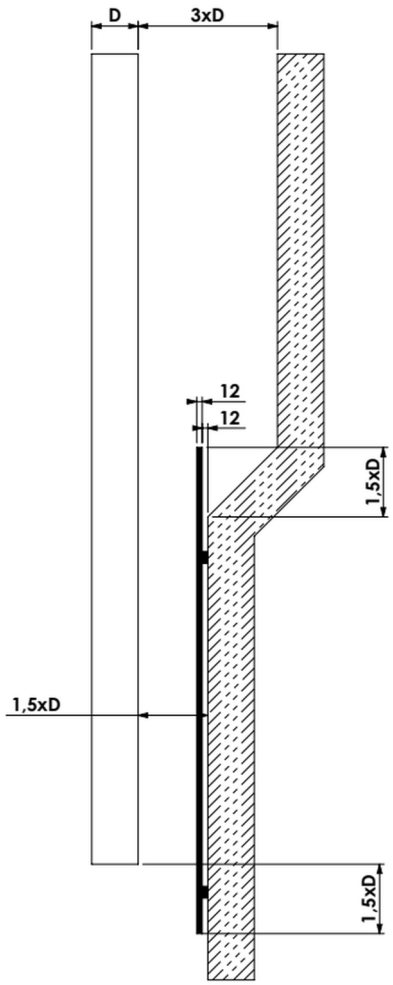

Minimale veilige afstand tot een brandbare wand.

Minimale veilige afstand tot een brandbare wand die is voorzien van een hitteschild met een brandwerende plaat van 12 mm.

Minimumafstand tot brandbare materialen

Type rookkanaalpijp		Minimumafstand tot brandbare materialen
		Bovenaanzicht - Brandbare wand 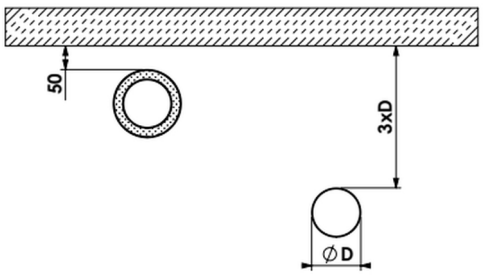
Enkelwandige rookkanaalpijp (niet geïsoleerd)	• Stalen rookkanaalpijp Minimumdikte 2,0 mm • Roestvrijstalen rookkanaalpijp 316Ti / 316L Minimumdikte 0,6 mm	3 x D (D = diameter van de rookkanaalpijp in mm)
Dubbelwandige geïsoleerde rookkanaalpijp	• Roestvrijstalen rookkanaalpijp 316Ti / 316L Minimumdikte 0,6 mm	50 mm

Minimumafstand tot brandbare materialen voor een hitteschild met een brandwerende plaat

<table>
<tr><th colspan="2">Type rookkanaalpijp</th><th>Minimumafstand tot brandbare materialen die zijn afgeschermd met een brandwerende plaat met een minimumdikte van 12 mm en een luchtspouw met een minimumdikte van 12 mm tussen het brandbare materiaal en de brandwerende plaat.</th></tr>
<tr><td rowspan="2">Enkelwandige rookkanaalpijp (niet geïsoleerd)</td><td rowspan="2">• Stalen rookkanaalpijp
Minimumdikte 2,0 mm
• Roestvrijstalen rookkanaalpijp
316Ti / 316L
Minimumdikte 0,6 mm</td><td>Bovenaanzicht - Brandbare wand
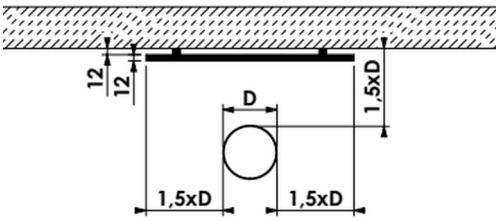
</td></tr>
<tr><td>1,5 x D
(D = diameter van de rookkanaalpijp in mm)</td></tr>
<tr><td>Dubbelwandige geïsoleerde rookkanaalpijp</td><td>• Roestvrijstalen rookkanaalpijp
316Ti / 316L
Minimumdikte 0,6 mm</td><td>10 mm</td></tr>
</table>

Minimumafstand tot niet-brandbare materialen

Type rookkanaalpijp		Minimumafstand tot niet-brandbare materialen
		Bovenaanzicht -- Niet-brandbare wand 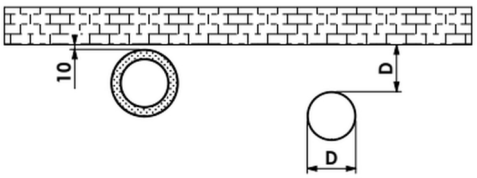
Enkelwandige rookkanaalpijp (niet geïsoleerd)	• Stalen rookkanaalpijp Minimumdikte 2,0 mm • Roestvrijstalen rookkanaalpijp 316Ti / 316L Minimumdikte 0,6 mm	1 x D (D = diameter van de rookkanaalpijp in mm)
Dubbelwandige geïsoleerde rookkanaalpijp	• Roestvrijstalen rookkanaalpijp 316Ti / 316L Minimumdikte 0,6 mm	10 mm

6 Installatie-eisen

6.1 Eisen betreffende de installatie van het toestel

- Zorg dat de locatie aan de veiligheidseisen voldoet. Zie paragraaf *4.1*.
- Controleer of de vloer van beton is of dat een stevig fundament van niet-brandbaar materiaal aanwezig is.
- Controleer of de vloer waterpas is. Na plaatsing kan het toestel niet meer waterpas worden gesteld.
- Controleer of de vloer het gewicht van het toestel kan dragen. Zie paragraaf *11.1* voor het gewicht van het toestel.
- Zorg dat tijdens gebruik van het toestel de temperatuur van de vloer onder en voor het toestel niet hoger kan worden dan 85°C. Zie paragraaf *5*.
- De niet-brandbare vloer moet in de breedte minimaal 150 mm aan beide zijden van het toestel uitsteken en de diepte aan de voorzijde van het toestel moet minimaal aan de vereisten in paragraaf *5* voldoen.
- Zorg voor goede ventilatie in de ruimte waar het toestel wordt geplaatst.
- Zorg dat de verbrandingslucht onbelemmerd het toestel in kan stromen.
- Aanbevolen wordt om, indien van toepassing, een klep in de externe verbrandingsluchtpijp te plaatsen.

6.2 Installatie op een natuurstenen plateau

Zorg dat bij het plaatsen van het toestel op een natuurstenen plateau aan de vereisten wordt voldaan.

- De verhoging met minimaal 3 cm dik zijn.
- De verhoging moet het gewicht van het toestel direct hieronder ondersteunen.
- Vraag een handelaar in natuursteen om aanvullend advies betreffende het specifieke soort steen in combinatie met het toestel.

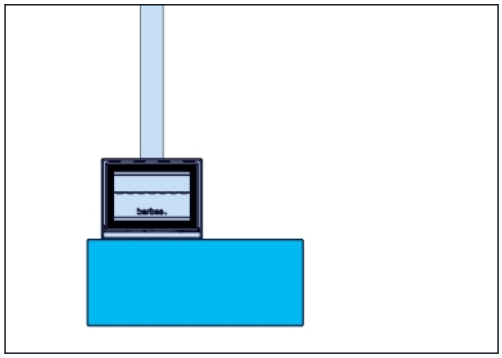

6.3 Vereisten betreffende de schoorsteen

- Controleer of het ontwerp en de installatie van de schoorsteen voldoen aan EN 15287-2:2008, EN 13384-1:2015+A1:2019 en de goede werking van de schoorsteen is bewezen conform EN 13384-2:2015+A1:2019 voor de situatie ter plekke.
- Controleer bij gebruik van een bestaande (gemetselde) schoorsteen of deze in goede staat is en geschikt voor het toestel. Vraag de dealer of de schoorsteenveger om advies.
- Controleer of het kanalensysteem aan de nationaal en lokaal geldende voorschriften voldoet.
- Controleer of dat het toestel niet het gewicht van de schoorsteen draagt.
- Sluit het toestel uitsluitend aan op een schoorsteen die ook op andere toestellen is aangesloten als dit volgens de lokale voorschriften is toegestaan en als de schoorsteen geschikt is voor het aansluiten van meerdere toestellen. Vraag de installateur om advies.

- Het kanalensysteem moet minimaal een temperatuurklasseaanduiding van T400 hebben.
- De binnendiameter van de schoorsteen moet over de gehele lengte minimaal 150 mm zijn.
- Gebruik een stalen schoorsteenpijp met een wanddikte van minimaal 2 mm tussen het toestel en de bestaande schoorsteen.
- Gebruik geen bochten.
- Gebruik geen horizontale rookkanalen.
- De schoorsteenuitlaat moet minimaal 5 meter boven de bovenzijde van het toestel zijn geplaatst.
- De schoorsteenuitlaat moet minimaal 40 cm boven de top van een schuin dak zijn geplaatst.
- De schoorsteenuitlaat moet minimaal 1 meter boven een plat dak zijn geplaatst.
- De schoorsteenuitlaat moet op een minimale horizontale afstand van 5 meter van objecten (gebouwen, bomen, enz.) zijn geplaatst.
- Controleer of dat de eventueel aanwezige schoorsteenklep in de schoorsteen wordt verwijderd.
- Controleer of de polis van uw brandverzekering schade als gevolg van een schoorsteenbrand dekt.

6.4 Vereisten betreffende de externe verbrandingsluchtpijp

- Controleer of de externe verbrandingsluchtpijp aan de nationale en lokale voorschriften voldoet.
- De binnendiameter van de verbrandingsluchtpijp moet over de gehele lengte minimaal 125 mm zijn.
- Gebruik een flexibele roestvrijstalen of aluminium pijp.
- De maximumlengte van de externe verbrandingsluchtpijp is 5 meter.
- De schoorsteen mag niet meer dan 1 bocht van 90° bevatten.
- Zorg dat de inlaat van de externe verbrandingsluchtinlaatpijp met een hiervoor geschikt rooster is afgedekt.
- Geadviseerd wordt om een klep in de externe verbrandingsluchtklep te plaatsen om rommel of gevallen bladeren in de pijp en condensatie van waterdamp in het toestel te voorkomen.

7 Installatie van het toestel

7.1 Het toestel installeren

1. Zet het toestel op de aangegeven plaats. Zie voor het plaatsen van het toestel op een natuurstenen plateau paragraaf *6.2*
2. Neem de veilige afstanden in acht. Zie paragraaf *5.1*.
3. Plaats indien nodig een niet-brandbare haard onder het toestel. Zie paragraaf *5.1*.
4. Zorg dat de rookkanaalaansluiting op het toestel correct is uitgelijnd met het rookkanaal naar het plafond.
5. Zorg dat het toestel horizontaal staat. Gebruik een waterpas.

7.2 De optionele externe luchttoevoer aansluiten

- Op het toestel kan een toevoerpijp voor externe verbrandingslucht worden aangesloten. Het toestel haalt tijdens gebruik verbrandingslucht uit dit luchtkanaal.
- U wordt met klem geadviseerd een klep in de externe verbrandingslucht-toevoerpijp te plaatsen om rommel in de pijp en condensatie van waterdamp in het toestel als het niet wordt gebruikt te voorkomen.

Zie voor aansluiting aan de achterzijde van het toestel paragraaf *7.2.1*.

Zie voor aansluiting aan de onderzijde van het toestel paragraaf *7.2.2*.

7.2.1 Achteraansluiting

1. Verwijder de uitbreekplaat met een hamer.

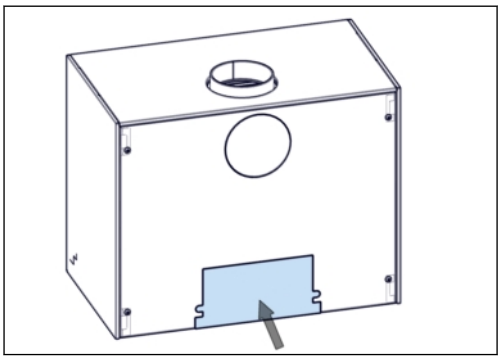

2. Een tweede (ronde) uitbreekplaat is nu zichtbaar. Verwijder deze tweede uitbreekplaat met een hamer.
3. Plaats de aansluitring in de open externe luchtinlaatopening.
4. Buig de 3 lipjes op de aansluitring naar buiten om de aansluitring op de inlaatopening te bevestigen.
5. Bepaal de locatie in de buitenwand voor de inlaat van de externe verbrandingsluchttoevoer.

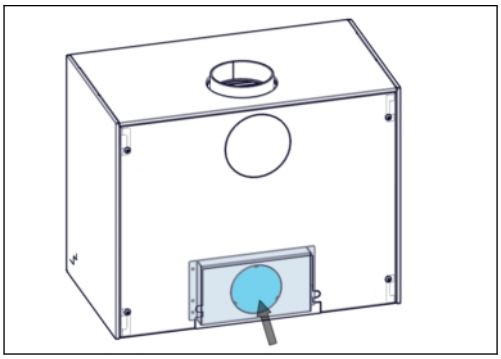

6. Maak een gat met een minimumdiameter van 125 mm in de buitenwand.
7. Plaats een flexibele aluminium buis in het gat.

8. Plaats een rooster in het gat in de buitenwand en bevestig de flexibele aluminium buis eraan.
9. Bevestig het andere uiteinde van de flexibele aluminium buis op de aansluitring. Gebruik een slangklem.

7.2.2 Aansluiting aan de onderzijde

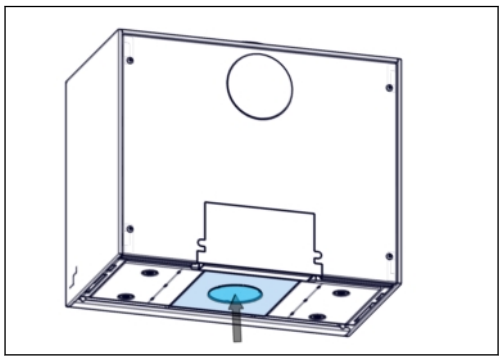

1. Verwijder de ronde uitbreekplaat aan de onderzijde van het toestel met een hamer.
2. Plaats indien nodig de aansluitring in de open externe luchtinlaatopening.
3. Buig de 3 lipjes op de aansluitring naar buiten om de aansluitring op de inlaatopening te bevestigen.
4. Bepaal de locatie in de vloer voor de inlaat van de externe verbrandingsluchttoevoer.
5. Maak een gat met een minimumdiameter van 125 in de vloer.
6. Plaats een flexibele aluminium buis in het gat.
7. Bevestig het andere uiteinde van de flexibele aluminium buis op de aansluitring. Gebruik een slangklem.

7.3 De rookgaspijp aansluiten

Vereisten vooraf

- • Overweeg bij aansluiting van het toestel op een ongevoerd, gemetseld rookkanaal met een grote diameter om een geïsoleerd rookgasafvoersysteem aan te brengen.
  - Controleer of het ontwerp en de installatie van de schoorsteen voldoen aan EN 15287-2:2008, EN 13384-1:2015+A1:2019 en de goede werking van de schoorsteen is bewezen conform EN 13384-2:2015+A1:2019 voor de situatie ter plekke.

Voorzichtig: Tijdens gebruik van het toestel wordt de buitenzijde van het kanalensysteem heet. Zie paragraaf *5.1* voor de minimumafstanden tot brandbaar materiaal.

Opmerking: Overweeg als het toestel op een ongevoerd, gemetseld rookkanaal met een grote diameter wordt aangesloten om ter verbetering van de werking van het toestel een voering in het rookkanaal aan te brengen.

Procedure

1. Sluit het rookkanaal op de rookgasaansluiting op het toestel aan. Gebruik indien nodig een stalen rookkanaaladapter.
2. Sluit bij aansluiting van het rookkanaal op een bestaande (gemetselde) schoorsteen de ruimte tussen het rookkanaal en de bestaande schoorsteen met keramische wol of een ander geschikt materiaal af (vraag de leverancier van het kanalensysteem om advies).
3. Controleer of alle mechanische aansluitingen van het kanalensysteem correct zijn aangebracht.
4. Controleer of het gehele kanalensysteem gasdicht is.

7.4 Laatste controle van het toestel

1. Controleer of de deur soepel opent en sluit.
2. Controleer of de bedieningshendel soepel en zonder al te veel geluid naar links en naar rechts beweegt.
3. Controleer of alle platen aan de zijkant en de achterwand van de verbrandingskamer en de remplaten correct zijn geplaatst.

Neem als bij de laatste controle een defect wordt gevonden contact op met de dealer.

8 Installatie van het toestel met houtstamopslagmodule

8.1 Het toestel installeren

1. Zet het toestel op de aangegeven plaats.
2. Neem de veilige afstanden in acht. Zie paragraaf *5.2*.
3. Plaats indien nodig een niet-brandbare plaat onder het toestel. Zie paragraaf *5.2*.
4. Zorg dat de rookkanaalaansluiting op het toestel correct is uitgelijnd met het rookkanaal naar het plafond.
5. Zorg dat het toestel horizontaal staat. Stel indien nodig de stelvoeten af met een steeksleutel van 13 mm. Gebruik een waterpas.

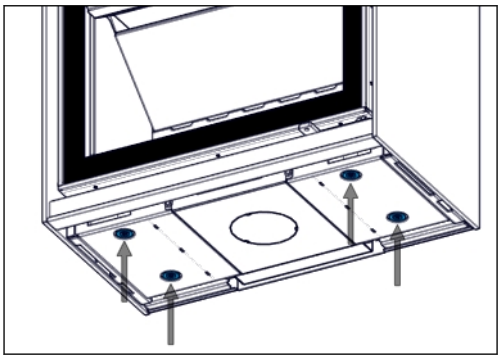

6. Zie paragraaf *8.3* voor instructies betreffende het aansluiten van de rookkanaalpijp.

8.2 De optionele externe luchttoevoer aansluiten

- Op het toestel kan een toevoerpijp voor externe verbrandingslucht worden aangesloten. Het toestel haalt tijdens gebruik verbrandingslucht uit dit luchtkanaal.
- U wordt met klem geadviseerd een klep in de externe verbrandingslucht-toevoerpijp te plaatsen om rommel in de pijp en condensatie van waterdamp in het toestel als het niet wordt gebruikt te voorkomen.

Zie voor aansluiting aan de achterzijde van het toestel paragraaf *8.2.1*.

Zie voor aansluiting aan de onderzijde van het toestel paragraaf *8.2.2*.

8.2.1 Achteraansluiting

1. Verwijder de uitbreekplaat met een hamer.

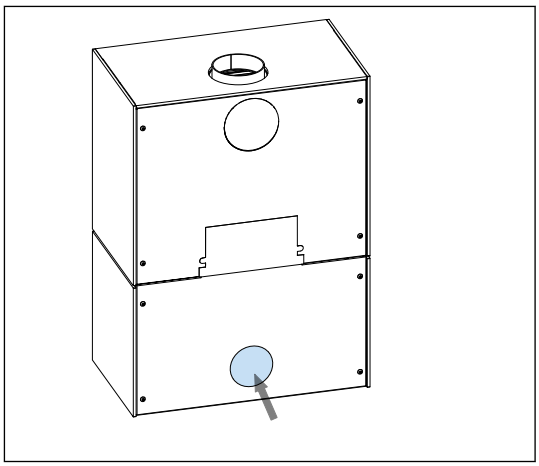

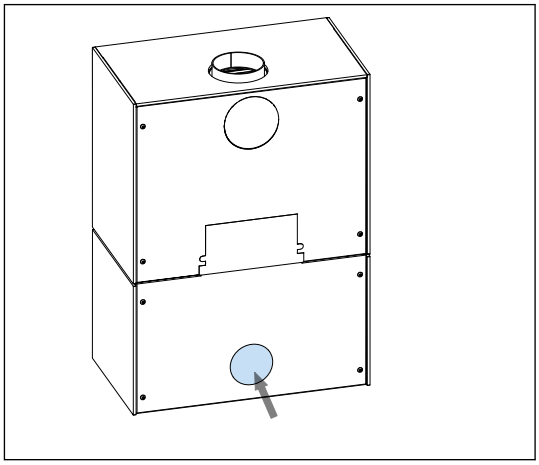

2. Een tweede (ronde) uitbreekplaat is nu zichtbaar. Verwijder deze tweede uitbreekplaat met een hamer.
3. Plaats de aansluitring in de open externe luchtinlaatopening.
4. Buig de 3 lipjes op de aansluitring naar buiten om de aansluitring op de inlaatopening te bevestigen.
5. Bepaal de locatie in de buitenwand voor de inlaat van de externe verbrandingsluchttoevoer.
6. Maak een gat met een minimumdiameter van 125 mm in de buitenwand.
7. Plaats een flexibele aluminium buis in het gat.
8. Plaats een rooster in het gat in de buitenwand en bevestig de flexibele aluminium buis eraan.
9. Bevestig het andere uiteinde van de flexibele aluminium buis op de aansluitring. Gebruik een slangklem.

8.2.2 Aansluiting aan de onderzijde

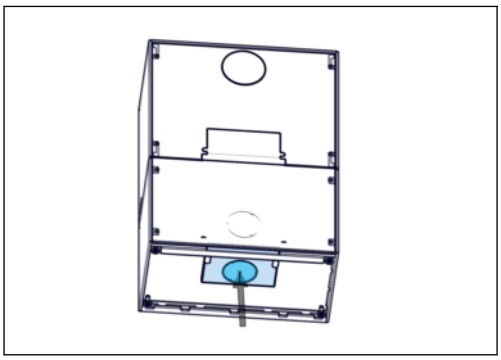

1. Verwijder de ronde uitbreekplaat aan de onderzijde van het toestel met een hamer.
2. Breng een afdichtmiddel (bijv. silicone afdichtmiddel of vergelijkbaar) tussen de inlaatopening en de aansluitring aan.
3. Buig de 3 lipjes op de aansluitring naar buiten om de aansluitring op de inlaatopening te bevestigen.
4. Bepaal de locatie in de vloer voor de externe verbrandingsluchttoevoerinlaat.
5. Maak een gat met een minimumdiameter van 125 in de vloer.
6. Plaats een flexibele aluminium buis in het gat.
7. Bevestig het andere uiteinde van de flexibele aluminium buis op de aansluitring. Gebruik hierbij een slangklem of schroeven.

8.3 De rookgaspijp aansluiten

Vereisten vooraf

- Overweeg bij aansluiting van het toestel op een ongevoerd, gemetseld rookkanaal met een grote diameter om een geïsoleerd rookgasafvoersysteem aan te brengen.
- Controleer of het ontwerp en de installatie van de schoorsteen voldoen aan EN 15287-2:2008, EN 13384-1:2015+A1:2019 en de goede werking van de schoorsteen is bewezen conform EN 13384-2:2015+A1:2019 voor de situatie ter plekke.

Voorzichtig: Tijdens gebruik van het toestel wordt de buitenzijde van het kanalensysteem heet. Zie paragraaf *5.2* voor de minimumafstanden tot brandbaar materiaal.

Opmerking: Overweeg als het toestel op een ongevoerd, gemetseld rookkanaal met een grote diameter wordt aangesloten om ter verbetering van de werking van het toestel een voering in het rookkanaal aan te brengen.

Procedure

1. Sluit het rookkanaal op de rookgasaansluiting op het toestel aan. Gebruik indien nodig een stalen rookkanaaladapter.
2. Sluit bij aansluiting van het rookkanaal op een bestaande (gemetselde) schoorsteen de ruimte tussen het rookkanaal en de bestaande schoorsteen met keramische wol of een ander geschikt materiaal af (vraag de leverancier van het kanalensysteem om advies).
3. Controleer of alle mechanische aansluitingen van het kanalensysteem correct zijn aangebracht.
4. Controleer of het gehele kanalensysteem gasdicht is.

8.4 Laatste controle van het toestel

1. Controleer of de deur soepel opent en sluit.
2. Controleer of de bedieningshendel soepel en zonder al te veel geluid naar links en naar rechts beweegt.
3. Controleer of alle platen aan de zijkant en de achterwand van de verbrandingskamer en de remplaten correct zijn geplaatst.

Neem als bij de laatste controle een defect wordt gevonden contact op met de dealer.

9 Onderhoud



Waarschuwing:

Zorg voordat u de in deze paragraaf beschreven procedures gaat uitvoeren dat het toestel volledig is afgekoeld.

Voer alle procedures in deze paragraaf wanneer nodig uit.

9.1 Toestel

1. Verwijder de as van de bodem van de verbrandingskamer.
2. Inspecteer de deurafdichtingen. Vervang beschadigde afdichtingen.
3. Verwijder het rooster en leeg de aslade.
4. Inspecteer de remplaat op beschadigingen. Vervang indien beschadigd.
5. Reinig de ruit aan beide zijden met glasreinigingsspray of keramische kookplaatreiniger.
6. Reinig de binnenzijde van het toestel met een zachte borstel.
7. Reinig de metalen onderdelen aan de buitenzijde van het toestel met een droge, pluisvrije doek. Gebruik voor het repareren van lakschade hittebestendige verf uit een spuitbus van Barbas.

9.2 Verbrandingsluchttoevoer

1. Controleer of de inlaat van de pijp van de externe verbrandingsluchttoevoer niet door bladeren of andere rommel is geblokkeerd.
2. Reinig de inlaat van de pijp van de externe verbrandingsluchttoevoer.

9.3 Schoorsteen



Opmerking:

U wordt geadviseerd contact op te nemen met een erkend schoorsteenveegbedrijf voor inspectie en reiniging van de schoorsteen.

1. De schoorsteen vegen en inspecteren
2. Controleer of de schoorsteen niet is verstopt, bijvoorbeeld door vogelnesten.
3. Controleer of de schoorsteen in goede staat is. Controleer op scheuren, losse onderdelen en lekkage van rookgas. Gebruik van een inspectiecamera wordt aanbevolen.

Zorg ervoor dat de remplaten zijn verwijderd voordat u de schoorsteen veegt. Zie stap 4 en stap 5 in hoofdstuk *10* voor de procedure voor het verwijderen van de remplaten.

Plaats nadat de schoorsteen is geveegd en voordat het toestel wordt aangestoken de remplaten terug.

10 De binnenzijde van de verbrandingskamer verwijderen

Opmerking:

Verwijder voor het vegen van de schoorsteen alleen de bovenste remplaat (zie stap 3 van deze instructie) en de onderste remplaat (zie stap 4 van deze instructie).

1. **Verwijder de deur.**
   a) Open de deur maximaal.

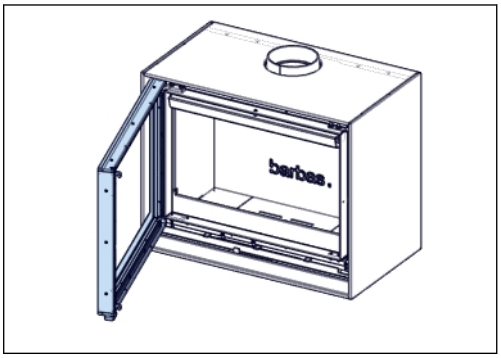

2. **Verwijder de onderzijde.**
   a) Til het rooster omhoog en verwijder het uit de verbrandingskamer.
   b) Til de stalen bodemplaten aan de linker- en rechterzijde omhoog en verwijder ze uit de verbrandingskamer.

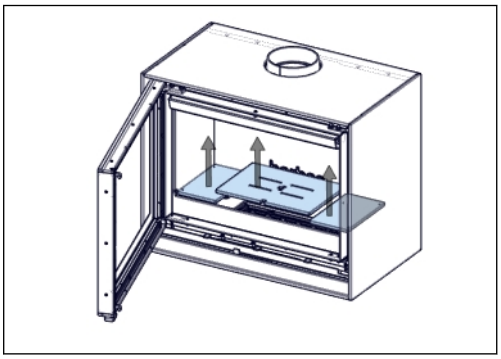

3. **Verwijder de bovenste remplaat.**

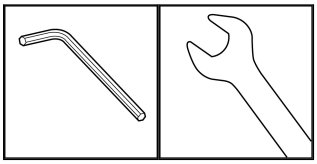

a) Draai de moer boven de bovenste remplaat met een 3 mm zeskantsleutel en een 10 mm steeksleutel los. Laat de moer aan de stelschroef zitten.

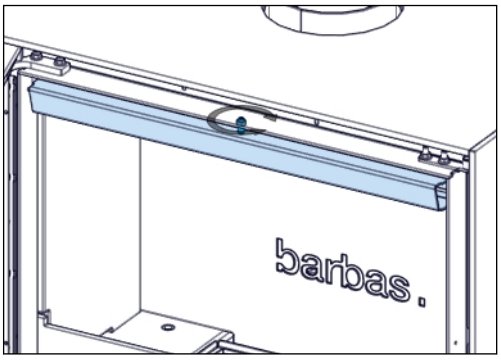

b) Duw de voorzijde van de bovenste remplaat (1) omhoog, trek de plaat naar voren (2) en beweeg deze omlaag naar een verticale positie (3).

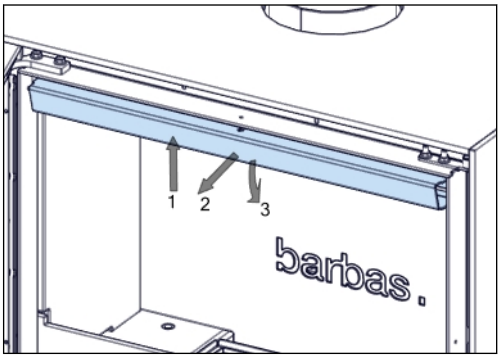

c) Verwijder de bovenste remplaat van het toestel.

4. **Verwijder de onderste remplaat.**

a) Duw de achterzijde van de onderste remplaat omhoog en beweeg de plaat zo ver mogelijk naar achter.

b) Breng de voorzijde van de onderste remplaat omlaag en verwijder de plaat uit het toestel.

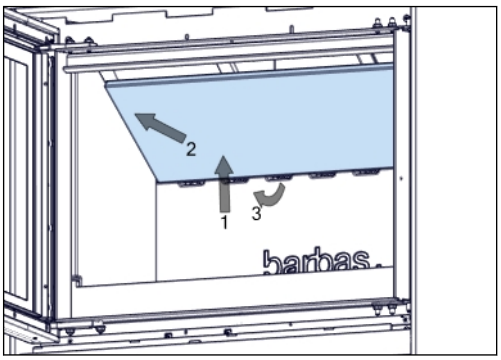

5. **Verwijder de zijpanelen.**
   a) Beweeg het zijpaneel links een klein stukje omhoog en naar binnen (1) en verwijder het paneel uit het toestel (2).
   b) Beweeg het zijpaneel rechts een klein stukje omhoog en naar binnen (3) en verwijder het paneel uit het toestel (4).

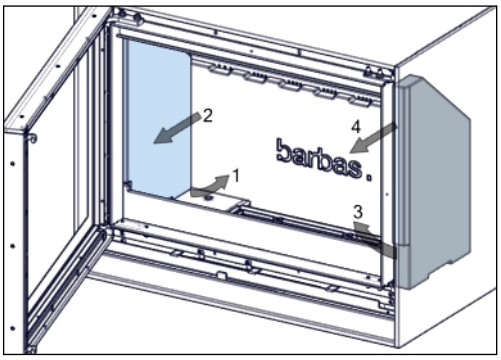

6. **Verwijder de stamvanger.**
   a) Til de voorste houtvanger omhoog en verwijder hem uit de verbrandingskamer.

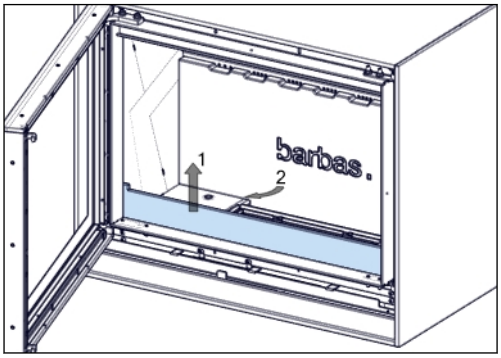

7. **Verwijder het achterpaneel.**
   a) Beweeg de onderkant van het achterpaneel naar voren en verwijder het paneel uit het toestel.

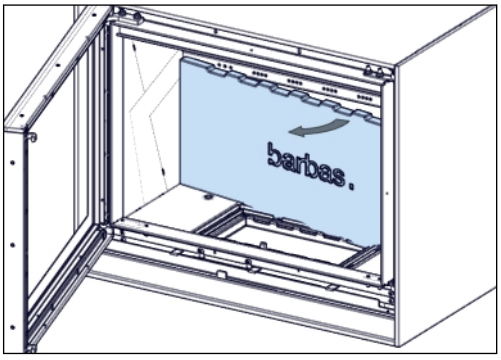

Opmerking:

Voer de bovenstaande instructies in de omgekeerde volgorde uit om de onderdelen van binnenzijde van de verbrandingskamer terug te plaatsen.

11 Technische gegevens

11.1 Technische gegevens

Naam	Barbas	
Model	BOX 20 80 BOX 20 80 met houtstamopslagmodule	
EPREL-registratienummer	446917	
Getest conform	EN16510-2-1	
Energie-efficiëntie-index	100	
Energie-efficiëntieklasse	A	
Brandstof	Houtstammen, houtbriketten	
Indirecte verwarmingsfunctie	Nee	
Gesloten systeem	Nee (type B/BE)	
Lekvolume bij 10 Pa	niet van toepassing	
Seizoensgebonden rendement	66 %	
Nominale stookbelasting	2,5 kg	
Nominale warmteafgifte (netto)	11 kW	
Nuttig rendement bij nominale warmteafgifte	76 %	
Emissies (bij 13% O_2, 273 K, 1013 hPa)		
• koolstofmonoxide (CO)	1100 mg/Nm^3	
• deeltjes (PM)	17 mg/Nm^3	
• organische gasvormige verbindingen (OGC)	79 mg/Nm^3	
• stikstofoxiden (NO_x)	121 mg/Nm^3	
Rookgas-massadebiet	10,8 g/s	
Rookgasuitlaattemperatuur	380 °C	
Rookgastemperatuur	317 °C	
Minimumschoorsteentrek	12 Pa	
Minimumtemperatuurklasse voor de schoorsteen	T 400	
Rookgasaansluiting	Buitendiameter 148 mm, geschikt voor een pijp met een binnendiameter van 150 mm	
Externe verbrandingsluchtaansluiting	125 mm	
	BOX 20 80	**BOX 20 80 met houtstamopslagmodule**
Gewicht met binnenzijde van vermiculiet	155 kg	206 kg
Gewicht met binnenzijde van keramiek	175 kg	226 kg
Minimumafstand tot brandbare materialen	Zie hoofdstuk *5*	

Gebruikte materialen	
Zijpanelen en achterpanelen van de verbrandingskamer	Hittebestendige keramiek 1600 kg/m^3 / Vermiculiet 750 kg/m^3 *)
Bodem en rooster van de verbrandingskamer	Staal
Onderste remplaat	Hittebestendige keramiek 1600 kg/m^3 / Vermiculiet 750 kg/m^3 *)
Bovenste remplaat	Staal
Voorruit	Hittebestendig keramisch glas
De specifieke voorzorgsmaatregelen die moeten worden getroffen bij het assembleren, installeren of onderhouden van de lokale ruimteverwarming staan in de aangehechte documenten vermeld:	• Installatie- en onderhoudshandleiding • Gebruikershandleiding
Maximumdraagcapaciteit voor een schoorsteen	120 kg **)

Aanvullende informatie om relevante testresultaten voor markttoezicht te verkrijgen	
Massa van standaard vuurhaard	120 g
Criterium voor het einde van de testcyclus	5 vol% CO_2

*) Het soort materiaal is afhankelijk van de bij de aankoop gemaakte keuze.

**) Als het gewicht van de schoorsteen of een deel van de schoorsteen dat door het toestel wordt gedragen meer is dan aangegeven, moet de schoorsteen met een wandbeugel worden ondersteund.

11.2 Productinformatie conform (EU) verordening 2015/1185

Typeaanduiding	*BOX 20 80*
Equivalente modellen	*BOX 20 80 met houtopslag module*
Indirecte-verwarmingsfunctionaliteit	*neen*
Directe warmteafgifte	*11 kW*
Indirecte warmteafgifte	*- kW*

Brandstof	Voorkeur-brandstof (uitsluitend één)	Andere geschikte brandstof (fen)	Uitstoot bij ruimteverwarming bij nominale warmteafgifte (*) [mg/Nm^3 (13 % O_2)]				Uitstoot bij ruimteverwarming bij minimale warmteafgifte (*) (**) [mg/Nm^3 (13 % O_2)]			
			PM	OGC	CO	NO_x	PM	OGC	CO	NO_x
Stamhout, vochtgehalte ≤ 25 %	*ja*	*neen*	*17*	*79*	*1100*	*121*	*n.v.t.*	*n.v.t.*	*n.v.t.*	*n.v.t.*
Samengeperst hout, vochtgehalte < 12 %	*neen*	*neen*								
Andere houtachtige biomassa	*neen*	*neen*								
Niet-houtachtige biomassa	*neen*	*neen*								
Antraciet en magerkool	*neen*	*neen*								
Harde cokes	*neen*	*neen*								
Lagetemperatuurcokes	*neen*	*neen*								
Bitumineuze steenkool	*neen*	*neen*								
Bruinkoolbriketten	*neen*	*neen*								
Turfbriketten	*neen*	*neen*								
Briketten van gemengde fossiele brandstoffen	*neen*	*neen*								
Andere fossiele brandstoffen	*neen*	*neen*								
Briketten van biomassa vermengd met fossiele brandstoffen	*neen*	*neen*								
Andere mengsels van biomassa en fossiele brandstoffen	*neen*	*neen*								

Kenmerken wanneer uitsluitend de voorkeurbrandstof wordt gebruikt	
Seizoensgebonden energie-efficiëntie η_s [%]	*66*
Energie-efficiëntie-index (EEI)	*100*

Item	Symbool	Waarde	Eenheid	Item	Symbool	Waarde	Eenheid
Warmteafgifte				**Nuttig rendement (NCV als ontvangen)**			
Nominale warmteafgifte	P_{nom}	*11.0*	kW	Nuttig rendement bij nominale warmteafgifte	$\eta_{th,nom}$	*76.0*	%
Minimale warmteafgifte (indicatief)	P_{min}	*n.v.t.*	kW	Nuttig rendement bij minimale warmteafgifte (indicatief)	$\eta_{th,min}$	*n.v.t.*	%

Aanvullend elektriciteitsverbruik				**Type warmteafgifte/sturing kamertemperatuur (selecteer één)**	
Bij nominale warmteafgifte	el_{max}	*n.v.t.*	kW	Eentrapswarmteafgifte, geen sturing van de kamertemperatuur	*ja*
Bij minimale warmteafgifte	el_{min}	*n.v.t.*	kW	Twee of meer handmatig in te stellen trappen, geen sturing van de kamertemperatuur	*neen*
In stand-by-modus	el_{SB}	*n.v.t.*	kW	Met mechanische sturing van de kamertemperatuur door thermostaat	*neen*
Vermogenseis voor de permanente waakvlam				Met elektronische sturing van de kamertemperatuur	*neen*
Vermogenseis voor de permanente waakvlam (indien van toepassing)	P_{pilot}	*n.v.t.*	kW	Met elektronische sturing van de kamertemperatuur plus dag-tijdschakelaar	*neen*
				Met elektronische sturing van de kamertemperatuur plus week-tijdschakelaar	*neen*
				Andere sturingsopties (meerdere selecties mogelijk)	
				Sturing van de kamertemperatuur, met aanwezigheidsdetectie	*neen*
				Sturing van de kamertemperatuur, met openraamdetectie	*neen*
				Met de optie van afstandsbediening	*neen*

Contactgegevens	*Barbas Bellfires BV* *Hallenstraat 17* *5531 AB BLADEL* *Nederland*	*www.barbas.com*

(*) PM = zwevende deeltjes, OGC = gasvormige organische verbindingen, CO = koolmonoxide, NOx = stikstofoxiden
(**) Uitsluitend vereist indien correctiefactor F(2) of F(3) wordt gebruikt

Ondertekend voor en namens de fabrikant door:
Danny Baijens, directeur

Bladel; 13 oktober 2025



11.3 Uitleg van gebruikte notaties op de typeplaat

Notatie	Beschrijving
m_{chim}	Het maximale gewicht van een schoorsteen dat een toestel mag dragen
d_B	De minimale afstanden tussen de onderzijde en brandbaar materiaal
d_F	De minimale afstanden tussen de voorzijde en brandbaar materiaal in het stralingsgebied aan de voorzijde van de onderzijde
d_C	De minimale afstanden tussen de bovenzijde en brandbaar materiaal
d_R	De minimale afstanden tussen de achterzijde en brandbaar materiaal
d_S	De minimale afstanden tussen de zijkanten en brandbaar materiaal
d_L	De minimale afstanden tussen de voorzijde en brandbaar materiaal in het stralingsgebied aan de zijkant van de voorzijde
d_P	De minimale afstanden tussen de voorzijde en brandbaar materiaal
d_R_HS	De minimumafstanden tussen de achterzijde en brandbaar materiaal, met geplaatst hitteschild
CO_{nom}	Emissie van koolstofmonoxide bij nominale warmteafgifte
NO_{xnom}	Emissie van stikstofoxide bij nominale warmteafgifte
OGC_{nom}	Emissie van koolwaterstoffen bij nominale warmteafgifte
PM_{nom}	Emissie van deeltjes bij nominale warmteafgifte
CO_{part}	Emissie van koolstofmonoxide bij deellastwarmteafgifte
NO_{xpart}	Emissie van stikstofoxide bij deellastwarmteafgifte
OGC_{part}	Emissie van koolwaterstoffen bij deellastwarmteafgifte
PM_{part}	Emissie van deeltjes bij deellastwarmteafgifte
T_{snom}	De rookgasuitlaattemperatuur bij nominale warmteafgifte
p_{nom}	Minimale schoorsteentrek bij nominale warmteafgifte
$\Phi_{f,g\ nom}$	Het rookgas-massadebiet bij nominale warmteafgifte
T_{spart}	De rookgasuitlaattemperatuur bij deellastwarmteafgifte
p_{part}	Minimale schoorsteentrek bij deellastwarmteafgifte
$\Phi_{f,g\ part}$	Het rookgas-massadebiet bij deellastwarmteafgifte
T_{class}	Temperatuuraanduiding voor de schoorsteen
P_{nom}	De nominale warmteafgifte
η_{nom}	Het rendement van het toestel bij nominale warmteafgifte
P_{part}	De deellastwarmteafgifte
η_{part}	Het rendement van het toestel bij deellastwarmteafgifte
η_s	Het seizoensgebonden rendement van de ruimteverwarming van het toestel bij nominale warmteafgifte
EEI	De energie-efficiëntie-index
E_{class}	De energie-efficiëntieklasse
INT	Het toestel is geschikt voor periodieke werking
CM	Gesloten toestel met een klassiek handmatig gesloten en vergrendelde deur
B	Niet-gesloten toestel
	Lees de bedieningsinstructies voor de gebruiker en volg deze op

12 Afmetingen

12.1 Afmetingen BOX 20 80 met deur van gescreend glas

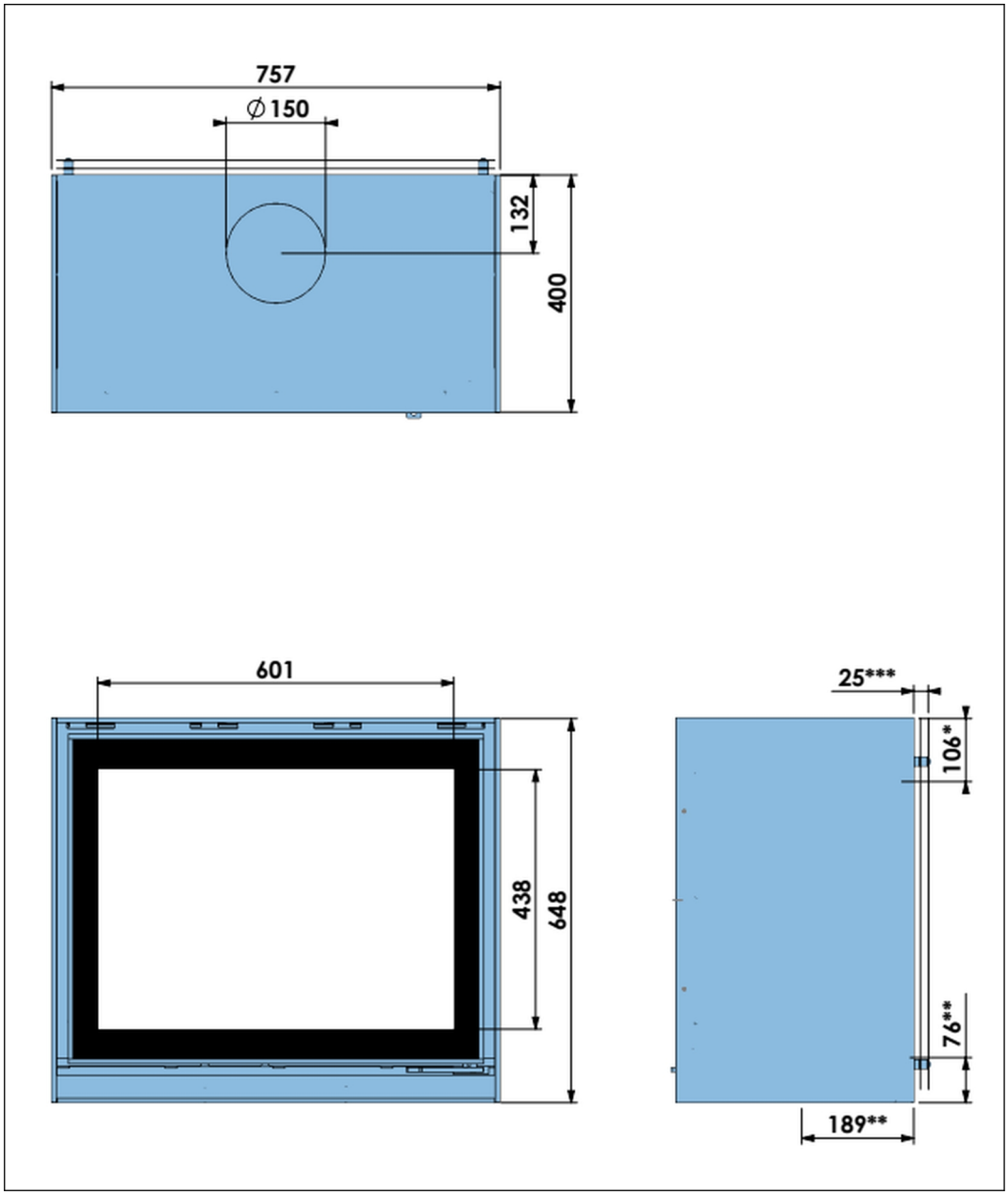

*) Optie voor rookgasuitlaataansluiting (Ø 150 mm) aan de achterzijde van het toestel.

**) Opties voor verbrandingsluchtinlaataansluiting (Ø 125 mm) aan de achterzijde en de onderzijde van het toestel.

***) Optioneel hitteschild.

12.2 Afmetingen BOX 20 80 met houtstamopslagmodule en deur van gescreend glas

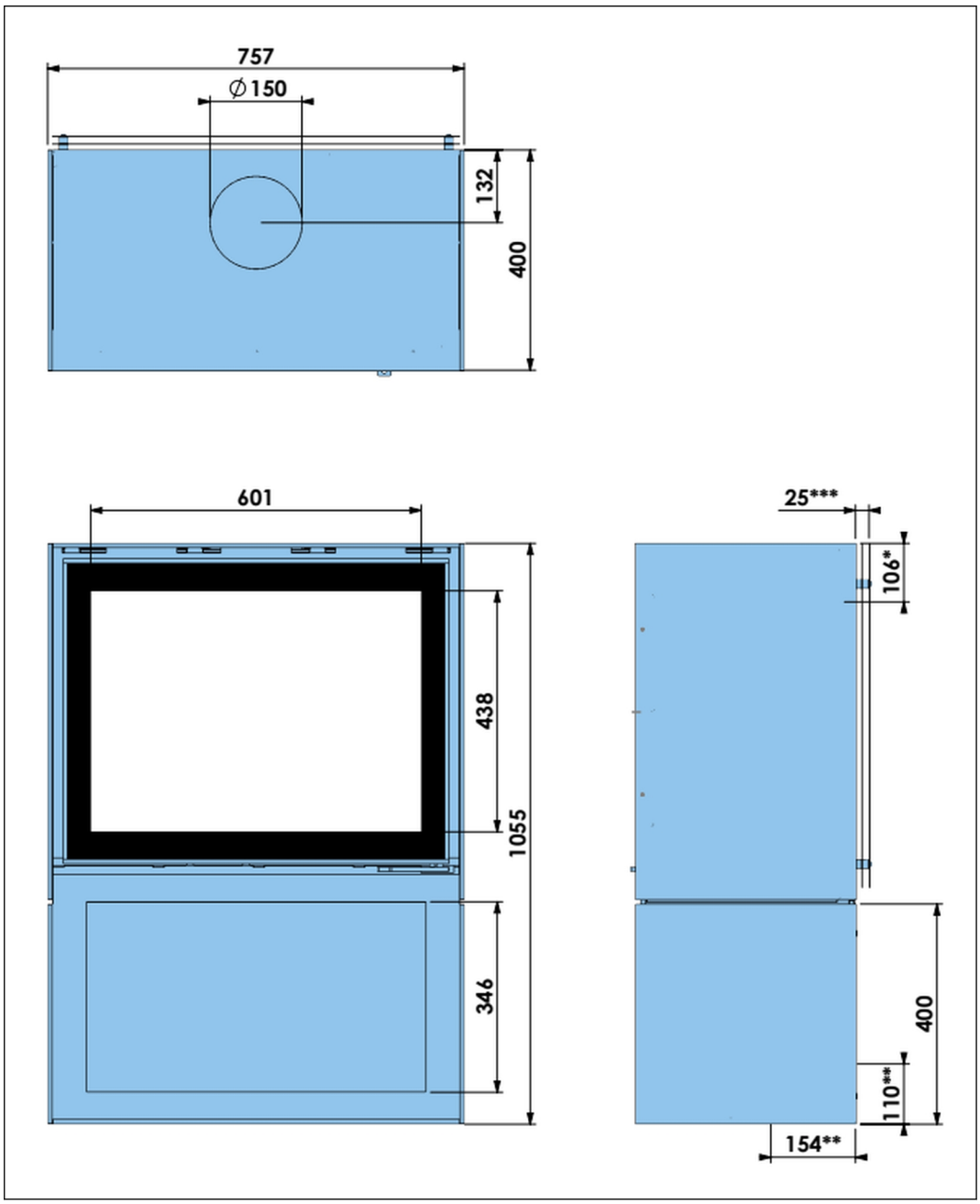

*) Optie voor rookgasuitlaataansluiting (Ø 150 mm) aan de achterzijde van het toestel.

**) Opties voor verbrandingsluchtinlaataansluiting (Ø 125 mm) aan de achterzijde en de onderzijde van het toestel.

***) Optioneel hitteschild.

12.3 Afmetingen BOX 20 80 met deur in stalen frame

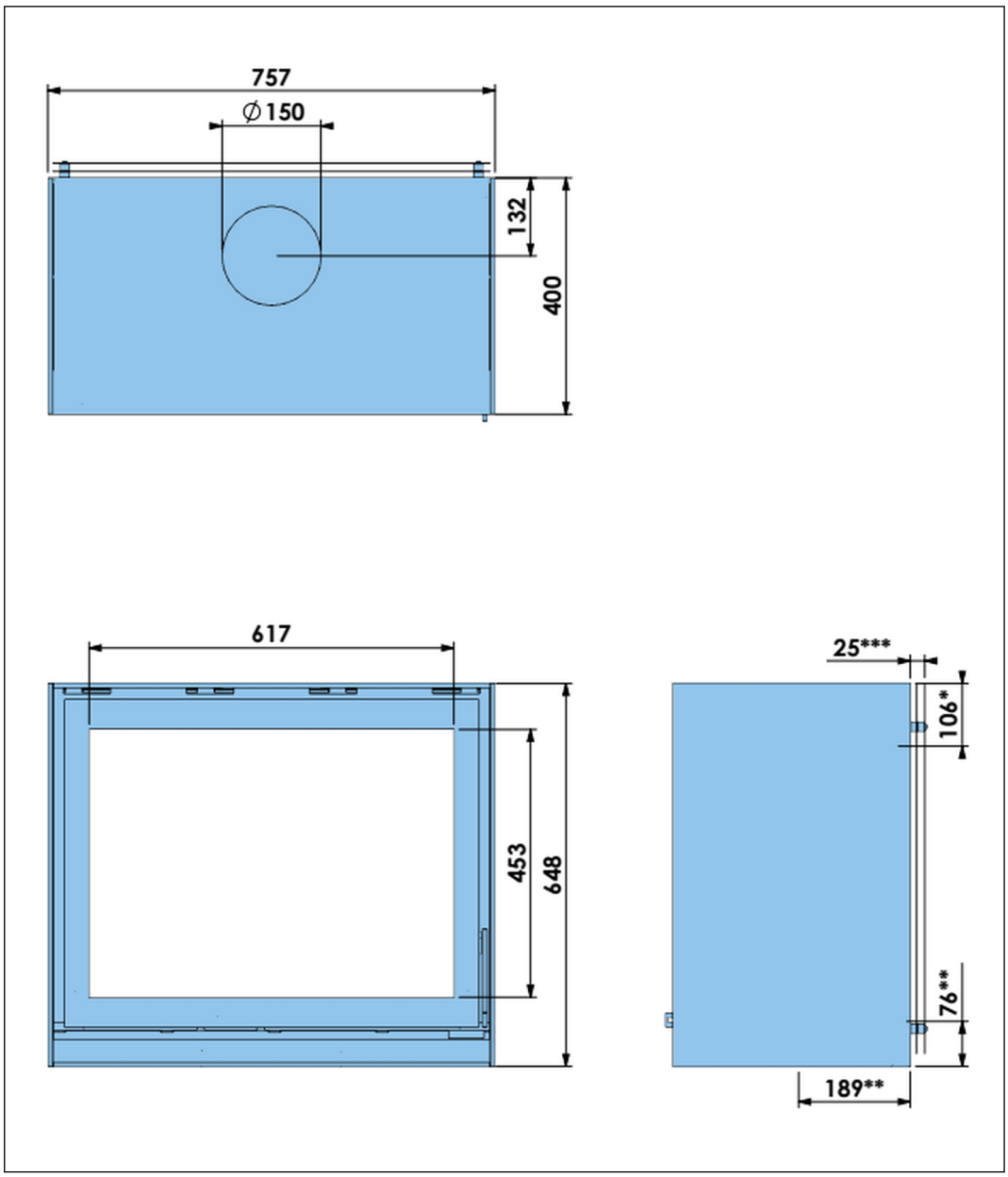

*) Optie voor rookgasuitlaataansluiting (Ø 150 mm) aan de achterzijde van het toestel.

**) Opties voor verbrandingsluchtinlaataansluiting (Ø 125 mm) aan de achterzijde en de onderzijde van het toestel.

***) Optioneel hitteschild.

12.4 Afmetingen BOX 20 80 met houtstamopslagmodule en deur in stalen frame

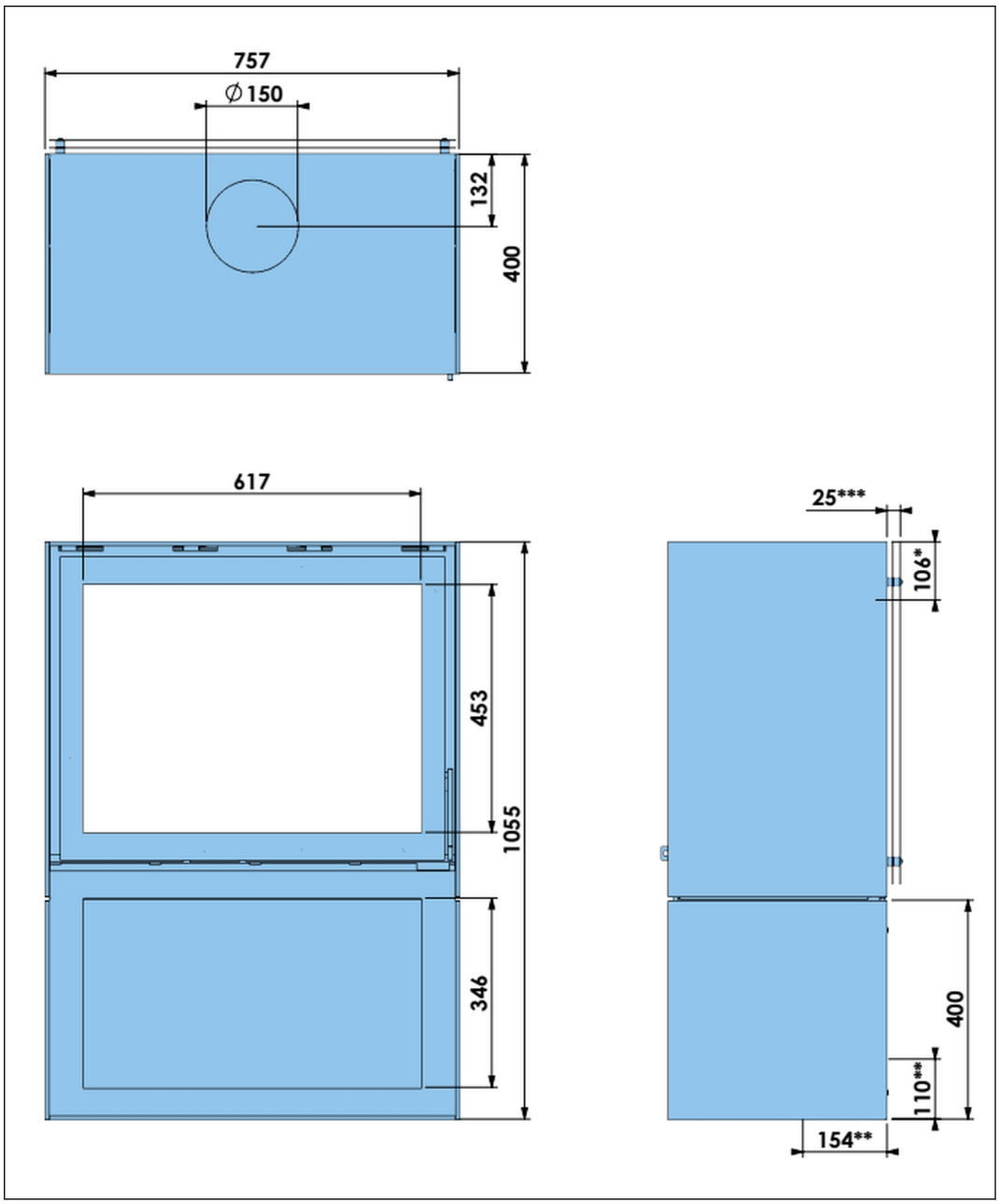

*) Optie voor rookgasuitlaataansluiting (Ø 150 mm) aan de achterzijde van het toestel.

**) Opties voor verbrandingsluchtinlaataansluiting (Ø 125 mm) aan de achterzijde en de onderzijde van het toestel.

***) Optioneel hitteschild.

13 Garantievoorwaarden

Voor het indienen van een claim onder garantie is het belangrijk om het Barbas-toestel na aankoop via www.barbas.com te registreren.

Garantievoorwaarden van Barbas

Barbas B.V. garandeert de kwaliteit van het geleverde Barbas-toestel en van de gebruikte materialen. Alle Barbas-toestellen worden volgens de hoogste kwaliteitsnormen ontwikkeld en gefabriceerd. Mocht ondanks dit alles iets mis blijken te zijn met het door u aangeschafte Barbas-toestel, dan biedt Barbas B.V. de volgende fabrieksgarantie.

Artikel 1: Garantie

1. Indien Barbas B.V. vaststelt dat het door u aangeschafte Barbas-toestel defect is als gevolg van een fout in de constructie of het materiaal, dan garandeert Barbas B.V. reparatie of vervanging van het toestel zonder enige kosten voor arbeid of reserveonderdelen in rekening te brengen.
2. Reparatie of vervanging van het Barbas-toestel zal door Barbas B.V. of door een door Barbas B.V. aangewezen Barbas-dealer worden uitgevoerd.
3. Deze garantie vormt een aanvulling op de bestaande wettelijke nationale garantie van Barbas-dealers en Barbas B.V. in het land van aankoop en is niet bedoeld als een beperking van uw rechten en claims op basis van de toepasselijke wettelijke bepalingen.

Artikel 2: Garantievoorwaarden

1. Neem voor het indienen van een garantieclaim contact op met de Barbas-dealer.
2. Klachten dienen zo snel mogelijk na het ontdekken van het defect te worden gemeld.
3. Klachten worden uitsluitend geaccepteerd als zij samen met het in de bijgesloten documenten vermelde serienummer van het Barbas-toestel bij de Barbas-dealer worden ingediend.
4. Daarnaast moet ook het originele ontvangstbewijs (factuur, ontvangstbewijs, aankoopbon) met hierop de datum van aankoop worden ingediend.
5. Reparaties en vervangingen tijdens de garantieperiode verschaffen geen recht op verlenging van de garantieperiode. Na reparatie of vervanging van garantieonderdelen geldt de aankoopdatum van het Barbas-toestel als ingangsdatum van de garantieperiode.
6. Indien een bepaald onderdeel onder de garantie valt en het originele onderdeel niet langer verkrijgbaar is, dient Barbas B.V. te zorgen voor levering van een alternatief onderdeel van minimaal dezelfde kwaliteit.

Artikel 3: Uitsluitingen van de garantie

1. De garantie op het Barbas-toestel komt te vervallen indien:
    a. het toestel niet volgens de installatie-instructies en de nationaal en/of lokaal geldige voorschriften is geïnstalleerd;
    b. het toestel niet door een erkende Barbas-dealer is geïnstalleerd, aangesloten of gerepareerd;
    c. het toestel niet volgens de gebruiksinstructies is gebruikt of onderhouden;

   d. het toestel is aangepast, verwaarloosd of ruw behandeld;
   e. het als gevolg van externe oorzaken (buiten het toestel zelf), bijvoorbeeld blikseminslag, waterschade of brand, beschadigd is geraakt;
2. Daarnaast komt de garantie te vervallen als de originele aankoopbon enige wijziging, schrapping of verwijdering toont of onleesbaar is.

Artikel 4: Garantiegebied

1. De garantie is uitsluitend geldig in de landen waar Barbas-toestellen via een officieel dealernetwerk worden verkocht.

Artikel 5: Garantieperiode

1. Deze garantie wordt uitsluitend gedurende de garantieperiode geboden.
2. Voor het hoofddeel van het Barbas-toestel geldt een garantieperiode van 10 jaar tegen constructie- en/of materiaalfouten, ingaande op het moment van aankoop.
3. Voor andere onderdelen van het Barbas-toestel geldt een gelijke garantie vanaf het moment van aankoop voor een periode van twee jaar.
4. Voor door de gebruiker te onderhouden onderdelen, zoals de ruit, het glasafdichtingskoord en de binnenzijde van de verbrandingskamer, geldt een gelijke garantie tot na de eerste keer branden van het toestel.

Artikel 6: Aansprakelijkheid

1. Een door Barbas B.V. onder deze garantie toegekende claim betekent niet automatisch dat Barbas B.V. zich ook aansprakelijk stelt voor eventuele schade. De aansprakelijkheid van Barbas B.V. zal nooit verder reiken dan de in deze garantievoorwaarden opgenomen bepalingen. Iedere vorm van aansprakelijkheid van Barbas B.V. voor gevolgschade wordt uitdrukkelijk uitgesloten.
2. De bepalingen in deze voorwaarden zijn niet geldig indien en voor zover zij van verplichte bepalingen afwijken.
3. Alle door Barbas B.V. gesloten overeenkomsten vallen onder de algemene verkoop- en leveringsvoorwaarden voor de technologische industrie van FME-CWM, tenzij specifiek schriftelijk anders vermeld en voor zover deze volgens de toepasselijke wet zijn toegestaan.

Barbas B.V.

Hallenstraat 17

5531 AB Bladel

Nederland

E-mail: info@Barbas.com

Bewaar de bijgesloten documenten zorgvuldig; hierop staat het serienummer van het toestel vermeld. Dit heeft u nodig als u een claim onder garantie wilt indienen.

barbas.

Uw Barbas-dealer

15.04.2026 - 351311 - 598-002