Gegevensblad

MASTERPIECE 1951 RAO
MASTERPIECE 1951 RAO MULTIAIR



Technische gegevens		
Vermogensbereik	[kW]	3 - 10
Nominaal vermogen	[kW]	10
Behoefte aan frisse lucht	[m³/h]	22
MULTIAIR-Vermogen*	[kW]	0,5 - 4,3
MULTIAIR-Luchtvolume*	[m³/h]	40 - 170
Ruimteverwarmings-vermogen afhankelijk van de isolatie	[m³]	70 - 260
Brandstofverbruik	[kg/h]	0,8 - 2,3
Pelletvoorraad**	[l]/[kg]	78/~51
Elektrische aansluiting	[V]/[Hz]	230/50
Gemiddeld elektrisch verbruik	[W]	20
Zekering	[A]	2,5
Rendement	[%]	90
Energie-efficiëntieklasse		A+
Energie-efficiëntie index		120
Schouwtrek	[Pa]	12

*Capaciteit in kg kan door verschillende bulkdichtheden van de pellets afwijken.

Merkteken



Bovenaansluiting rookgas | Ruimtelucht-onafhankelijk | Touch Display | USB | Stil | Dynamic Air Regulation | Exhaust Gas Recirculation | Kantelend asrooster | Energie-efficiëntie | ROBAX NightFlame®

Accessoires



RIKA firenet | RIKA Voice | MULTIAIR | Ruimtesensor

RIKA®

Afmetingen, gewicht en aansluiting

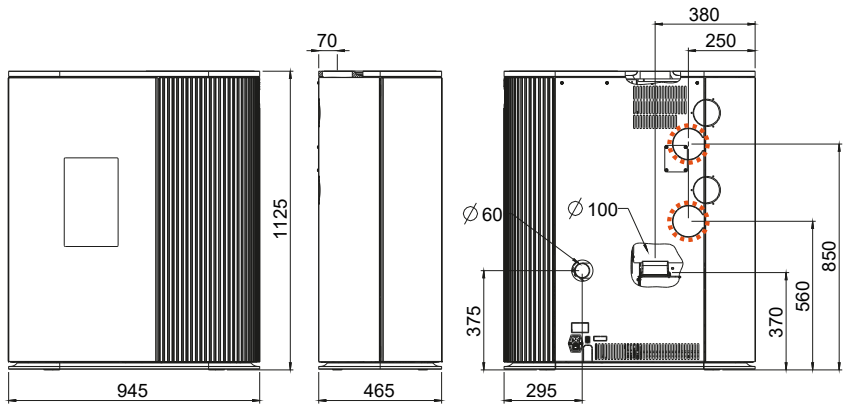

Afmeting			
H	Hoogte	[mm]	1125
L	Breedte	[mm]	465
W	Diepte	[mm]	945
	Vuurhaard [BxHxD]	[mm]	200x540x250
Gewicht			
m1	Massa van de open haard zonder stalen mantel	[kg]	-
m2	Massa van de open haard met stalen mantel	[kg]	209
m_{chim}	Maximale belasting door de schoorsteen	[kg]	-
Rookgasaansluiting **			
d_{out}	Diameter van de uitlaatpijp	[mm]	100
	Aansluiting boven Aansluitingshoogte	[mm]	370
	Diepte achterkant kachel tot midden rookgaskanaal	[mm]	70
	Afstand zijdelings	[mm]	380
	Aansluithoogte aansluiting achterkant	[mm]	-
	Afstand vanaf zijkant aansluiting achterkant	[mm]	-
	Aansluiting aan de zijkant Aansluitingshoogte	[mm]	-
	Diepte met zijdelingse aansluiting	[mm]	-
Verse luchtaansluiting **			
	Diameter	[mm]	60
	Aansluithoogte	[mm]	375
	Afstand vanaf zijkant	[mm]	295
Aansluiting convectielucht MULTIAIR			
	Diameter	[mm]	100*/100*
	Aansluithoogte	[mm]	850*/560*
	Afstand vanaf zijkant	[mm]	250*/250*

*optionele

** Houd bij het ontwerpen van de aansluiting van de kachel rekening met een dikte van de vloerplaat van 2-6 mm.

Minimumafstanden tot brandbare materialen

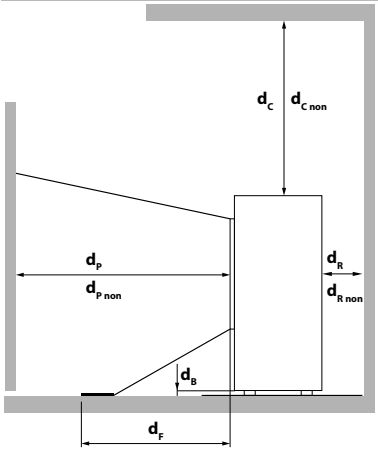

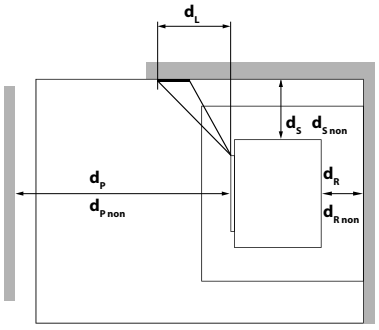

d_R	[mm]	100
d_S	[mm]	250
d_C	[mm]	750
d_P	[mm]	800
d_F	[mm]	0
d_L	[mm]	0
d_B	[mm]	0
$d_{R\,non}$	[mm]	100[1]
$d_{S\,non}$	[mm]	250[1]
$d_{C\,non}$	[mm]	500[1]
$d_{P\,non}$	[mm]	400[1]

[1]tot onbrandbare materialen

In geval van twijfel, een vertaalfout of ontbrekende vertalingen is de Duitstalige handleiding de enige juiste handleiding. Technische en optische wijzigingen, zoals spelling- of drukfouten voorbehouden.

© 2026 | RIKA Innovative Ofentechnik GmbH