MASTERPIECE 1951

Installatie- en gebruikershandleiding



RIKA®

INHOUDSTAFEL

Uitleg van symbolenr 3

1. BELANGRIJKE INFORMATIE 5
De verpakking 5
Algemene waarschuwing en veiligheidsinformatie 5
Elektrische aansluiting 5
Ingebruikname: eerste keer stoken 5
De juiste aansluiting op de schoorsteen 6
Meervoudig en gemengd gebruik 6
Ruimteluchtonafhankelijke werking 6
Ruimteluchtafhankelijke werking 6
Kanaal - convectiewarmte 6

2. INSTALLATIE VAN DE KACHEL 7
Aansluiting aan het rookgasafvoerkanaal 7
Aansluiting op een rookgasafvoerkanaal in inox 7
Verbrandingslucht 7
Toevoer van externe verbrandingslucht 7

3. BRANDBEVEILIGING 8
Minimumafstanden 8
Stralingsbereik 9
Vloerbescherming 9

4. TECHNOLOGIE EN VEILIGHEIDSFUNCTIES 10
Bedieningscomfort 10
Zeer efficiënt - de geringste emissies 10
DAR - Dynamic Air Regulation (dynamische luchtregeling) 10
Onderdrukbeveiliging 10
Lage temperatuuruitschakeling 10
Elektrische overstroombeveiliging 10
Automatische reinigingscyclus 10
Controle elektrische componenten 10
Controle schroefmotor 10
Stroomonderbreking (tijdens het stoken) 10
Stroomonderbreking (tijdens de startfase) 10

5. OPTIES 11
Ruimtevoeler, draadloze ruimtevoeler 11
Seriële RS-232 connector 11
Externe aansluitingen 11
Seriële poort 11
USB poort 11
Externe thermostaat 11
Externe aansluiting kabelbrug 11
Optie RIKA FIRENET 2nd Generation 11
RIKA VOICE-spraakbesturing 11

6. DE BRANDSTOF PELLETS 12
Wat zijn pellets? 12
Specificatie houtpellets volgens ENplus – A1 12
Bijvullen pelletvoorraad 12
Pelletopslag 12
Tijdshaard (INT) 12
Hoeveelheid brandstof 12

7. AANSLUITING ROOKKANAAL 13
Demontage van de achterwand 13
Rookgasaansluiting naar achteransluiting midden verplaatsen R2 14
Rookgasaansluiting midden achteraan hoog R3 verplaatsen 14
Rookgasaansluiting naar achteraan hoog R4 verplaatsen 15

8. HANDLEIDING INBEDRIJFNAMEPROTOCOL 16
Richtlijnen toekomstige gebruiker 16

9. VERZORGING 17
Branderkorf reinigen ... 17
De vlamtemperatuursensor reinigen ... 17
Aslade ledigen ... 17
Gelakte oppervlakken reinigen ... 17
Geanodiseerde oppervlakken reinigen ... 17
Thermo-essen schoonmaken ... 17
Deurruiten schoonmaken ... 17
Het glas van de vuurhaarddeur schoonmaken ... 17

10. REINIGING 18
Convectieluchtopeningen ... 18
Rookgaskanalen reinigen ... 18
Verbrandingslucht - Aanzuigspruitstuk ... 19
De pellettrechter reinigen ... 19
Rookgaskanalen reinigen ... 19
Glijlager ... 19
Inspecteer de afdichting van de deur ... 19
Glasplaat reinigen ... 19

11. STORINGEN – OORZAKEN - OPLOSSINGEN 20
Probleem geval 1 ... 20
Probleem geval 2 ... 20
Probleem geval 3 ... 20

12. TECHNISCHE GEGEVENS 22
Afmetingen, gewicht en aansluiting - 1951 / 1951 MULTIAIR ... 26
Technische gegevens ... 27
Overzicht wisselstukken - exploded view ... 28
Overzicht wisselstukken en artikelnummers ... 34
Overzicht wisselstukken en artikelnummers ... 35

13. GARANTIEVOORWAARDEN VRIJWILLIG DOOR RIKA 36

14. WETTELIJKE GARANTIEBEPALDINGEN 36

15. INFORMATIE OVER DE RECYCLAGE VAN HET TOESTEL 37
Informatie over de afzonderlijke onderdelen van het toestel ... 37
Uittreksel uit de afvalcode van de verordening betreffende de Europese afvalstoffenlijst ... 37
Elektrische apparatuur afvoeren en recyclen ... 37

16. NALEVING VAN EU-VERORDENINGEN 37

Uitleg van symbolenr

belangrijke opmerking

... handige tip

...Steeksleutel #7, #8

...manueel

...T25

... ijzerzaag

...mag niet met het huishoudelijk afval worden weggegooid

...voldoen aan de EU-regelgeving

...Lees en volg de bedieningsinstructies







MEER DAN EEN KACHEL

Beste klant,

Wij willen je oprecht bedanken voor de aankoop van deze RIKA kachel. Hij zal je niet enkel warmte bezorgen, maar ook gezelligheid en comfort creëren. We zijn trots dat we je een product kunnen aanbieden dat functioneel en tegelijk aantrekkelijk is. Kwaliteit en duurzaamheid zijn belangrijk voor ons. Jullie zullen ongetwijfeld jarenlang kunnen genieten van je nieuwe kachel.

Om de prestaties en efficiëntie van je kachel op lange termijn te garanderen, is het belangrijk om regelmatig een onderhoud uit te voeren. Hier zijn enkele belangrijke zaken om rekening mee te houden:

1. **Reinig de binnenkant van de kachel regelmatig om aanslag en vuil te verwijderen. Gedetailleerde informatie hierover vindt u onder „REINIGING & ONDERHOUD“.**

2. **Laat de kachel regelmatig onderhouden door een specialist om er zeker van te zijn dat alle onderdelen goed werken en geen tekenen van slijtage vertonen.**

3. **Neem ook de aanbevolen veiligheidsmaatregelen in acht om ongelukken en schade te voorkomen.**

Door deze eenvoudige onderhoudsmaatregelen regelmatig uit te voeren, kan je ervoor zorgen dat je kachel optimaal functioneert en dat je er lang van kunt genieten.

Wij wensen je veel warmte en plezier toe met de RIKA kachel en bedanken je voor het vertrouwen.

Met vriendelijke groeten

Karl Stefan Riener

Karl Philipp Riener

Stefan Riener

1. BELANGRIJKE INFORMATIE

De verpakking

Uw eerste indruk is belangrijk voor ons!

De verpakking van uw nieuwe kachel biedt een uitstekende bescherming tegen schade. Schade aan de kachel en accessoires kunnen tijdens het transport echter toch voorkomen.

Aanwijzing
Controleer daarom a.u.b. de kachel bij ontvangst op schade en volledigheid! Meld gebreken onmiddellijk aan uw dealer! Let er tijdens het uitpakken goed op dat de stenen en keramische panelen intact blijven. Op het materiaal kunnen gemakkelijk krassen ontstaan. Natuurstenen en keramische panelen vallen buiten de garantie.

Algemene waarschuwing en veiligheidsinformatie

Neem de inleidende algemene waarschuwingen in acht.

- Lees de instructies voor installatie en bediening.
- De eigenaar van de kleine stookinstallatie of de persoon die bevoegd is om over de kleine stookinstallatie te beschikken, moet de technische documentatie bewaren en op verzoek aan de autoriteiten of de schoorsteenveger overhandigen.
- Neem de nationale en Europese normen en plaatselijke voorschriften in acht die van toepassing zijn op de installatie en de werking van de haard!
- RIKA kachels mogen enkel in woonruimtes geplaatst worden met normale luchtvochtigheid (droge ruimtes volgens VDE 0100 Teil 200). De kachels zijn niet beschermd tegen vocht en mogen niet in natte ruimtes geplaatst worden. De minimale grootte van de inbouwruimte bedraagt 40 m^3.
- Voordat u de kachel installeert, moet u controleren of de draagkracht van de onderconstructie het gewicht van de kachel kan dragen.
- Gebruik voor het verplaatsen van uw kachel alleen goedgekeurd transportmateriaal met voldoende draagvermogen.
- Uw kachel is niet geschikt voor gebruik als ladder of vaste steiger.
- De kachel mag in geen geval worden gebruikt met defecte deurafdichtingen. De dichtingen moeten door een gespecialiseerde firma vervangen worden door originele RIKA dichtingen.
- Door de verbranding van brandstof komt hitte vrij die leidt tot intense verhitting van de kacheloppervlakken, deuren, zoals deur- en bedieningshendels, rookgaspijpen en mogelijk de voorkant. Raak deze delen niet aan zonder geschikte beschermende kleding of materiaal, bijv. hittebestendige handschoenen of bedieningsmiddelen (bedieningshendel).
- Maak uw kinderen bewust van dit specifieke gevaar en houd hen tijdens het stoken op afstand van de kachel.
- Verbrand alleen goedgekeurde materialen.
- Het verbranden of invoeren van licht ontvlambare of explosieve materialen (benzine, lampolie, paraffine, aanmaakblokjes voor barbecues, ethylalcohol of gelijkaardige vloeistoffen), zoals spuitbussen e.d., in de verbrandingskamer of de opslag daarvan naast de kachel is vanwege explosiegevaar streng verboden.
- Draag geen lichte of ontvlambare kleding tijdens het navullen.
- Let tijdens het bijvullen (het openen van de deur) op voor gloeiende kooltjes die op brandbaar materiaal vallen.
- Het plaatsen van niet-hittebestendige voorwerpen op de kachel is verboden.
- Leg geen kleding op de kachel te drogen.
- Droogrekken met kleding e.d. dienen vanwege brandgevaar op voldoende afstand van de kachel te worden geplaatst!
- Als uw kachel brandt, is het gebruik van licht ontvlambare en ontplofbare stoffen in dezelfde of in nabijgelegen ruimtes verboden.
- Als de kachel continu werkt, dan kan dit de reinigingsintervallen verkorten. Het gevolg is een verhoogde slijtage, specifiek voor de thermisch belaste onderdelen. Volg daarom steeds de richtlijnen voor reiniging en onderhoud!

Aanwijzing
Verbrand geen afval- en vloeibare stoffen in uw kachel!

Aanwijzing
De convectieopeningen van uw kachel mogen nooit afgedicht worden om oververhitting van de ingebouwde komponenten te vermijden.

Aanwijzing
OPGELET tijdens het vullen van pelletvoorraad! De opening van de pelletvoorraad is voldoende groot om deze probleemloos te vullen. Vermijd dat er pellets op en tussen het convectierooster vallen. Gebeurt dit toch, dan ontstaat er een sterke rookontwikkeling.

Tip
Vul de pelletvoorraad bij terwijl de kachel niet in werking is.

Aanwijzing
Uw kachel zal tijdens het opwarmen en het afkoelen resp. uitzetten en samentrekken. Dit kan in bepaalde omstandigheden leiden tot een krakend geluid. Dit is een normaal voorkomend fenomeen en kan geen aanleiding zijn voor een garantie-aanvraag.

Aanwijzing
Aan de haard mogen geen veranderingen worden aangebracht. Hierdoor vervalt ook de garantie.

Elektrische aansluiting

De kachel wordt met een ca. 2,5 m lange aansluitkabel met eurostekker geleverd. De kabel moet in een 230 volt, 50 Hz stopcontact gestoken worden. Het gemiddelde elektrische verbruik bedraagt bij normaal bedrijf 20 watt. Gedurende de automatische start bedraagt het vermogen 150 watt. De aansluitkabel moet zo gelegd worden dat contact met hete of scherpe onderdelen van de kachel wordt vermeden.

Levensgevaar!
Gebruik met een beschadigde aansluitkabel is niet toegestaan! Als de aansluitkabel beschadigd is, moet deze onmiddellijk door een gekwalificeerd vakbedrijf worden vervangen om verder gevaar te voorkomen.

Aanwijzing
Voor schade aan het apparaat door verkeerde aansluiting en gebruik wordt geen aansprakelijkheid aanvaard en vervalt de garantie.

Ingebruikname: eerste keer stoken

Het kachellichaam en diverse staal- en gietijzeren onderdelen, zoals het rookgaskanaal, worden met een hittebestendige lak behandeld. Bij het eerste gebruik van de kachel droogt de lak nog wat uit. Daarbij kan nog wat geur vrijkomen. Het aanraken of reinigen van gelakte onderdelen tijdens het eerste gebruik is te vermijden. Het uitharden van de lak is voltooid nadat de kachel op vol vermogen heeft gebrand.

De juiste aansluiting op de schoorsteen

Om de aansluiting te kiezen en te zorgen voor een correcte aansluiting tussen de kachel en de schoorsteen (rookkanaal), leest u het hoofdstuk over de installatie van de kachel of vraagt u uw plaatselijke schoorsteenveger.

- Rookgaskanalen vormen een bijzondere bron van gevaar wat betreft rookgaslekken en vonken. Win daarom voor het ontwerp en de montage het advies in van een erkend, gespecialiseerd bedrijf.
- Neem bij het aansluiten van uw rookgaskanaal op de kachel a.u.b. de installatierichtlijnen voor met hout beklede muren in acht, indien van toepassing.
- Let op de vorming van rookgas (atmosferische inversie) en wegvallende trek bij ongunstig weer.
- Onvoldoende toevoer van verbrandingslucht kan leiden tot rook in de kamers of tot rookgaslekken. Bovendien kunnen er gevaarlijke afzettingen in de kachel en de schoorsteen ontstaan.
- Als er rookgas ontsnapt, laat het vuur dan uitdoven. Controleer of alle luchttoevoeropeningen vrij zijn en of de rookgaskanalen en de kachelkanalen proper zijn. Waarschuw bij twijfel het schoorsteenveegbedrijf, want slecht werkende trek kan met de schoorsteen te maken hebben.
- De verbrandingskamerdeur moet gesloten blijven als de kachel buiten gebruik is.
- Door vervuiling van de schoorsteen, d.w.z. afzettingen van licht ontvlambaar materiaal, zoals roet en teer, kan schoorsteenbrand ontstaan. Een incorrecte berekening en foutieve afmeting van de schoorsteen of natte brandstof is vaak de oorzaak.
- Maak de netstekker los van de kachel indien dat gebeurt. Bel dan de brandweer en breng uzelf en andere bewoners op veilige afstand van het gevaar.

Meervoudig en gemengd gebruik

- Uw kachel is geschikt voor meervoudig en gemengd gebruik en mag alleen worden gebruikt met gesloten verbrandingskamerdeur.
- Een schoorsteenberekening volgens EN13384-2 is vereist.
- Gemengd gebruik alleen in combinatie met BROKO veiligheidsinrichting conform DIBt-goedkeuring Z-43.13-485.
- Let op de verschillende nationale voorschriften.

Ruimteluchtonafhankelijke werking

Uw kachel komt overeen met type CC en kan dus ook gebruikt worden als een ruimteluchtonafhankelijke pelletkachel.

Op voorwaarde dat de vereiste verbrandingslucht van buitenaf wordt aangevoerd via afgedichte leidingen, kan de kachel ook worden geïnstalleerd in gebruikseenheden die permanent luchtdicht zijn volgens de stand van de techniek, evenals in gebruikseenheden die zijn uitgerust met mechanische ventilatie- of afzuigsystemen. (Zie toevoer van externe verbrandingslucht).

De ingebouwde drukverschilschakelaar controleert het drukverschil tussen de verbrandingskamer en de installatieruimte dat nodig is voor een goede werking.
Als het vereiste drukverschil niet voldoende is, kan de kachel niet in werking worden gesteld of wordt de werking om veiligheidsredenen gestopt.
Er kunnen geen rookgassen ontsnappen in gevaarlijke hoeveelheden. Een extra veiligheidsinrichting is niet nodig.
De kachel mag niet worden geïnstalleerd met ventilatiesystemen met een onderdruk lager dan -15 Pa.

Aanwijzing
Neem altijd de geldende plaatselijke voorschriften en regels in acht in overleg met uw plaatselijke schoorsteenveger.

Ruimteluchtafhankelijke werking

Als de kachel geïnstalleerd is zonder externe luchttoevoer, wordt hij beschouwd als kamerluchtafhankelijk.

In dit geval wordt alle verbrandingslucht uit de installatieruimte gehaald via de centrale luchtaanzuigaansluiting aan de achterkant van de kachel.

Zorg er daarom voor dat er altijd voldoende verse lucht is voor een goede verbranding en dat er geen luchtafvoersystemen werken op de kachel.

De vereiste hoeveelheid verse lucht vindt u in de technische gegevenslijst.

In combinatie met ventilatiesystemen (bv. gestuurde ventilatiesystemen, afzuigventilatoren, enz.) moet ervoor worden gezorgd dat de kachel en het ventilatiesysteem wederzijds worden gecontroleerd en beveiligd (bv. via een drukverschilregelaar, enz.). De noodzakelijke toevoer van verbrandingslucht van ongeveer 20 m^3/u moet gegarandeerd zijn.

Kanaal - convectiewarmte

Enkel voor kachel met MULTIAIR

- De hoeveelheid warme lucht en de temperatuur van een ventilator is bestemd voor het verwarmen van een extra ruimte.
- Informeer bij de verantwoordelijke instantie naar de aansluitingssituatie.
- De maximale temperatuur van de verwarmde lucht op de uitlaat van de kachel is 180 °C.
- Houd de lengte van het kanaal zo kort mogelijk.
- Gebruik zo weinig mogelijk bochten.
- Om onderdruk in de opstellingsruimte of overdruk in de betreffende MULTIAIR-ruimtes te voorkomen, moet u zorgen voor voldoende luchtcirculatie in de betreffende ruimtes (bijvoorbeeld via de deurspleet, roosters, enz.).

Sommige modellen hebben een afdekking over de MULTIAIR ventilator om directe warmteafgifte naar de muur te voorkomen.

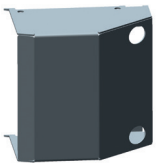

symbolische afbeelding

De werking zonder afdekking of zonder aangesloten convectiebuis is niet toegelaten. Als u dit niet respecteert, leidt dit tot verlies van garantie. Wij zijn niet verantwoordelijk voor schade.

Tip
Gelieve bij het aansluiten van de convectieluchtleiding rekening te houden met de nationale bouw- en brandveiligheidsvoorschriften. Installatie en montage mogen enkel door een opgeleide vakman uitgevoerd worden.

2. INSTALLATIE VAN DE KACHEL

Aanwijzing
De installatie moet door een erkende installateur uitgevoerd worden.

Aanwijzing
De installatie moet voldoen aan de van toepassing zijnde veiligheids- en bouwvoorschriften. Neem in verband hiermee a.u.b. contact op met uw schoorsteenveegbedrijf.

Aanwijzing
Enkel hittebestendige dichtingsmaterialen, zoals aluminium kleefband, hittebestendig siliconen en minerale wol mogen gebruikt worden.

Aanwijzing
De aansluiting mag niet te ver in de vrije ruimte van het schoorsteenkanaal worden geplaatst.

Aanwijzing
Indien uw kachel ruimteluchtonafhankelijk wordt aangesloten, moeten de verbindingen tussen de rookgaskanalen, binnen in de woning, duurzaam worden afgedicht. Gebruik hiervoor bij de montage een hittebestendig siliconen dat zich hiertoe leent.

Aanwijzing
De kachel mag niet over onbeschermde vloeren worden verschoven.

Tip
Sterk golfkarton of bijv. oud tapijt zijn handig bij de montage. De kachel kan ook op dit golfkarton of tapijt worden verschoven.

Voor een juiste aansluiting raden we de originele RIKA rookgas-kanalen aan.

Aansluiting aan het rookgasafvoerkanaal

- Sluit de kachel aan met een rookgasafvoerkanaal dat bestemd is voor vaste brandstoffen. Het rookgasafvoerkanaal moet minstens een diameter van 100 mm bij een pelletkachel hebben en bij een hout- of combikachel een diameter of Ø 130–150 mm afhankelijk van de diameter van de rookgasaansluiting.
- De horizontale verbinding tussen kachel en rookgasafvoerkanaal mag niet langer zijn dan 1,5 meters.
- Zorg voor zo weinig mogelijk veranderingen van richting in de verbinding tussen kachel en rookgasafvoerkanaal.
- Gebruik maximaal drie bochten in de verbinding tussen kachel en rookgasafvoerkanaal.
- Maak gebruik van een aansluitstuk met reinigingsopening.
- Het verbindingstraject tussen kachel en rookgasafvoerkanaal moet met metalen kanalen gebeuren en moet voldoen aan de normen (aansluitingen moeten luchtdicht zijn).
- Alvorens de kachel aan te sluiten op het rookgasafvoerkanaal moet er een berekening worden uitgevoerd om de goede werking te garanderen (schoorsteenberekening volgens de norm EN13384-1).
- Idealerwijze is de onderdruk in de schoorsteen niet hoger dan 15 Pa.
- Indien er een stroomonderbreking is, moet het rookgasafvoerkanaal in staat zijn de rookgassen met een natuurlijke onderdruk naar buiten te leiden.

Aanwijzing
Meerdere kachels aansluiten op 1 rookgasafvoerkanaal is niet toegelaten. Iedere kachel moet worden aangesloten op een individueel rookgasafvoerkanaal. Voor meer info kan u contact opnemen met uw installateur/verkoper.

Aanwijzing
Vermijd het binnendringen van condenswater via het rookgaskanaal. Voor combikachels moet een condensaatverzamelpijp worden gebruikt voor aansluiting op het plafond of voor aansluiting op het rookkanaal bovenaan. Schade ten gevolge van condenswater wordt niet gedekt door de garantie van de fabrikant.

Aansluiting op een rookgasafvoerkanaal in inox

De aansluiting moet berekend en aangesloten worden volgens de norm EN13384-1.

Gebruik uitsluitend dubbelwandig geïsoleerde inox kanalen (flexibele aluminium- en flexibele staalkanalen zijn niet toegelaten).

Integreer een reinigingsopening in uw rookgasafvoerkanaal voor een regelmatig onderhoud en als controleluik.

Alle verbindingen tussen de rookgaskanalen moeten luchtdicht worden uitgevoerd.

Verbrandingslucht

Ieder verbrandingsproces verbruikt zuurstof uit de omgeving. Deze verbrandingslucht wordt bij vrijstaande kachels, zonder toevoer van externe verbrandingslucht, aan de zelfde ruimte onttrokken.

Deze onttrokken lucht moet in de woning toegevoerd worden. Bij luchtdichte woningen kan weinig lucht naar binnen stromen en is het dus ook aan te raden om voor voldoende ventilatie te zorgen. Het wordt problematisch wanneer de woning is voorzien van een ventilatiesysteem (systeem C, D of het gebruik van een dampkap). Is een externe aansluiting niet mogelijk, dan moet de ruimte meerdere keren per dag geventileerd worden om een onderdruk in de ruimte of een slechte verbranding te vermijden.

Toevoer van externe verbrandingslucht

Enkel voor ruimteonafhankelijke kachels

- Indien de kachel ruimteluchtonafhankelijk wordt aangesloten, moet de kachel verbonden worden met buitenlucht via een luchtdicht aanvoerkanaal. Volgens EnEV moet de luchttoevoer afsluitbaar zijn. Het moet duidelijk zichtbaar zijn wanneer dit open of dicht staat.
- Verbind het voorziene aansluitstuk met een kanaal van Ø 125 mm bij een hout- of combikachel of Ø 50 mm of Ø 60 mm bij een pelletkachel. Bevestig deze met een aansluitklem (niet bijgeleverd!). Als de toevoerleiding langer wordt dan 1 meter, dan wordt de diameter vergroot naar 100 mm. (zie RIKA assortiment).
- Om een optimale luchttoevoer te garanderen, mag de leiding niet langer zijn dan 4 meters. Er mogen zo weinig mogelijk bochten gebruikt worden.
- Eindig buiten met een bocht van 90° naar beneden of een windbescherming.
- Bij extreme kou moet men de luchttoevoeropening vrijwaren van "dichtvriezen".
- Er bestaat ook de mogelijkheid om lucht uit een aangrenzende ruimte te zuigen. Let wel, deze ruimte moet dan ook voldoende verlucht zijn zodat deze niet in onderdruk komt te staan.
- Het kanaal met de luchttoevoer moet vast gemonteerd worden (met siliconen of kleefband).
- Indien u de kachel gedurende een langere periode niet gebruikt, dient de toevoer van de verbrandingslucht afgesloten te worden, om de toevoer van vochtige lucht te vermijden.

Aanwijzing
Wees u er a.u.b. bewust van dat er problemen kunnen ontstaan in het geval van luchttoevoer via een geïntegreerd schoorsteenventilatiekanaal. Als de naar beneden stromende verbrandingslucht wordt verhit, kan deze opstijgen en zo de schoorsteen met een weerstand tegenwerken, waardoor vervolgens de negatieve druk in de verbrandingskamer minder wordt. De schoorsteenfabrikant moet er voor garant staan dat de weerstand voor de verbrandingslucht maximaal 2 Pa is, zelfs onder de minst gunstige bedrijfsomstandigheden voor de schoorsteen.

Als er één of meerdere van deze punten niet wordt gerespecteerd, dan bestaat de kans dat er een slechte verbranding ontstaat in de kachel of onderdruk in de ruimte waar de kachel is geplaatst.

3. BRANDBEVEILIGING

Minimumafstanden

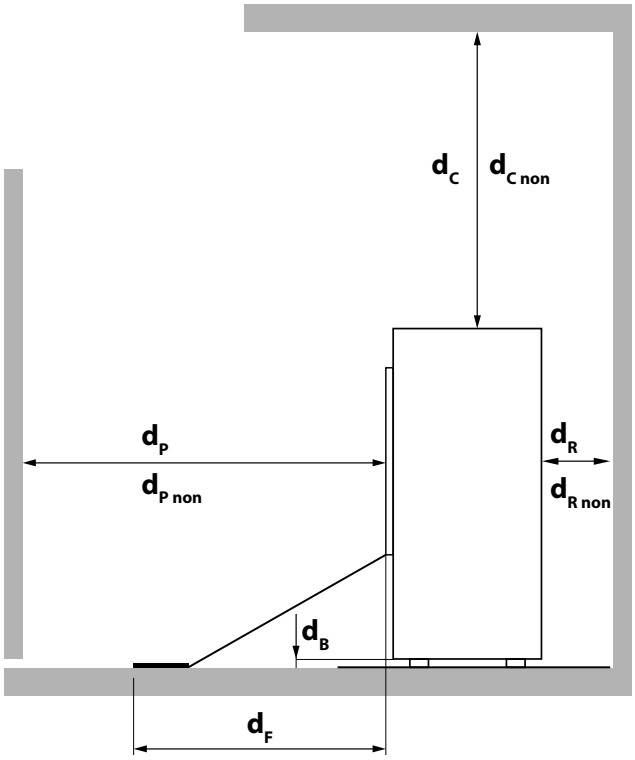

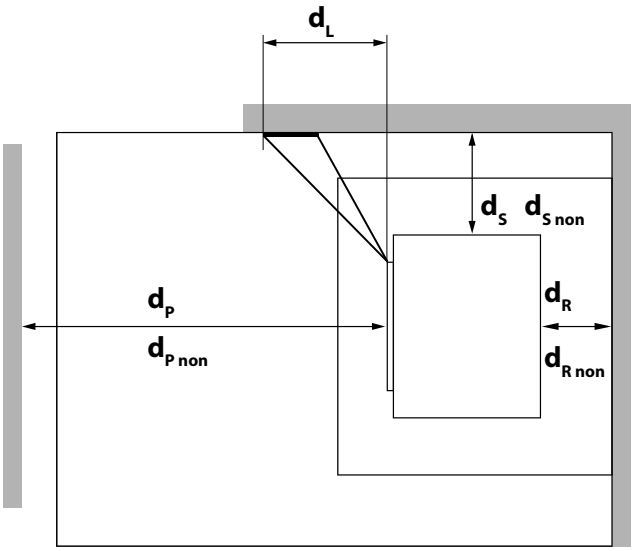

Minimale afstand...			
d_R	... van de achterkant naar brandbare materialen	[mm]	100
d_S	... van de zijkanten naar brandbare materialen	[mm]	250
d_C	... van boven naar brandbare materialen in het plafond	[mm]	750
d_P	... van voren naar brandbare materialen	[mm]	800
d_F	... van het front naar brandbare materialen in het stralingsgebied onder het front	[mm]	0
d_L	... van het front naar brandbare materialen in het zijdelingse stralingsgebied van het front	[mm]	0
d_B	... onder de vloer (zonder voeten) tot brandbare materialen	[mm]	0
$d_{R\,non}$	...vanaf de achterkant naar onbrandbare materialen	[mm]	100
$d_{S\,non}$	...van de zijkant naar onbrandbare materialen	[mm]	250
$d_{C\,non}$	...vanaf de bovenkant naar onbrandbare materialen in het plafond	[mm]	500
$d_{P\,non}$	...van de voorkant naar onbrandbare materialen	[mm]	400

Tip
Voor service- en onderhoudswerkzaamheden vragen we u om een minimale afstand van 20 cm te houden aan de zijkant en achter de kachel.

Stralingsbereik

TOT BRANDBARE MATERIALEN

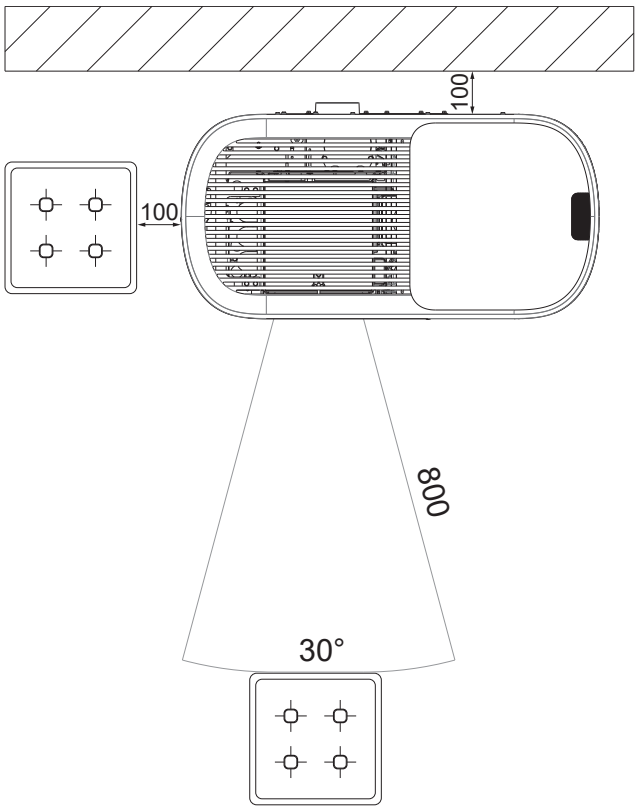

OP ONBRANDBARE MATERIALEN

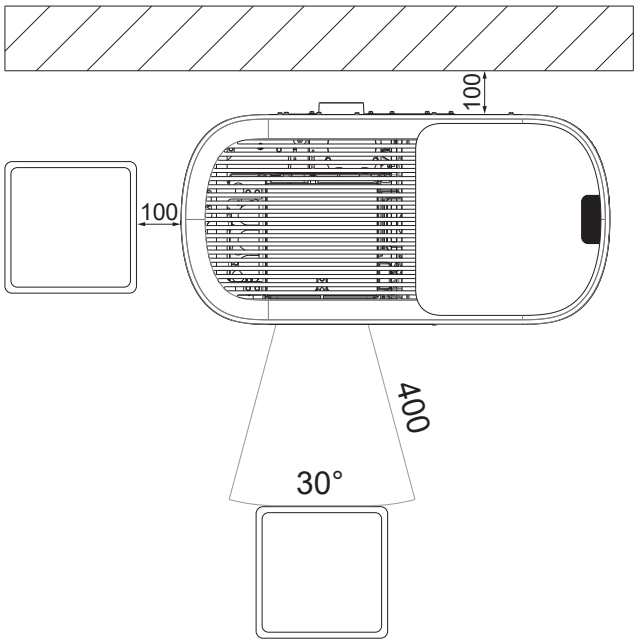

Vloerbescherming

Brandbare vloeren (hout, tapijt, enz.) moeten worden beschermd door een bedekking van onbrandbare bouwmaterialen (glas, plaatstaal of keramiek). Hoe deze vloerbescherming moet worden uitgevoerd, verschilt van land tot land.

De maximale temperatuur aan de onderkant van uw kachelmodel is niet hoger dan 60 C° boven kamertemperatuur. Dit betekent dat er geen overmatige temperatuurstijging kan optreden in het onderste gedeelte van de oven en dat het niet absoluut noodzakelijk is om er een vuurvaste plaat onder te plaatsen. Een plank is dus voldoende.

Aanwijzing
De landspecifieke voorschriften en verordeningen moeten in acht worden genomen!

Tip
Als dit onderwerp niet in de nationale wetgeving wordt behandeld, kan worden verwezen naar **ÖNORM B8311**:
Open haarden moeten op een steun van onbrandbaar materiaal op de vloer worden geplaatst. Deze moet minstens 5 cm uitsteken aan de zijkant van de haard en minstens 30 cm aan de bedieningskant voor de verbrandingskameropening.

4. TECHNOLOGIE EN VEILIGHEIDSFUNCTIES

De technologische voorsprong van uw nieuwe kachel is het resultaat van jarenlange testen en onderzoeken in het labo en in de praktijk. Zowel de houtkachels, de pelletkachel en de combikachel overtuigen door hun praktische voordelen.

Bedieningscomfort

Met het ingebouwde touchdisplay bestuurt u alle functies. De bediening is zeer eenvoudig met de gebruikersvriendelijk vormgegeven interface.

Zeer efficiënt - de geringste emissies

In de kachel verlopen alle processen automatisch. De factoren

- Luchtregeling
- Temperatuurbewaking
- Pellets bijvullen

worden voortdurend op elkaar afgestemd. Dat garandeert een optimale verbranding. Het resultaat zijn een gering verbruik en zeer goede rookgaswaarden onder de toegelaten grenswaarden.

Mededeling
Vanwege de automatische regeling zijn gedurende het bedrijf vlamgeluiden, vallende pellets en de besturing van de elektronische componenten hoorbaar.

DAR - Dynamic Air Regulation (dynamische luchtregeling)

Enkel bij kachels met DAR

Een drukverschilsensor in het luchtaanvoersysteem meet de luchtdoorstroming. Het ventilatortoerental wordt automatisch hieraan aangepast. Dat garandeert een optimale verbranding.

Ook de luchtleiding van een externe luchtaanvoer wordt op deze manier bewaakt.

Onderdrukbeveiliging

De onderdruk in de vuurhaard wordt tijdens de werking gecontroleerd. Als de onderdruk kleiner wordt dan de minimale grenswaarde, dan kan een foutloze werking niet meer gegarandeerd worden en wordt de kachel automatisch uitgeschakeld met de veiligheidsmelding NIET GENOEG ONDERDRUK.

Aanwijzing
Als de luchtdruk in de opstelruimte valt (WC-Ventilator of dampafvoer in de woning) schakelt de in de kachel gemonteerde drukregelaar de pellet kachel uit. In de opstelruimte moet uw voldoende verse lucht toevoeren tijdens verwarming.

Lage temperatuuruitschakeling

Koelt de kachel af tot onder een bepaalde minimum temperatuur, dan schakelt het toestel uit. Deze uitschakeling kan ook gebeuren bij een laattijdige start van de vlam.

Elektrische overstroombeveiliging

Het toestel is met een hoofdzekering (aan de rugzijde) tegen overstroom beveiligd.

Automatische reinigingscyclus

Éénmaal per uur verhoogt het toerental van de rookgasventilator om de assen uit de branderpot te blazen en de werkingstijd te verhogen. Tijdens deze fase verschijnt REINIGING op het display.

Enkel bij kachels met automatische asverwijdering (GRID):

Er wordt een automatische reinigingscyclus uitgevoerd na 6 uur branden (interval instelbaar). De kachel dooft uit, er wordt een automatische asverwijdering uitgevoerd en de kachel ontsteekt opnieuw. Op het display verschijnt de melding GROTE REINIGING. De grote reiniging verwijdert assen in de aslade.

Aanwijzing
Deze functie is echter geen vervanging van de manuele reiniging die staat beschreven in het hoofdstuk REINIGING en ONDERHOUD, deze moet regelmatig worden uitgevoerd.

Aanwijzing
Tijdens het automatische kantelproces (STARTFASE of GROTE SCHOONMAAK) kan de draaiende beweging van het kantelrooster een tijdelijk geluid veroorzaken.

Controle elektrische componenten

Alle gebruikte componenten worden tijdens de werking doorlopend gecontroleerd op hun goed functioneren. Is een onderdeel defect of kan deze niet correct worden aangestuurd, dan verschijnt een waarschuwing in de vorm van een foutmelding (zie gebruikershandleiding TOUCH DISPLAY).

Controle schroefmotor

Te lange of vochtige pellets of pellets met een hoog stofaandeel (zie hoofdstuk DE BRANDSTOF PELLETS) kunnen in het schroefkanaal een zogenaamde schroefblokkage veroorzaken. Dit kan ook voorkomen, wanneer de pellets in het branderpotje ophopen en zich opstapelen tot in de valschacht. De schroefmotor reageert in beide gevallen met een verhoogde stroomopname, die vervolgens de foutmelding veroorzaakt: MOTOR DIAGONAAL BLOKKAGE. De werking van de kachel wordt beëindigd. Neem onmiddellijk contact op met de klantendienst!

Stroomonderbreking (tijdens het stoken)

Na een korte stroomonderbreking worden de actuele bedrijfsfuncties, die voor de stroomonderbreking actief waren, verder gezet. Duurt de stroomonderbreking wat langer, dan start de kachel terug in de startfase indien de temperatuur in de vuurhaard hoog genoeg is en er dus voldoende gloed in de vuurhaard is. Is de temperatuur in de vuurhaard te laag, dan zal de kachel naar de stopfase overgaan. De rookgasventilator blijft functioneren om de resterende pellets op te branden (+/- 10min.). Daarna wordt er een nieuwe opstart uitgevoerd.

Stroomonderbreking (tijdens de startfase)

Is de stroomonderbreking van korte duur, dan wordt de startfase normaal verder gezet. Duurt de stroomonderbreking wat langer, dan gaat de kachel over naar de stopfase. De rookgasventilator blijft functioneren om de resterende pellets op te branden (+/- 10min). Daarna wordt er een nieuwe opstart uitgevoerd.

5. OPTIES

Ruimtevoeler, draadloze ruimtevoeler

Met deze opties kunt u de kachel aansturen via de ruimtetemperatuur. Bijkomend kan u ook een tijdsprogramma per dag of per week instellen. Tijdens de ingestelde tijdprogramma's kan een bijhorende temperatuur worden ingesteld.

Meer info staat in de bijgevoegde handleiding van deze ruimtevoeler.

Seriële RS-232 connector

Voor diverse opties

De RUIMTEVOELER en de DRAADLOZE RUIMTEVOELER worden altijd met de bijgeleverde verbindingskabel aangesloten op de seriële RS-232 connector (op de rugwand van de kachel).

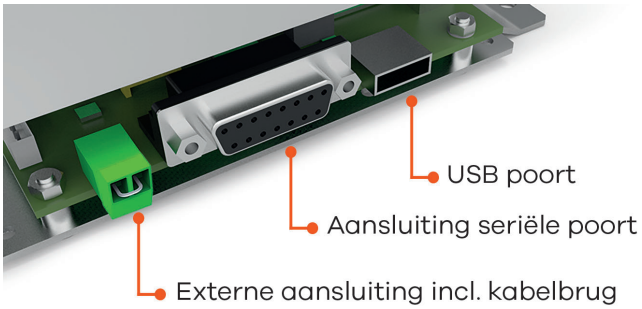

(geleverde toestand)

Externe aansluitingen

- Onderdrukregelaar* voor meervoudige opdracht (bijv. BROKO - Standaard AAN, zie Instellingen)
- Externe thermostaat*, Draairegelaar* (in combinatie met MULTIAIR)
- Contactschakelaar (vb.: Dampkap)*

* Kabelbrug verwijderen en een 2-polige kabel met een doorsnede van 0,5 – 0,75 mm² aansluiten.

Bekomt het externe contact een signaal om de kachel te stoppen, dan duurt het ca 1 min. tot de kachel aanvangt met de uitdooffase.

Aanwijzing
Indien de kabelbrug ontbreekt of de externe thermostaat nog niet is aangesloten dan zal de kachel **nooit opstarten**. Dit contact heeft voorrang op alle andere instellingen en modi (MANUEEL, AUTOMATISCH, COMFORT) in de kachel.

Seriële poort

- RIKA ruimtevoeler / RIKA draadloze ruimtevoeler (optie)
- RIKA GSM module (optie)

USB poort

- RIKA FIRENET (optie)

Externe thermostaat

Uw kachel heeft achteraan de mogelijkheid om een, in de handel verkrijgbare, ruimtethermostaat aan te sluiten. De aansluiting gebeurt met een 2-polige kabel met een doorsnede van 0.5-0.75mm2. Deze 2 -polige kabel wordt op de groene fiche aangesloten.

Externe aansluiting kabelbrug

De externe ruimtethermostaat wordt aangesloten op het contact achteraan de kachel waar een kabelbrug is voorzien.

De aangesloten externe ruimtethermostaat kan zowel in de MANUELE als in het TIJDSPROGRAMMA MODE gebruikt worden. In beide MODI wordt het vermogen ingesteld op de kachel. Bijkomend is het in het TIJDSPROGRAMMA MODE mogelijk om een tijdsprogramma in te stellen.

In het hoofdmenu INFO kan u, in de submenu ingangen, aflezen of het externe contact actief of non-actief is.

Bekomt uw kachel via het extern contact het signaal om uit te schakelen, dan duurt het ongeveer 5min. Vooraleer de kachel zich uitschakelt. Voor alle instellingen op de externe ruimtethermostaat moet u de desbetreffende handleiding raadplegen.

Aanwijzing
Indien de kabelbrug ontbreekt of de externe ruimtethermostaat nog niet is aangesloten dan zal de kachel nooit opstarten. Dit contact heeft voorrang op alle andere instellingen en modi (MANUEEL, AUTOMATISCH, COMFORT) in de kachel.

Optie RIKA FIRENET 2nd Generation

Enkel voor combikachels of pelletkachels met touch display vanaf versie V2.29 en hoger

De RIKA FIRENET module verbindt uw kachel met het internet. Zo kunt u elk internetcompatibel apparaat (tablet, pc, smartphone...) met de kachel verbinden en kunt u de werkingsmodus en diverse info opvragen en uw instellingen vanop afstand aanpassen.

Voor meer info kunt u terecht bij uw kachelhandelaar.

RIKA VOICE-spraakbesturing

alleen geschikt voor combi- en pelletkachels met een touchdisplay vanaf versie V2.26 in combinatie met de RIKA FIRENET-module en Amazon Alexa

Met RIKA VOICE kunt u uw RIKA-kachel eenvoudig bedienen met spraakcommando's. In- of uitschakelen, de bedrijfsmodus wijzigen of het gewenste vermogen of de ruimtetemperatuur instellen: een zinnetje is al voldoende!

Meer informatie hierover vindt u op **www.rika.nl** of bij uw vakhandelaar.

6. DE BRANDSTOF PELLETS

Wat zijn pellets?

Houtpellets zijn een genormeerde brandstof. Iedere fabrikant van pellets moet aan bepaalde voorwaarden voldoen om een probleemloze en energie-efficiënte brandstof te leveren. Pellets worden hoofdzakelijk van zaagsel en afvalhout geproduceerd. Dit afvalproduct wordt verkleind, gedroogd en zonder bindmiddel tot de brandstof pellets geperst.

ENplus – Pellets

Deze pelletnorm is een maatstaf voor zekerheid op de Europese markt. Dankzij een identificatienummer kunnen we nagaan welke fabrikant de pellets heeft geproduceerd. Bij deze fabrikanten wordt jaarlijks een controle uitgevoerd op de productie en het eindproduct.

Door een controlesysteem wordt de kwaliteit verzekerd. Dit garandeert een comfortabel en storingsvrij gebruik van de kachel.



Specificatie houtpellets volgens ENplus – A1

Kenmerk	Eenheid	ENplus-A1
Diameter	mm	6 (±1)[2]
Lengte	mm	3,15–40[3]
Dichtheid	kg/m³	≥ 600
Stookwaarde	MJ/kg	≥ 16,5
Vochtgehalte	Ma.-%	≤ 10
Fijn aandeel (< 3,15 mm)	Ma.-%	≤ 1
Mechanische stevigheid	Ma.-%	≥ 97,5[4]
Asgehalte	Ma.-%[1]	≤ 0,7
Smelttemperatuur as	(DT) °C	≥ 1200
Chloorgehalte	Ma.-% [1]	≤ 0,02
Zwavelgehalte	Ma.-% [1]	≤ 0,03
Stikstofgehalte	Ma.-% [1]	≤ 0,3
Kopergehalte	mg/kg [1]	≤ 10
Chroomgehalte	mg/kg [1]	≤ 10
Arseengehalte	mg/kg [1]	≤ 1
Cadmiumgehalte	mg/kg [1]	≤ 0,5
Kwikzilvergehalte	mg/kg [1]	≤ 0,1
Loodgehalte	mg/kg [1]	≤ 10
Nikkelgehalte	mg/kg [1]	≤ 10
Zinkgehalte	mg/kg [1]	≤ 100

1) In vochtvrije toestand

2) Diameter moet worden aangegeven

3) Maximaal 1 % van de pellets mag langer zijn dan 40 mm, max. lengte 45 mm

4) Bij metingen met de lignotester (interne controle) geldt de grenswaarde ≥ 97,7 Ma.-%

Het gebruik van minderwaardige of ontoelaatbare pellets verhindert de goeie werking van de kachel. Vraag een lijst van brandstofleveranciers aan uw installateur.

Aanwijzing
Gebruik uitsluitend pellets die voldoen aan de normering ENplus - A1. De garantie vervalt als er brandstoffen worden gebruikt die niet voldoen aan "de kenmerken van kwaliteitspellets".

Aanwijzing
De temperatuur en het vermogen van uw kachel kunnen variëren door verschillende pelletkwaliteiten.

Aanwijzing
De weergegeven hoeveelheid pellets (INFO - PARAMETER - VERBRUIK PELLETS) kan verschillen van de werkelijke hoeveelheid door de verschillende kwaliteit en bulkdichtheid van de pellets. Dit vormt geen reden tot klacht.

Aanwijzing
In uw kachel mag uitsluitend gestookt worden met genormeerde pellets. Het verbranden van stro, maïs, houtsnippers, afvalstoffen e.d. is niet toegelaten! Het niet respecteren van deze voorschriften vernietigt alle garantievoorwaarden en kan de kwaliteit en levensduur van uw kachel sterk beïnvloeden!

Bijvullen pelletvoorraad

Aanwijzing
Wees voorzichtig tijdens het bijvullen! De pelletzak mag niet in aanraking komen met de kachel. Verwijder pellets die naast de voorraadruimte vallen zo snel mogelijk!

Om te verhinderen dat het vuur uitdooft door een tekort aan brandstof, raden we u aan om steeds een minimum voorraad over te houden. Bekijk regelmatig de voorraad. Het deksel van de voorraadruimte blijft best gesloten, met uitzondering tijdens het bijvullen.

Tijdens het bijvullen van de pelletvoorraad terwijl de pelletmodule in werking is (openen van het deksel van de pelletvoorraad) draait de rookgasventilator op zijn maximum toerental en wordt de toevoer van pellets gestopt. Na het sluiten van het deksel gaat de pelletmodule weer normaal verder branden.

Capaciteit pelletvoorraad: (zie TECHNISCHE GEGEVENS)

Pelletopslag

Om een probleemloze verbranding van pellets te bekomen, is het belangrijk de pellets zo droog mogelijk en vrij van vuil te bewaren.

Indien de pellets in zakken worden bewaard, moeten deze ook in een droge ruimte bewaard worden. Vochtige pellets kunnen verstoppingen veroorzaken in de valschacht van de kachel.

Aanwijzing
De blokkeer van de schroef is niet opgenomen in de garantie.

Hoeveelheid brandstof

	Nominaallast	Teillast
Hoeveelheid brandstof	~2,3 kg/h*	~0,8 kg/h*
Brandduur bij volledige pelletcontainer	~22 h*	~64 h*

* Waarden in de praktijk, kan afwijken naargelang de pelletkwaliteit

Aanwijzing
Het pelletverbruik hangt af van de grootte van de pellets. Hoe groter de pellets, hoe langzamer de toevoer en omgekeerd.

Tijdshaard (INT)

Uw kachel is van het type INT en is dus een tijdhaard. Deze is bedoeld voor werking met korte tussenpozen over een willekeurige periode door opeenvolgende vullingen.

Aanwijzing
Als de kachel continu brandt, leidt dit tot verhoogde slijtage, vooral van de thermisch belaste onderdelen. De reinigingsintervallen kunnen worden verkort. Het is daarom essentieel om de reinigings- en onderhoudsinstructies in acht te nemen!

7. AANSLUITING ROOKKANAAL

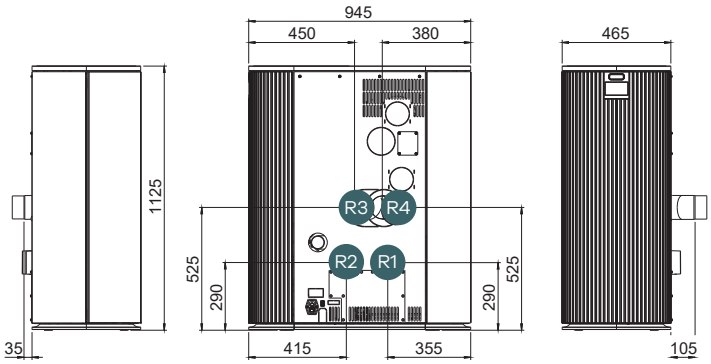

Tip
De vermelding rechts / links is altijd bedoeld als u naar de voorzijde van de kachel kijkt!

Aanwijzing
De mogelijke rookgaspijpaansluitingen R0-R6 zijn afhankelijk van het model en de uitrusting van de DOMO II.

Nr.	Aansluiting	Onderdeel
R1	Achteraan	geen (leveringsstatus)
R2	Midden achteraan	Toebehoren Domo II (E15634)
R3	Midden achteraan hoog	bocht van 90° met reinigingsdeksel (E14462) en bocht van 45° (E11316)
R4	Achteraan hoog	bocht van 90° met reinigingsdeksel (E14462)

Aanwijzing
Enkel aan het toestel werken als de netstekker van de kachel uit het stopcontact is.

Aanwijzing
Bij de montage van de kachel geen voorwerpen (schroeven etc.) in de brandstofvoorraad laten vallen. Ze kunnen de voedingsslak blokkeren en de kachel beschadigen.

Aanwijzing
Tijdens alle werkzaamheden voorzichtig zijn voor uw handen. Gebruik zachte ondergronden om de beschadiging van uw ondergrond te vermijden.

Demontage van de achterwand

Voer de volgende voorbereidingen uit op de kachel:

Draai de 5 zeskantschroeven aan de achterwand los. De achterwand kantelt naar achteren. Maak de aardingsdraad los. Vervolgens kunt u de achterwand omhoog tillen.

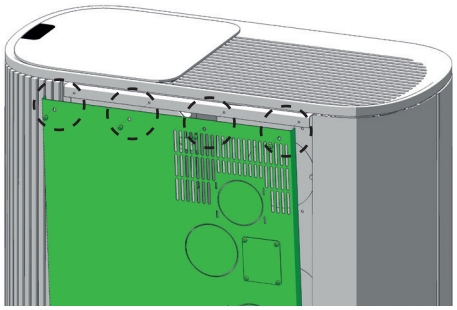

#25

Rookgasaansluiting naar achteransluiting midden verplaatsen R2

Vervang het deksel.



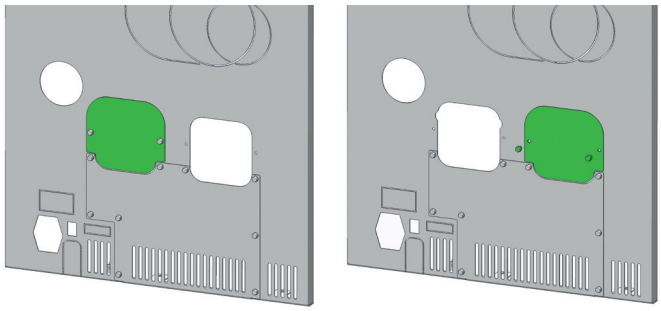

Wissel de rookgasaansluiting en de zijdelingse afdekking onderling om.



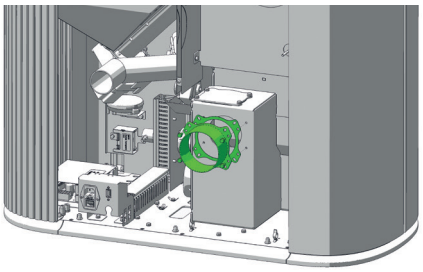



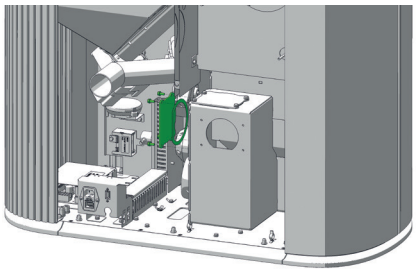



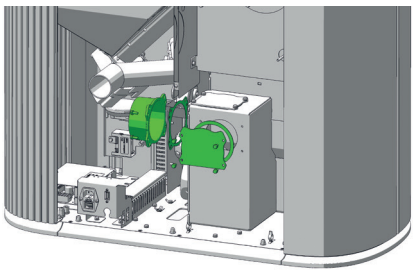

Plaats de bijbehorende rookgaspijp op het rookgasaansluitstuk. Zorg ervoor dat het goed afgesloten is!





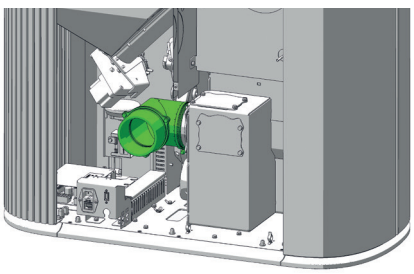

Monteer de achterwand terug.

Aanwijzing
Bescherm de kabels en siliconen slangen in de kachel tegen de hitte! Een niet-correcte plaatsing kan uw kachel beschadigen en dan is de garantie niet meer geldig.

Rookgasaansluiting midden achteraan hoog R3 verplaatsen

Snijd, afhankelijk van de gewenste aansluiting, het achterpaneel uit langs de gemarkeerde perforatie.

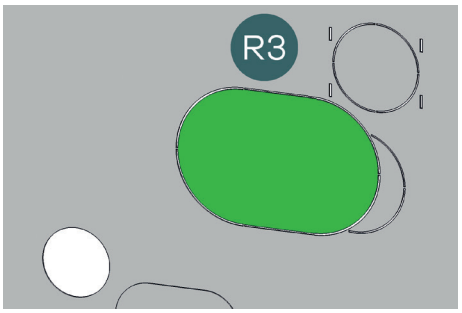





Wissel de aansluiting van het rookgaskanaal, die standaard aan de achterzijde zit, met de afdekplaat die aan de bovenzijde is gemonteerd.

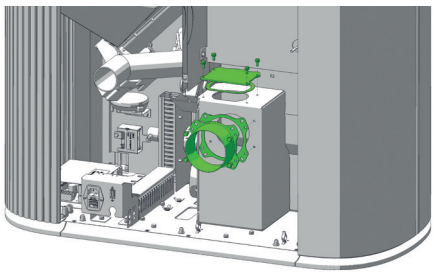



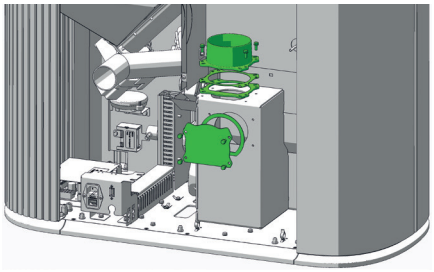



Voor de R3-aansluiting in het midden achteraan, de hittebeschermingsplaten uitsnijden langs de gemarkeerde perforatie.

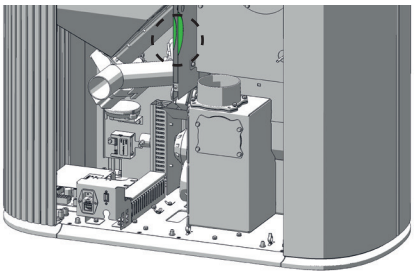





Plaats een bocht van 90° (met reinigingsdeksel) met daarop een bocht van 45° voor de **aansluiting hoog in het midden** aan de achterzijde. Snijd deze op lengte, ongeveer 4 cm. Alle verbindingen tussen de rookgaskanalen moeten luchtdicht worden uitgevoerd!

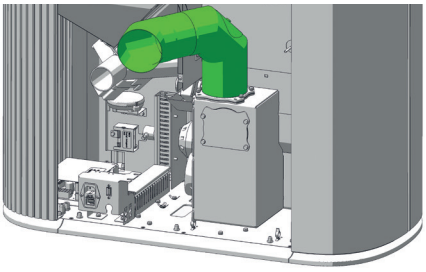



Monteer de achterwand terug.

Rookgasaansluiting naar achteraan hoog R4 verplaatsen

Snijd, afhankelijk van de gewenste aansluiting, het achterpaneel uit langs de gemarkeerde perforatie.

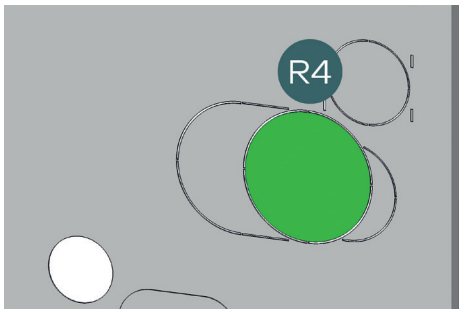





Wissel de aansluiting van het rookgaskanaal, die standaard aan de achterzijde zit, met de afdekplaat die aan de bovenzijde is gemonteerd.

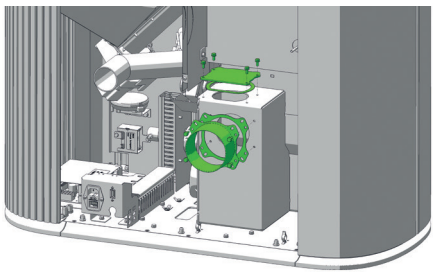



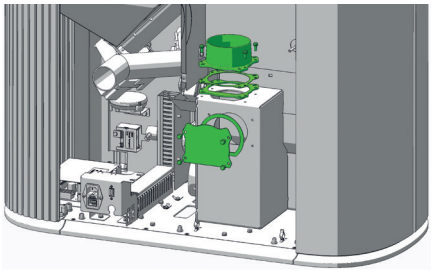



Verbind het voorziene aansluitstuk met een bocht van 90° (met reinigingsdeksel). Alle verbindingen tussen de rookgaskanalen moeten luchtdicht worden uitgevoerd!

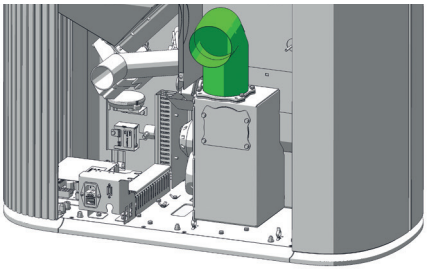



Monteer de achterwand terug.

8. HANDLEIDING INBEDRIJFNAMEPROTOCOL

Richtlijnen toekomstige gebruiker

De uitleg die aan de toekomstige gebruiker wordt gegeven is héél belangrijk. De volgende punten moeten duidelijk worden meegedeeld aan de operator door een bevoegde servicetechnicus:

Werking – opstart kachel

- Leg de werking van de kachel uit gedurende de startfase, de pelletfase en de reinigingsfase

Sturing

- Bijvullen van het pelletreservoir
- Functies en instellingen
- Opties / accessoires
- Verwarmingstijden programmeren

Bedieningsinstructies

- Overdracht en verwijzing naar de inhoud van de volgende punten

Garantie

- Verschil tussen (wettelijke) garantie en (vrijwillige) garantie
- Voorwaarden van de garantie
- Specificatie van de slijtageonderdelen
- Aanduiding van de te gebruiken pelletkwaliteit en de gevolgen van slechte kwaliteit

Onderhoud

- Regelmatige reiniging is noodzakelijk voor een regelmatige werking van de verwarming
- De aslade moet regelmatig geleegd worden
- Afhankelijk van het type apparaat moeten rookgaskanalen één of twee keer tijdens het stookseizoen worden gereinigd (gespecialiseerd bedrijf)

Aanwijzing
We adviseren u om jaarlijks een groot onderhoud op uw kachel te laten uitvoeren door een vakman.

Verbranding

- Alle deuren en reinigingsopeningen moeten goed afgesloten zijn.

Symbolbild

RIKA®

INBEDRIJFSTELLINGSPROTOCOL
voor RIKA pellet- en combikachels.

Installatieadres

Naam, voornaam

Straat, huisnummer

Postcode, plaats

E-mail, telefoon

RIKA-vakhandelaar

Handelaarstempel

Toestelgegevens

Toesteltype

Serienummer

Bekleding onbeschadigd? ☐ JA ☐ NEE

Softwareversie

Displayversie

Productiejaar

Elektrische periferie

Aansluitdoos geaard ☐

Kamerthermostaat ☐ Model

FIRENET ☐ Model

GSM-modem ☐ Werking gecontroleerd ☐

Telefoonaanbieder

Controle systeem en veiligheidscomponenten

Soepelheid rookgasklep gecontroleerd (combikachel) ☐

Soepelheid terugbrandklep gecontroleerd (combikachel) ☐

Drukverschilsensor (gebouw) ☐ JA ☐ NEE

Brandmelder/brandalarm aanwezig? ☐ JA ☐ NEE

Brandvaste vloerbedekking aanwezig? ☐ JA ☐ NEE

Overige

Opstelling

Vakkundige montage vlg. montage-, bedienings- en montagehandleiding ☐ JA ☐ NEE

Opmerkingen

Kamerhoogte

Woonruimteventilatie ☐ JA ☐ NEE

Wasemkap (buitenaansluiting) ☐ JA ☐ NEE

Wc-afzuiging ☐ JA ☐ NEE

Centrale stofzuiginstallatie ☐ JA ☐ NEE

OPGELET:
De naleving van de nationale bepalingen en wetten, alsmede van de plaatselijk geldende bepalingen en regels, is de verantwoordelijkheid van het vakbedrijf dat met de montage belast is.

9. VERZORGING

De frequentie om de kachel te reinigen en het onderhoudsinterval hangen vooral af van de gebruikte brandstof. Assen, stof en spanen kunnen de noodzakelijke onderhoudsintervallen verdubbelen. We willen er nogmaals op wijzen dat enkel aanbevolen en genormeerde houtpellets en droog hout worden gebruikt.

Aanwijzing
Doordat in de assen nog gloeiende resten aanwezig zijn, moet u ze opslaan in blik of metaal. BRANDGEVAAR! In koude toestand als huisafval afvoeren.

Aanwijzing
We adviseren u om jaarlijks een groot onderhoud op uw kachel te laten uitvoeren door een vakman.

Branderkorf reinigen

Interval: wekelijks

Ondanks de automatische asverwijdering voor en tijdens het branden moet u regelmatig assen van de verbrandingskamer, de kantelrooster en de branderkorf verwijderen.

Met behulp van de reinigingsfunctie kan u de kantelrooster verticaal plaatsen.



Reinig de verbrandingskamer met de meegeleverde reinigingsborstel en veeg de verbrandingsresten in de aslade. Maak de branderkorf met een stofzuiger zuiver.

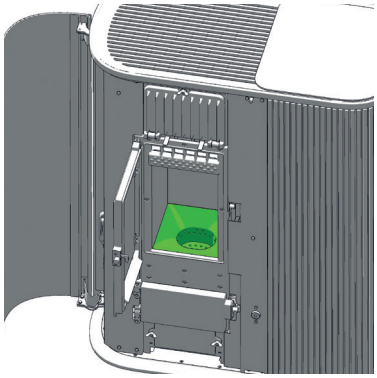

Wees tijdens het reinigen (borstel) extra voorzichtig zodat de ontstekingsweerstand niet beschadigd wordt. Maak de buis van de ontstekungsweerstand met een stofzuiger zuiver.

Aanwijzing
Reinig de branderkorf regelmatig. Reinig de branderkorf enkel in koude toestand, als er geen gloed meer aanwezig is!

De vlamtemperatuursensor reinigen

Reinig met een doek of een stuk papier regelmatig de huls van de vlamvoeler. Assen kunnen de meting negatief beïnvloeden.



Aslade ledigen

Open de deur van de askamer bij de meegeleverd steeksleutel en ledig regelmatig de aslade. U neemt de aslade langs de voorzijde uit.

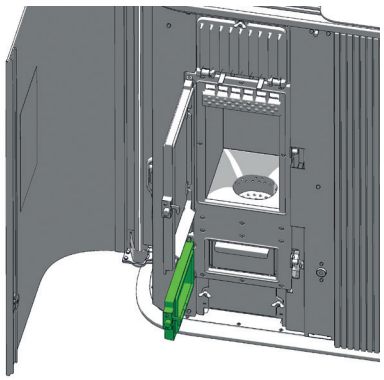

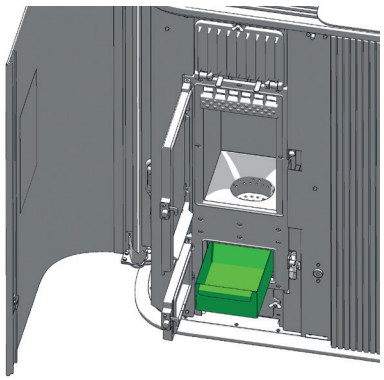

Gelakte oppervlakken reinigen

Indien nodig

Veeg gelakte oppervlakken af met een vochtige doek; niet schuren. Gebruik geen reinigingsmiddelen die oplosmiddelen bevatten.

Geanodiseerde oppervlakken reinigen

Indien nodig

Het deksel is geanodiseerd. Reinig het met een zachte, vochtige doek en een in de handel verkrijgbare glasreiniger. Gebruik geen schurende schoonmaakmiddelen of schurende sponsjes.

Thermo-essen schoonmaken

Indien nodig

Veeg de houten lamellen af met een vochtige doek; niet schuren. Gebruik geen reinigingsmiddelen die oplosmiddelen bevatten.

Aanwijzing
Houten lamellen van thermisch behandeld essenhout kunnen onder bepaalde omstandigheden licht afgeven. Dit is geen materiaalfout, maar een natuurlijk verschijnsel dat na verloop van tijd afneemt.

Deurruiten schoonmaken

Reinig het oppervlak met een zachte, vochtige doek en een in de winkel verkrijgbare glasreiniger. Gebruik geen schurende schoonmaakmiddelen of schurende sponsjes.

Het glas van de vuurhaarddeur schoonmaken

Indien nodig

Bij vaste brandstoffen, en met name bij de zeer fijne as van houtpellets, ontstaat er een aanslag op het kijkvenster, die afhankelijk van de kwaliteit van de pellets licht of donker kan zijn (vooral bij een laag vermogen). U kunt het glas van de vuurhaarddeur het beste met een vochtige doek schoonmaken. Hardnekkig vuil kunt u verwijderen met een speciaal reinigingsmiddel (zonder bijtende zuren of oplosmiddelen – gevaar voor het glasoppervlak!), dat verkrijgbaar is bij uw kachelspecialist.

10. REINIGING

Afhankelijk van het pelletverbruik verschijnt er regelmatig een bericht op het display dat de kachel schoonmaakt. Deze boodschap kan worden bevestigd op het touch display, terwijl de kachel blijft werken. Voer een reinigingscyclus uit bij de volgende gelegenheid.

Vervolgens de teller opnieuw instellen in het menu INSTELLINGEN / submenu RESETS, volgens de gebruiksaanwijzing van het TOUCH DISPLAY.

Tip
Nadat het onderhoud is uitgevoerd, dient u de melding te resetten (INSTELLINGEN – RESETS), zoniet zal de melding blijven terugkeren.

Aanwijzing
Voer het reiniging enkel en alleen uit als de stekker uitgetrokken en de kachel volledig afgekoeld is.

Convectieluchtopeningen

Zuig op regelmatige tijden afzettingen van stof uit de convectieluchtopeningen.

Doe dit zeker voor het begin van het verwarmingsseizoen om sterke geurhinder te vermijden.

Aanwijzing
De konvektieopeningen van uw kachel mogen nooit afgedicht worden om oververhitting van de ingebouwde komponenten te vermijden.

Rookgaskanalen reinigen

De rookgaskanalen bevinden zich aan de zijde van de vuurhaard.

Voordat u de kachel van het net loskoppelt opent u elektrisch de deur met een druk op de knop van het touchdisplay.

Draai de vleugelmoer op het pleisterdeksel los en klap het deksel helemaal open.

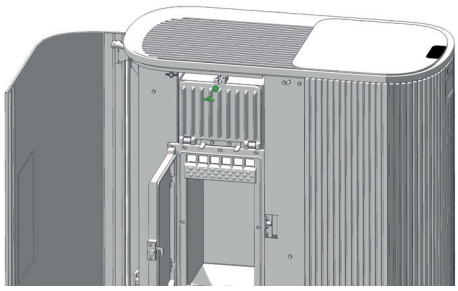

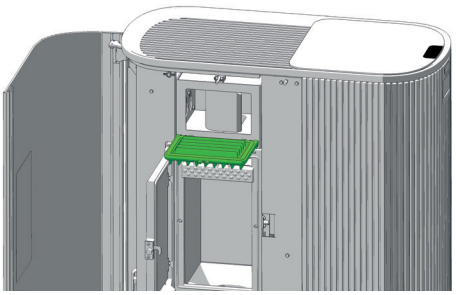

Verwijder de voorste en bovenste omkeerplaat.

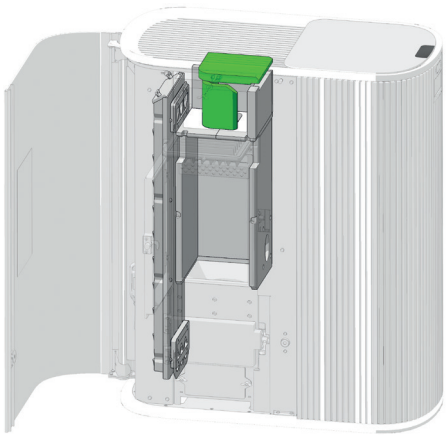

Aanwijzing
Verder raden wij aan om de volledige bekleding van de verbrandingskamer te verwijderen en de as die zich daarachter bevindt weg te halen.

Let hierbij op het meetpunt voor de onderdruk. Vermijd elk direct contact met gereedschap dat over- of onderdruk veroorzaakt (aszuiger, perslucht).

De verschildrukbewaker zou hierdoor beschadigd kunnen raken!

Aanwijzing
Bijzondere aandacht voor uw vingers! Gevaar door vallend deksel!

Reinig de interne rookgaskanalen en de omlegplaten met de meegeleverde borstel. Maak alles zuiver met de stofzuiger.

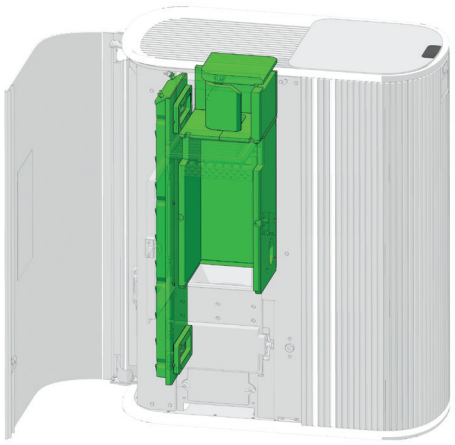

Maak de 2 handbediende schroeven onder de deur van de aslade los en verwijder het reinigingsdeksel.

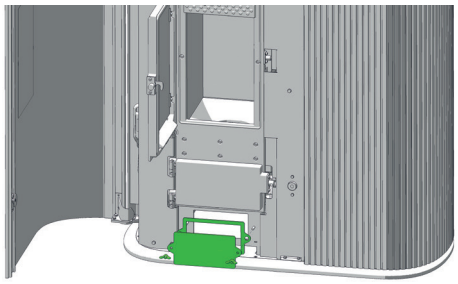

Maak deze ruimte zuiver met een stofzuiger, vooral ook de overgang van de verticale warmtewisselaar naar de grote ruimte.

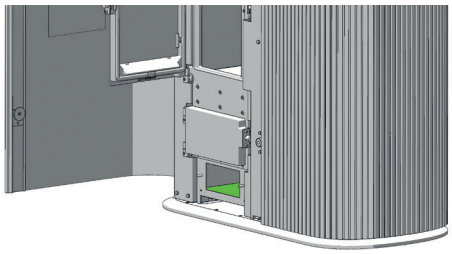

Maak de 2 vleugelmoeren van het achterste reinigingsdeksel los en verwijder deze.

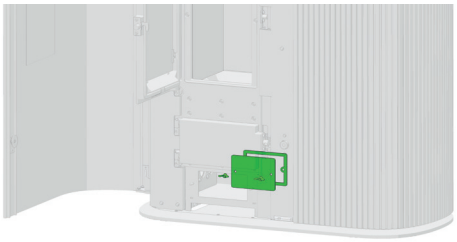

Maak deze ruimte volledig zuiver met de stofzuiger.

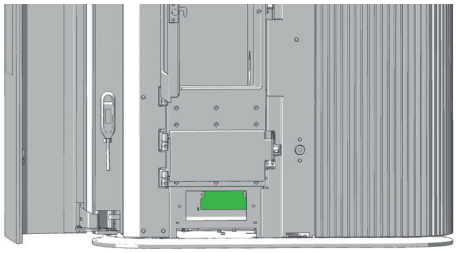

Monteer de verwijderde onderdelen in de omgekeerde volgorde weer up.

Aanwijzing
Smeer alle schroeven en schroefdraadelementen die onder hitte staan in met een glijdende metaalpasta om ze flexibel te houden tot het volgende gebruik. Het werkbereik van het smeermiddel moet ruim boven de 1000 °C liggen!

Verbrandingslucht - Aanzuigspruitstuk

Zuig indien nodig ook het luchtinlaatmondstuk leeg.

Aanwijzing
Stofzuig de kachel alleen als hij koud is! Anders kun je sintels naar buiten zuigen - BRANDGEVAAR!

De pellettrechter reinigen

Vul de volledig geleegde container niet onmiddellijk bij, maar verwijder resten (stof, spaanders, enz.) uit de lege container. Het apparaat moet tijdens dit proces van het stroomnet worden losgekoppeld!

Rookgaskanalen reinigen

Interval: jaarlijks

Remove the flue pipes, then check and clean the chimney connection. The deposits of soot and dust in the stove and flue pipes can be brushed off and vacuumed.

Aanwijzing
Accumulated fly ash can impair the performance of the stove and pose a safety risk!

Aanwijzing
Controleer de schoorsteen op verstoppingen. De brandgassen die vrijkomen bij een verstopte schoorsteen zijn gevaarlijk. De schoorsteen en het rookkanaal moeten vrij zijn van verstoppingen en geveegd worden volgens de instructies....

Glijlager

Interval: jaarlijks

U moet alle ingebouwde glijlagers (vb.: vijzel en) controleren en afhankelijk van de toestand, dient u de glijlager te reinigen of te vervangen.

Inspecteer de afdichting van de deur

Interval: jaarlijks

De toestand van de afdichtingen op de verbrandingskamerdeur en de deurglas moet minstens één keer per jaar worden gecontroleerd. Repareer of vervang de afdichting afhankelijk van de staat ervan.

Aanwijzing
Alleen intacte afdichtingen garanderen de perfecte werking van je fornuis!

Aanwijzing
Onjuist afgedichte reinigingsdeksels kunnen ervoor zorgen dat uw toestel ‚valse lucht' aanzuigt, wat dan kan leiden tot een onvolledige verbranding in de verbrandingskamer en vervolgens tot een opeenhoping van pellets - BRANDGEVAAR!

Vervang defecte (poreuze, gerafelde) dichtingen na reiniging en onderhoud om ervoor te zorgen dat uw pelletkachel goed blijft werken.

Glasplaat reinigen

indien nodig

Reinig de glasplaat met een vochtige, zachte doek. Hardnekkige vlekken kunnen met een geschikt reinigingsmiddel worden verwijderd.

Breng het reinigingsmiddel **alleen aan op de reinigingsdoek en niet rechtstreeks op de ruit.** Zo wordt voorkomen dat reinigingsmiddelen op aangrenzende onderdelen terechtkomen.

Aanwijzing
Gebruik uitsluitend reinigingsmiddelen met een **pH-waarde van 5–8**. Er mogen geen agressieve, sterk zure of alkalische reinigingsmiddelen worden gebruikt, aangezien deze de aangrenzende **geanodiseerde oppervlakken blijvend kunnen beschadigen.**

11. STORINGEN – OORZAKEN - OPLOSSINGEN

Probleem geval 1

Het vuur brandt met een zwakke, oranjekleurige vlam. De pellets hopen zich op en het venster vervuilt sterk.

Oorza(a)k(en)

- Te weinig toevoer van verbrandingslucht.
- Slechte of onvoldoende onderdruk in het rookgasafvoerkanaal.
- Kachel is sterk vervuild.
- Een dichting sluit niet voldoende af.

Mogelijke oplossingen

- De vuurkorf van uw vuurhaard kan verstopt raken door assen die samenkoeken. Deze verhinderen de toevoeropeningen onderaan uw vuurkorf (zie REINIGING en ONDERHOUD).
- Kies voor een betere pelletkwaliteit.
- Controleer uw rookgasafvoerkanaal op zijn vrije doorgang. Een ophoping van assen kan een blokkage vormen in uw rookgasafvoerkanaal (zie REINIGING en ONDERHOUD).
- Controleer het luchttoevoerkanaal op zijn vrije doorgang. Aan de luchtinlaat, in het kanaal zelf of op de kachel kan zich een blokkage voordoen door externe factoren.
- Controleer de deurdichting en de reinigingsopeningen op hun dichtheid. Deze moeten voldoende afsluiten zodat langs daar geen lucht in de kachel wordt aangezogen (zie REINIGING en ONDERHOUD).
- Reinig de rookgasventilator (zie REINIGING en ONDERHOUD).
- Laat een service uitvoeren door een geschoolde vakman.

Probleem geval 2

Kachel geeft een sterke, storende geur af in de opgestelde ruimte.

Oorza(a)k(en)

- De eerste weken geeft de kachel een sterke geur af, dit is de lak die uitdroogt tijdens het stoken.
- Kachel is sterk vervuild.

Mogelijke oplossingen

- Uw ruimte voldoende verluchten indien de geur ontstaat tijdens de inbedrijfname.
- Reinig regelmatig de convectieopeningen met een stofzuiger zodat zich daar geen stof verzamelt.

Probleem geval 3

Tijdens het bijvullen en de startfase komen er veel rookgassen in de ruimte terecht.

Oorza(a)k(en) pelletmodule/houtmodule

- De onderdruk in de schoorsteen is veel te klein.
- De rookgasaansluitingen zijn onvoldoende afgedicht.

Mogelijke oplossingen

- Controleer op blokkades in de rookgasafvoerkanaal.
- Controleer alle verbindingen van uw rookgasafvoerkanaal en dicht ze eventueel opnieuw.

Aanwijzing
Controle van de sturing en de bekabeling mag enkel gebeuren als het toestel niet meer op spanning is aangesloten. Deze controle mag enkel uitgevoerd worden door een erkend geschoolde vakman.

Tip
Bij het kwiteren van een foutmelding moet eerst de werkelijke oorzaak van de foutmelding achterhaald worden. Pas dan mag een kwitering uitgevoerd worden op het touchdisplay om de kachel opnieuw op te starten.

NOTITIES

12. TECHNISCHE GEGEVENS

RIKA®

TECHNISCHE DOCUMENTATIE

volgens de verordening van de commissie
(EU) 2015/1185 en 2015/1186
Ecodesign

Contactgegevens van de fabrikant

Fabrikant:	RIKA Innovative Ofentechnik GmbH
Contact:	Andreas Bloderer
Adres:	Müllerviertel 20 4563 Micheldorf Austria

Details van het toestel

Identificatie toestel:	Masterpiece 1951 (+ RAO/MA)
Gelijkwaardige toestellen:	-
Erkend laboratorium:	IMQ S.p.A, Via Quintiliano 43, 20138 Milano, Italy
Erkend laboratorium #:	51
Nummer van het keuringsrapport:	CS25-0124299-01
Toegepaste geharmoniseerde normen:	EN16510-1:2022; EN 16510-2-6:2022
Andere toegepaste normen/technische specificaties:	-
Indirecte verwarmingsfunctie:	Geen
Directe warmteafgifte:	10,0kW
Indirecte warmteafgifte:	-

Kenmerken bij gebruik van de voorkeursbrandstof

Seizoensgebonden energie-efficiëntie voor ruimteverwarming ηs :	80%
Seizoensgebonden energie-efficiëntie voor ruimteverwarming RIKATRONIC ηs :	-
Energie-efficiëntie-index:	120
Energie-efficiëntie-index RIKATRONIC:	-

Speciale voorzorgsmaatregelen voor montage, installatie of onderhoud

Brandbeveiligings- en veiligheidsafstanden zoals afstanden tot brandbare bouwmaterialen moeten in acht worden genomen!

Een voldoende toevoer van verbrandingslucht voor het toestel moet ten allen tijde gewaarborgd zijn. Luchtaanzuigsystemen kunnen de toevoer van verbrandingslucht belemmeren!

Bij de dimensionering van de schoorsteen moeten de rookgaswaarden van het toestel in acht worden genomen!

Kenmerken wanneer uitsluitend met de voorkeursbrandstof wordt gewerkt

Warmteafgifte			
Nominale warmteafgifte	P_{nom}	10,0	kW
Minimum warmteafgifte	P_{min}	3,0	kW
Nuttig rendement			
Nuttig rendement bij nominaal verwarmingsvermogen	$\eta_{th,nom}$	90	%
Nuttig rendement bij minimale warmteafgifte	$\eta_{th,min}$	92	%
Bijkomend elektriciteitsverbruik			
Bij nominale warmteafgifte	el_{max}	0,014	kW
Bij minimale warmteafgifte	el_{min}	0,01	kW
In stand-by	el_{SB}	0,003	kW
Vermogensbehoefte permanente waakvlam			
Benodigd vermogen waakvlam	P_{pilot}	NPD	kW

Type warmteafgifte/kamertemperatuurregeling	
eenfasige warmteafgifte, geen ruimtetemperatuurregeling	Ja
twee of meer handmatige trappen, geen ruimtetemperatuurregeling (**)	Geen
met mechanische thermostaat ruimtetemperatuurregeling (**)	Geen
met elektronische ruimtetemperatuurregeling (**)	Geen
met elektronische ruimtetemperatuurregeling plus dagtimer (**)	Geen
met elektronische ruimtetemperatuurregeling plus weektimer (**)	Geen
Ruimtetemperatuurregeling met aanwezigheidsdetectie (**)	Geen
Ruimtetemperatuurregeling met open raamdetectie (**)	Geen
met opties voor afstandsbediening (**)	Geen

Details van de brandstof

Brandstof	Voorkeur voor brandstof:	Andere geschikte brandstof:	η_s [%]	Emissies voor ruimteverwarming bij nominale warmteafgifte (*)				Emissies voor ruimteverwarming bij minimale warmteafgifte (*)(**)			
				PM	OGC	CO	NO_x	PM	OGC	CO	NO_x
				mg/Nm^3 (13% O_2)				mg/Nm^3 (13% O_2)			
Houtblokken, vochtgehalte ≤ 25 %	Geen	Geen	-	-	-	-	-	-	-	-	-
Houtblokken RIKATRONIC, vochtgehalte ≤ 25 %	Geen	Geen	-	-	-	-	-	-	-	-	-
Samengeperst hout, vochtgehalte < 12 %	Ja	Geen	80,0	7	1	13	99	45	3	160	113
Andere houtachtige biomassa	Geen	Geen	-	-	-	-	-	-	-	-	-
Niet-houtige biomassa	Geen	Geen	-	-	-	-	-	-	-	-	-
Antraciet en droge stoomkolen	Geen	Geen	-	-	-	-	-	-	-	-	-
Harde cokes	Geen	Geen	-	-	-	-	-	-	-	-	-
Cokes bij lage temperatuur	Geen	Geen	-	-	-	-	-	-	-	-	-
Bitumineuze steenkool	Geen	Geen	-	-	-	-	-	-	-	-	-
Bruinkoolbriketten	Geen	Geen	-	-	-	-	-	-	-	-	-
Turfbriketten	Geen	Geen	-	-	-	-	-	-	-	-	-
Gemengde fossiele brandstofbriketten	Geen	Geen	-	-	-	-	-	-	-	-	-
Andere fossiele brandstoffen	Geen	Geen	-	-	-	-	-	-	-	-	-
Gemengde briketten van biomassa en fossiele brandstoffen	Geen	Geen	-	-	-	-	-	-	-	-	-
Ander mengsel van biomassa en vaste brandstof	Geen	Geen	-	-	-	-	-	-	-	-	-

(*) PM = stof, OGC = gasvormige organische stoffen, CO = koolmonoxide, NOx = nitreuze gassen

(**) Alleen vereist wanneer correctiefactoren F(2) of F(3) worden toegepast

Ondertekend voor en namens de fabrikant door:
Andreas Bloderer / product management

RIKA®
Innovative Ofentechnik GmbH
A-4563 Micheldorf, Müllerviertel 20
Tel.: +43 (0)7582/686-14, Fax DW: -43
www.rika.at

Micheldorf, 02.06.2026

In geval van twijfel, een vertaalfout of ontbrekende vertalingen is de Duitstalige handleiding de enige juiste handleiding.
Technische en optische wijzigingen, zoals spelling- of drukfouten voorbehouden.

TECHNISCHE DOCUMENTATIE

volgens de verordening van de commissie
(EU) 2015/1185 en 2015/1186
Ecodesign

Contactgegevens van de fabrikant

Fabrikant:	RIKA Innovative Ofentechnik GmbH
Contact:	Andreas Bloderer
Adres:	Müllerviertel 20 4563 Micheldorf Austria

Details van het toestel

Identificatie toestel:	Masterpiece 1951 (+ RAO/MA) 6kW
Gelijkwaardige toestellen:	-
Erkend laboratorium:	IMQ S.p.A, Via Quintiliano 43, 20138 Milano, Italy
Erkend laboratorium #:	51
Nummer van het keuringsrapport:	CS25-0124299-01 PT02
Toegepaste geharmoniseerde normen:	EN16510-1:2022; EN 16510-2-6:2022
Andere toegepaste normen/technische specificaties:	-
Indirecte verwarmingsfunctie:	Geen
Directe warmteafgifte:	6kW
Indirecte warmteafgifte:	-

Kenmerken bij gebruik van de voorkeursbrandstof

Seizoensgebonden energie-efficiëntie voor ruimteverwarming ηs :	80%
Seizoensgebonden energie-efficiëntie voor ruimteverwarming RIKATRONIC ηs :	-
Energie-efficiëntie-index:	120
Energie-efficiëntie-index RIKATRONIC:	-

Speciale voorzorgsmaatregelen voor montage, installatie of onderhoud

Brandbeveiligings- en veiligheidsafstanden zoals afstanden tot brandbare bouwmaterialen moeten in acht worden genomen!

Een voldoende toevoer van verbrandingslucht voor het toestel moet ten allen tijde gewaarborgd zijn. Luchtaanzuigsystemen kunnen de toevoer van verbrandingslucht belemmeren!

Bij de dimensionering van de schoorsteen moeten de rookgaswaarden van het toestel in acht worden genomen!

Kenmerken wanneer uitsluitend met de voorkeursbrandstof wordt gewerkt

Warmteafgifte			
Nominale warmteafgifte	P_{nom}	6	kW
Minimum warmteafgifte	P_{min}	3	kW
Nuttig rendement			
Nuttig rendement bij nominaal verwarmingsvermogen	$\eta_{th,nom}$	91,1	%
Nuttig rendement bij minimale warmteafgifte	$\eta_{th,min}$	92	%
Bijkomend elektriciteitsverbruik			
Bij nominale warmteafgifte	el_{max}	0,014	kW
Bij minimale warmteafgifte	el_{min}	0,01	kW
In stand-by	el_{SB}	0,003	kW
Vermogensbehoefte permanente waakvlam			
Benodigd vermogen waakvlam	P_{pilot}	NPD	kW

Type warmteafgifte/kamertemperatuurregeling	
eenfasige warmteafgifte, geen ruimtetemperatuurregeling	Ja
twee of meer handmatige trappen, geen ruimtetemperatuurregeling (**)	Geen
met mechanische thermostaat ruimtetemperatuurregeling (**)	Geen
met elektronische ruimtetemperatuurregeling (**)	Geen
met elektronische ruimtetemperatuurregeling plus dagtimer (**)	Geen
met elektronische ruimtetemperatuurregeling plus weektimer (**)	Geen
Ruimtetemperatuurregeling met aanwezigheidsdetectie (**)	Geen
Ruimtetemperatuurregeling met open raamdetectie (**)	Geen
met opties voor afstandsbediening (**)	Geen

Details van de brandstof

Brandstof	Voorkeur voor brandstof:	Andere geschikte brandstof:	η_s [%]	Emissies voor ruimteverwarming bij nominale warmteafgifte (*)				Emissies voor ruimteverwarming bij minimale warmteafgifte (*)(**)			
				PM	OGC	CO	NO_x	PM	OGC	CO	NO_x
				mg/Nm^3 (13% O_2)				mg/Nm^3 (13% O_2)			
Houtblokken, vochtgehalte ≤ 25 %	Geen	Geen	-	-	-	-	-	-	-	-	-
Houtblokken RIKATRONIC, vochtgehalte ≤ 25 %	Geen	Geen	-	-	-	-	-	-	-	-	-
Samengeperst hout, vochtgehalte < 12 %	Ja	Geen	80,0	11	2	34	111	45	3	160	113
Andere houtachtige biomassa	Geen	Geen	-	-	-	-	-	-	-	-	-
Niet-houtige biomassa	Geen	Geen	-	-	-	-	-	-	-	-	-
Antraciet en droge stoomkolen	Geen	Geen	-	-	-	-	-	-	-	-	-
Harde cokes	Geen	Geen	-	-	-	-	-	-	-	-	-
Cokes bij lage temperatuur	Geen	Geen	-	-	-	-	-	-	-	-	-
Bitumineuze steenkool	Geen	Geen	-	-	-	-	-	-	-	-	-
Bruinkoolbriketten	Geen	Geen	-	-	-	-	-	-	-	-	-
Turfbriketten	Geen	Geen	-	-	-	-	-	-	-	-	-
Gemengde fossiele brandstofbriketten	Geen	Geen	-	-	-	-	-	-	-	-	-
Andere fossiele brandstoffen	Geen	Geen	-	-	-	-	-	-	-	-	-
Gemengde briketten van biomassa en fossiele brandstoffen	Geen	Geen	-	-	-	-	-	-	-	-	-
Ander mengsel van biomassa en vaste brandstof	Geen	Geen	-	-	-	-	-	-	-	-	-

(*) PM = stof, OGC = gasvormige organische stoffen, CO = koolmonoxide, NOx = nitreuze gassen

(**) Alleen vereist wanneer correctiefactoren F(2) of F(3) worden toegepast

Ondertekend voor en namens de fabrikant door:
Andreas Bloderer / product management

RIKA®
Innovative Ofentechnik GmbH
A-4563 Micheldorf, Müllerviertel 20
Tel.: +43 (0)7582/686-14, Fax DW: -43
www.rika.at

Micheldorf, 02.06.2026

In geval van twijfel, een vertaalfout of ontbrekende vertalingen is de Duitstalige handleiding de enige juiste handleiding.
Technische en optische wijzigingen, zoals spelling- of drukfouten voorbehouden.

Afmetingen, gewicht en aansluiting - 1951 / 1951 MULTIAIR

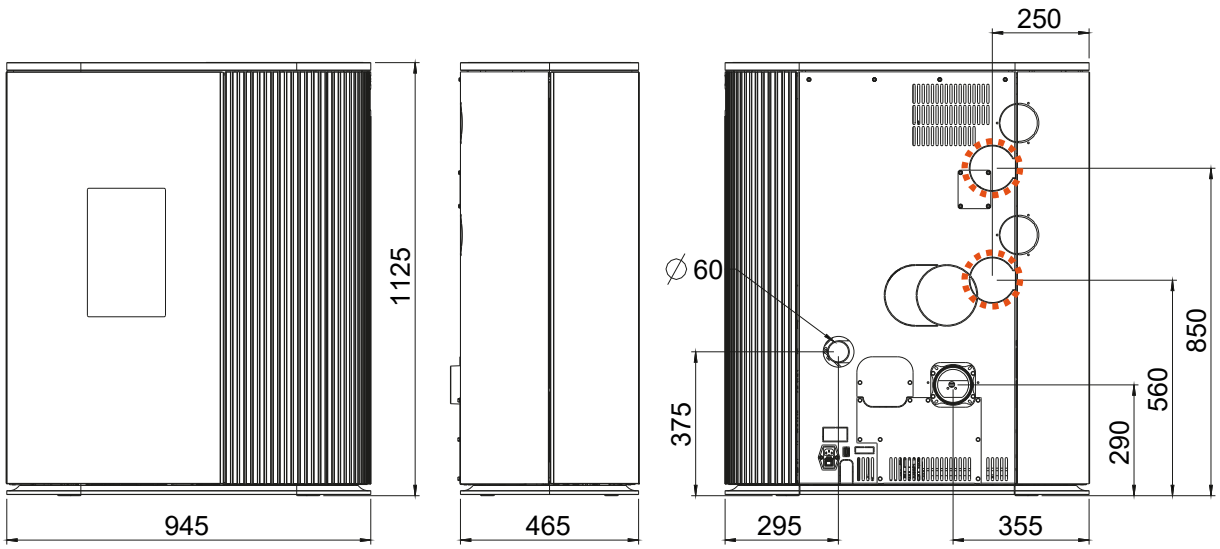

Afmetingen			
H	Hoogte	[mm]	1125
L	Diepte	[mm]	465
W	Breedte	[mm]	945
Gewicht			
m1	Massa van de open haard zonder stalen mantel	[kg]	-
m2	Massa van de open haard met stalen mantel	[kg]	209
m_{chim}	Maximale belasting door de schoorsteen	[kg]	-
Rookgasaansluiting			
d_{out}	Diameter van de uitlaatpijp	[mm]	100
	Aansluiting boven Aansluitingshoogte	[mm]	-
	Diepte achterkant kachel tot midden rookgaskanaal	[mm]	-
	Afstand zijdelings	[mm]	-
	Aansluithoogte aansluiting achterkant	[mm]	290
	Afstand vanaf zijkant aansluiting achterkant	[mm]	355
	Aansluiting aan de zijkant Aansluitingshoogte	[mm]	-
	Diepte met zijdelingse aansluiting	[mm]	-
Verse luchtaansluiting			
	Diameter	[mm]	60
	Aansluithoogte	[mm]	375
	Afstand vanaf zijkant	[mm]	235
	Bodemaansluiting afstand zijkant	[mm]	-
	Bodemaansluiting afstand achterkant	[mm]	-
Convectie luchtaansluiting MULTIAIR			
	Diameter	[mm]	100/100
	Aansluithoogte	[mm]	850/560
	Afstand vanaf zijkant	[mm]	250/250

Technische gegevens

Algemeen			10 kW	6 kW
P_{nom}	Nominaal verwarmingsvermogen	[kW]	10	6
P_{SHnom}	Nominaal verwarmingsvermogen in de ruimte	[kW]	10	6
P_{part}	Deellast verwarmingsvermogen	[kW]	3	3
P_{SHpart}	Deellast vermogen ruimte	[kW]	3	3
	Vereiste verse lucht	[m³/h]	22	13
	MULTIAIR-Vermogen*	[kW]	0,5 - 4,3	0,5 - 3,2
	MULTIAIR-Luchthoeveelheid*	[m³/h]	40 - 170	40 - 170
	Ruimteverwarmingscapaciteit afhankelijk van de isolatie van het huis	[m³]	70 - 260	70 - 160
η_{nom}	Rendement bij nominaal verwarmingsvermogen	[%]	90	91,1
η_{part}	Rendement bij deellastvermogen	[%]	92	92
	Brandstofverbruik	[kg/h]	0,8 - 2,3	0,8 - 1,3
	Capaciteit pelletreservoir**	[l]/[kg]	78/~51	78/~51
	CO2-gehalte	[%]	12,1	9,3
CO_{nom}	CO-uitstoot bij nominaal verwarmingsvermogen met een zuurstofgehalte van 13% O2	[mg/m_N^3]	13	34
CO_{part}	CO-uitstoot bij gedeeltelijk opgenomen vermogen met een zuurstofgehalte van 13% O2	[mg/m_N^3]	160	160
NO_{xnom}	NOx-uitstoot bij nominaal verwarmingsvermogen met een zuurstofgehalte van 13% O2	[mg/m_N^3]	99	111
NO_{xpart}	NOx-uitstoot bij deellast met een zuurstofgehalte van 13% O2	[mg/m_N^3]	113	113
OGC_{nom}	Koolwaterstofemissie bij nominaal verwarmingsvermogen met een zuurstofgehalte van 13% O2	[mg/m_N^3]	1	2
OGC_{part}	Koolwaterstofemissie bij deellast verwarmingsvermogen met een zuurstofgehalte van 13% O2	[mg/m_N^3]	3	3
PM_{nom}	Stofemissie bij nominaal verwarmingsvermogen met een zuurstofgehalte van 13% O2	[mg/m_N^3]	7	11
PM_{part}	Stofemissie bij deellast warmtevermogen met een zuurstofgehalte van 13% O2	[mg/m_N^3]	45	45
$\phi_{f,g\ nom}$	Rookgasmassastroom bij nominaal warmtevermogen	[g/s]	6,8	5,2
$\phi_{f,g\ part}$	Rookgasmassastroom bij deellastvermogen	[g/s]	3,8	3,8
T_{snom}	Rookgastemperatuur bij de rookgasaansluiting bij nominaal warmtevermogen	[°C]	219	162
T_{spart}	Rookgastemperatuur bij de rookgasaansluiting bij deellastvermogen	[°C]	106	106
P_{nom}	Minimale transportdruk bij nominaal verwarmingsvermogen	[Pa]	12	12
P_{part}	Minimale afvoerdruk bij deellastvermogen	[Pa]	10	10
P_{min}	Minimale toevoerdruk voor de berekening van de schoorsteen	[Pa]	3	3
V_h	Warmteverlies in de ruimte wanneer de haard niet in bedrijf is	[m³/h]	-	-
η_s	Jaarlijkse gebruiksfactor ruimteverwarming	[%]	80	80
EEI	Energie-efficiëntie-index		120	120
E, f	Voedingsspanning, frequentie	[V]/[Hz]	230/50	230/50
W_{max}	Maximaal opgenomen elektrisch vermogen	[W]	150	150
$W_{ø}$	Gemiddeld opgenomen elektrisch vermogen	[W]	20	20
	Zekering	[A]	2,5	2,5
el_{SB}	Verbruik van elektrische hulpenergie in stand-by	[kW]	0,003	0,003
el_{max}	Verbruik van elektrische hulpenergie bij nominaal verwarmingsvermogen	[kW]	0,014	0,014
el_{min}	Verbruik van elektrische hulpenergie bij deellastwarmteafgifte	[kW]	0,01	0,01
INT	Tijdverbranding			
T-Klasse	Benaming schoorsteen		T200G	

*bij MULTIAIR-leiding van twee meter in combinatie met RIKA-designuitlaat, waarden kunnen in de praktijk afwijken.

**Capaciteit in kg kan variëren als gevolg van verschillende bulkdichtheden van pellets

Aanwijzing
Het criterium voor het einde van de testcyclus bedraagt bij pelletkachels 3 uur.
Voor houtkachels geldt het CO2-criterium van 4%.

Overzicht wisselstukken - exploded view

Aanwijzing
Er mogen alleen originele onderdelen worden gebruikt die door de fabrikant zijn geleverd.

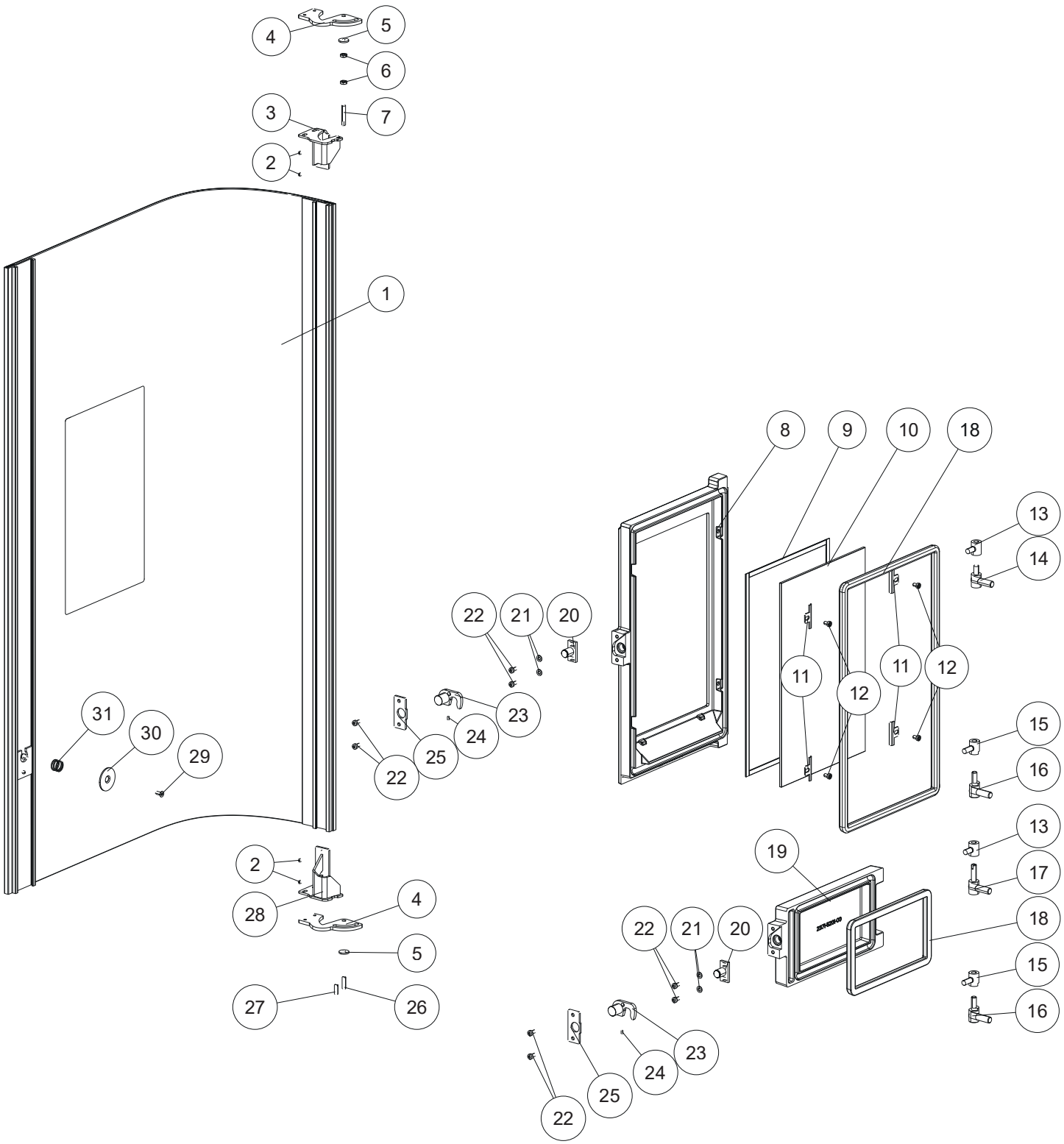

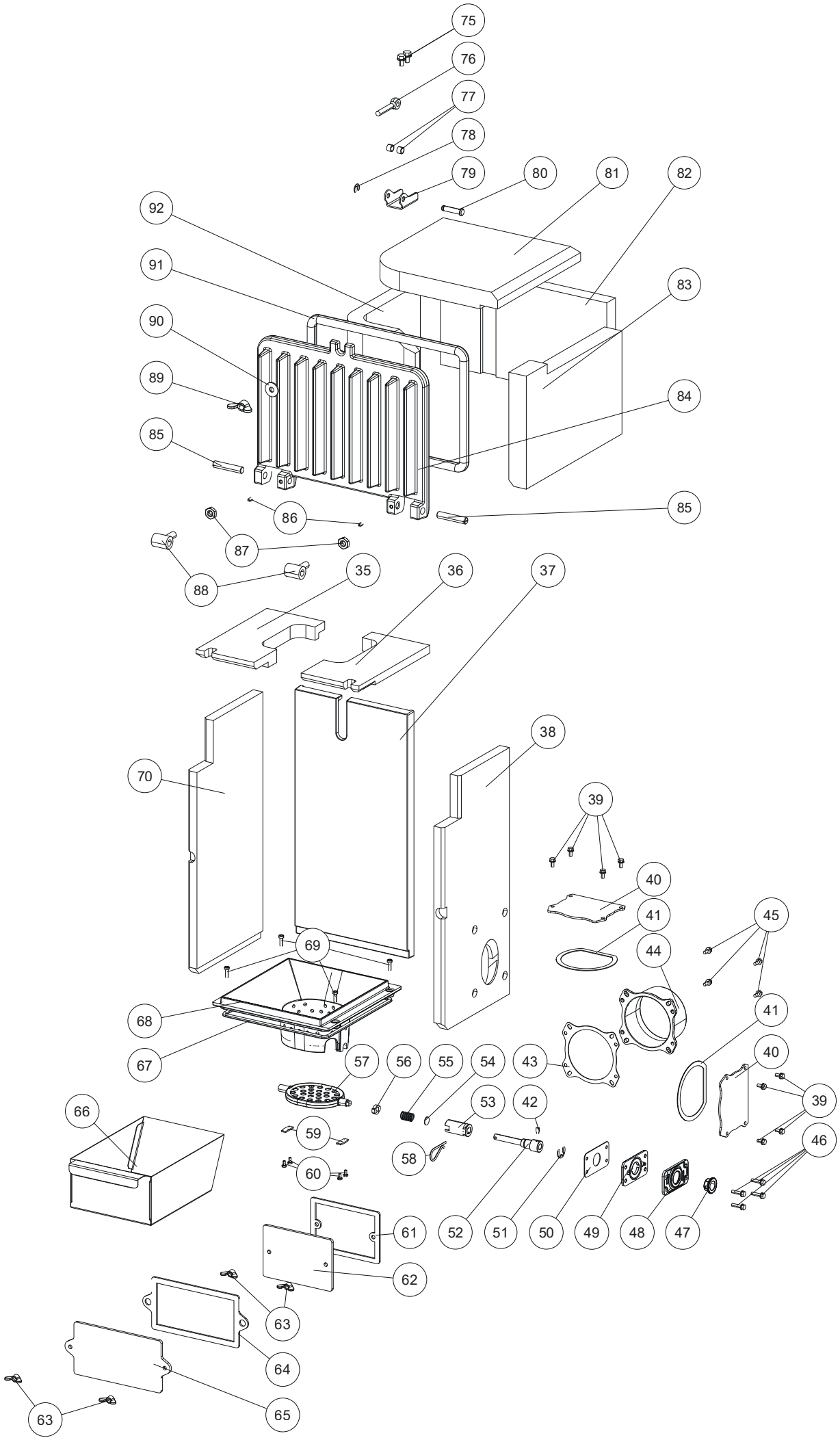
75
76
77
78
79
80
81
82
92
91
83
90
89
84
85
85
86
87
88
35
36
37
38
70
39
40
41
45
44
69
68
41
67
57
56
55
54
43
40
66
53
42
39
59
46
58
60
61
52
51
50
49
48
47
62
63
64
63
65

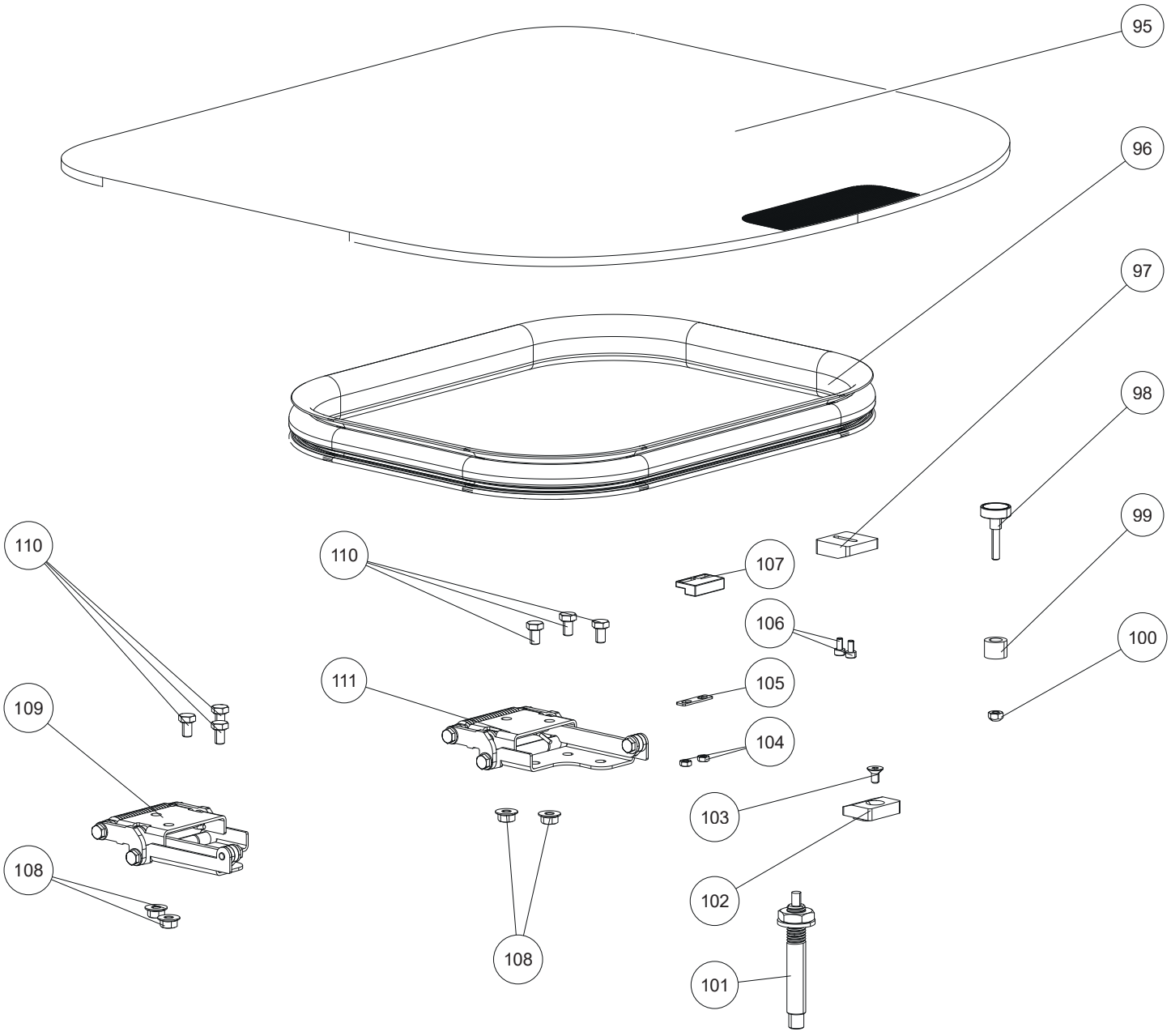
95
96
97
98
99
100
110
110
107
106
105
104
111
109
103
102
108
108
101

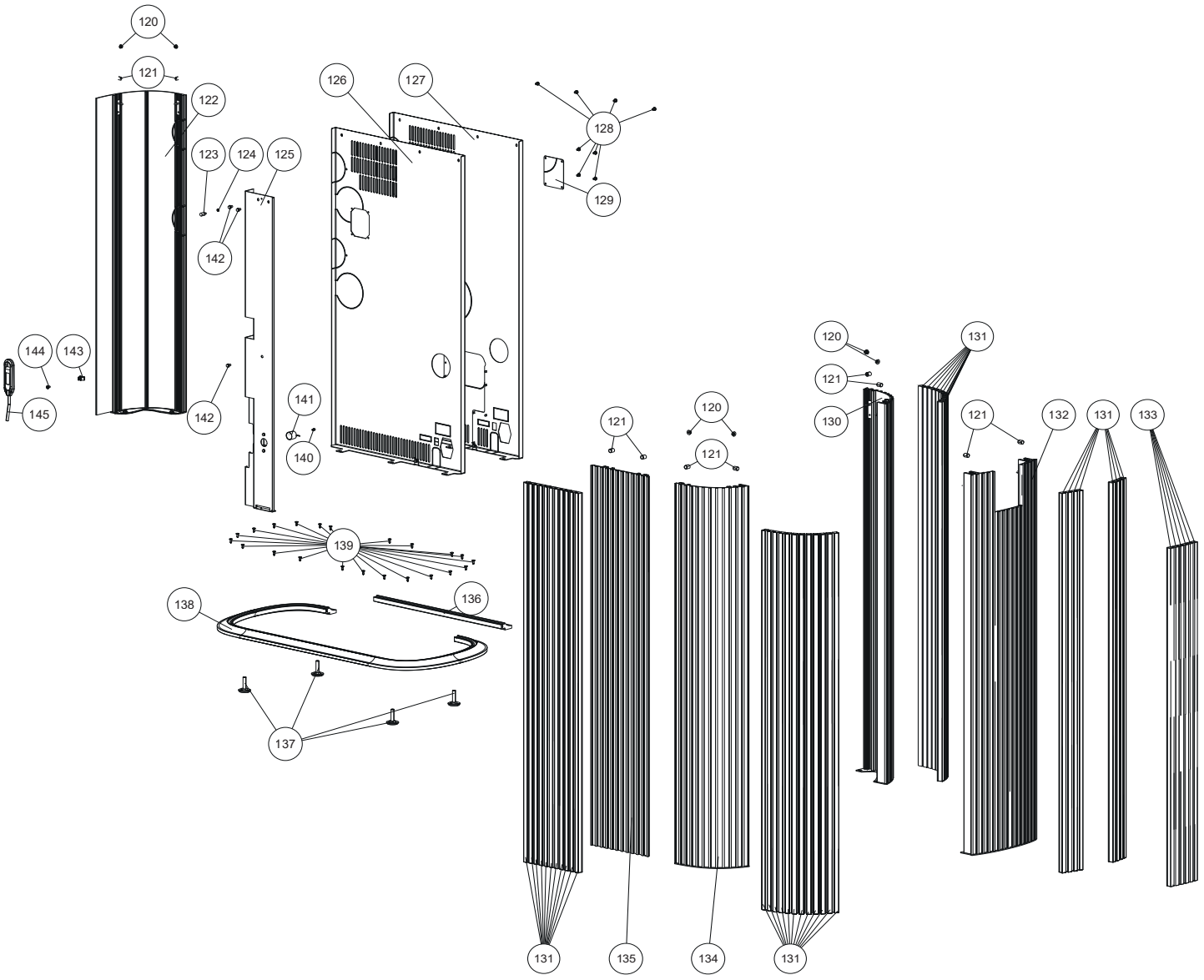
120
121
122
123
124
125
142
126
127
128
129
144
143
145
142
141
140
139
138
136
137
120
121
130
131
121
132
131
133
121
120
121
131
135
134
131

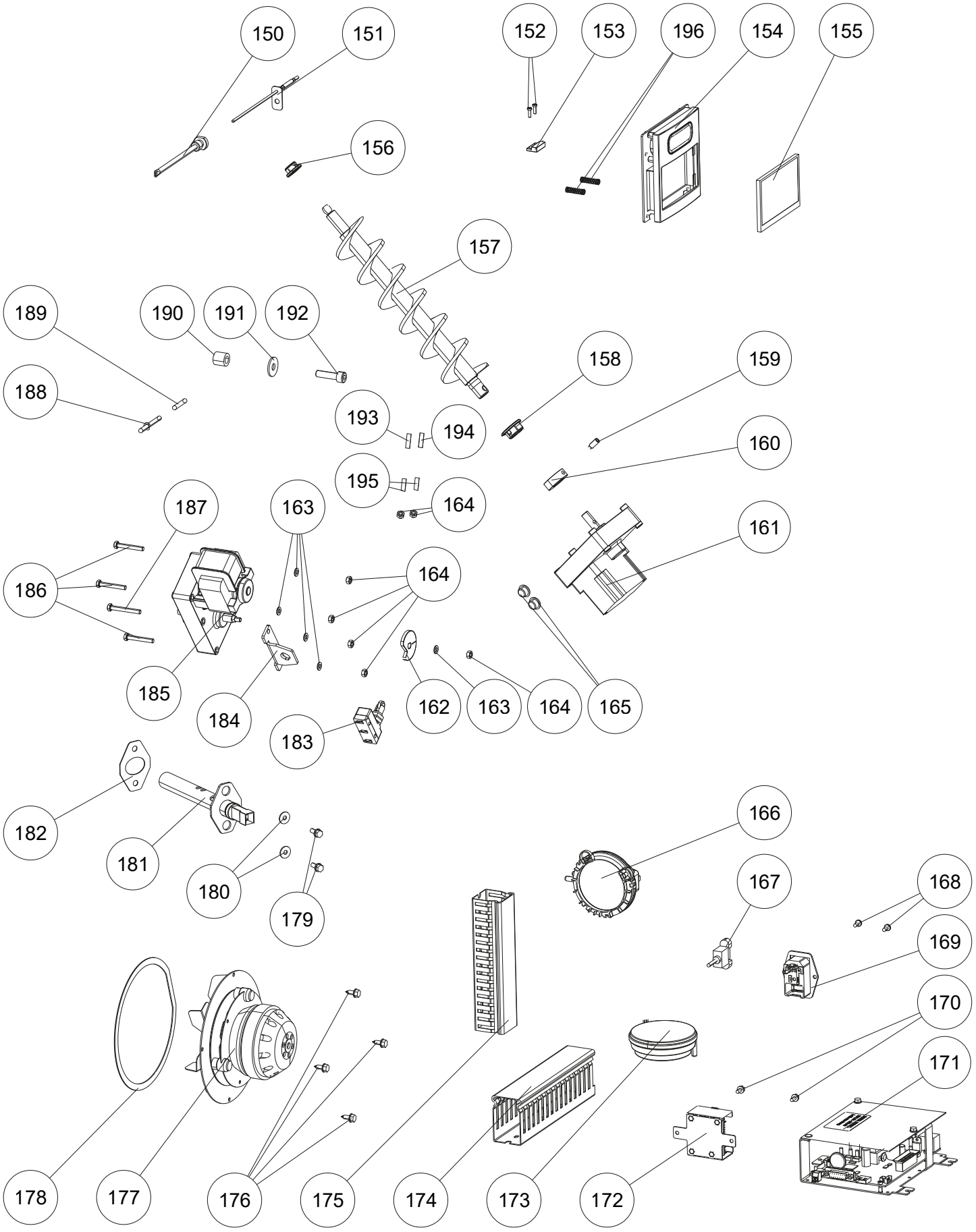
150
151
156
152
153
196
154
155
157
189
190
191
192
188
158
159
193
194
160
195
164
187
163
161
186
164
185
184
162
163
164
165
183
182
181
180
179
166
167
168
169
170
171
178
177
176
175
174
173
172

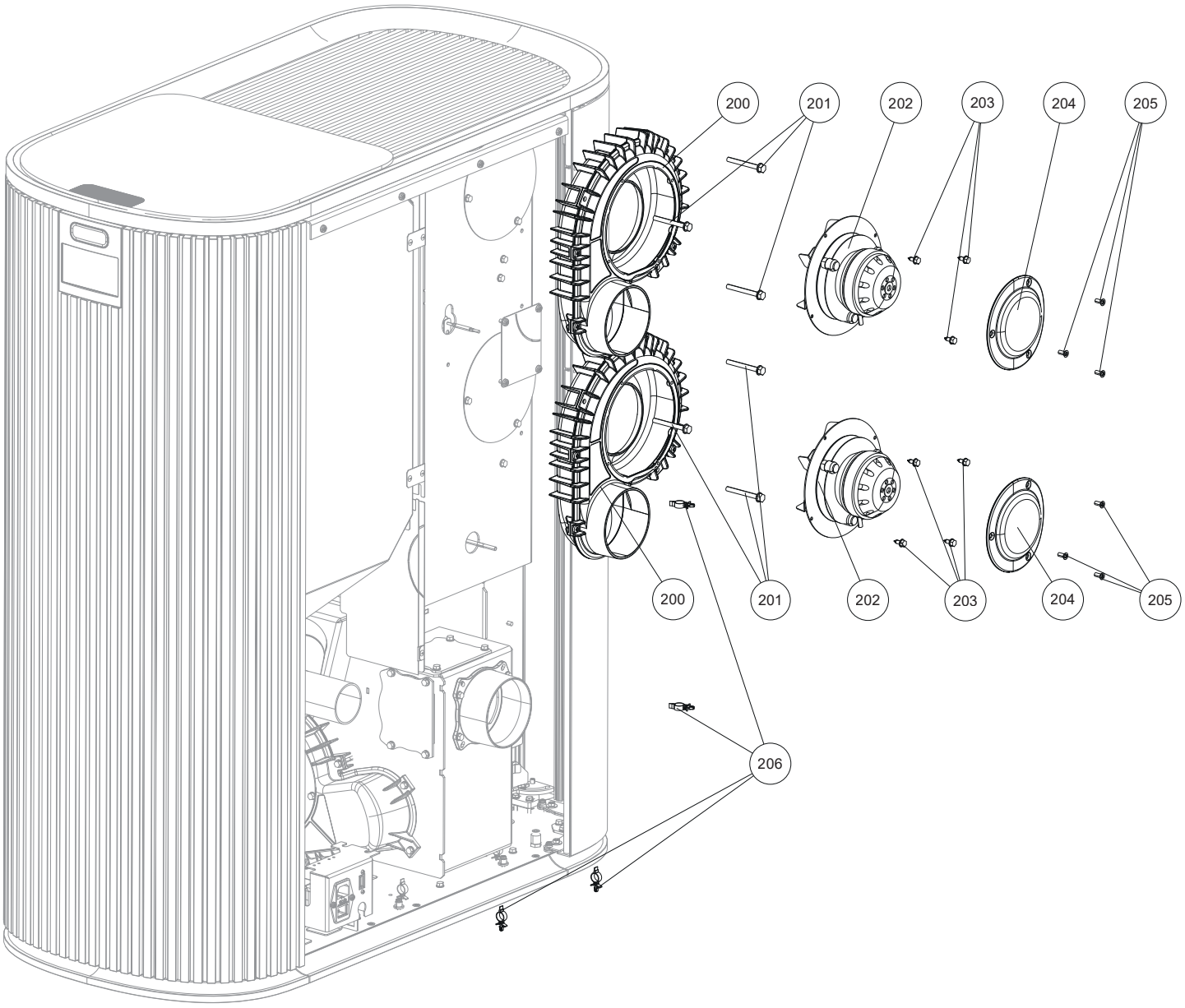
200
201
202
203
204
205
200
201
202
203
204
205
206

Overzicht wisselstukken en artikelnummers

Nr.	Art.Nr.	Omschrijving
1	B20011	Decordeur
2	N111864	Draadpen M05
3	B20004	Scharnier boven
4	L04995	Plaatje voor scharnier
5	Z41294	Glijschijf
6	N101141	Zeskantmoer M06
7	Z41293	Bout voor scharnier
8	Z35464	Deur vuurhaard zwart
9	N103693	Vlakke dichting zwart 8x2
10	Z35856	Deurglas deur vuurhaard
11	L00475	Glashouder
12	N112201	Binnenzeskantschroef M05X08
13	B17524	Scharnier zwart
14	B17405	Scharnier
15	B18163	Scharnier bovenaan
16	B18333	Scharnier M10
17	B15825	Scharnier
18	N112551	Dichting grijs D11 (1m)
19	Z35465	Deur vuurhaard zwart
20	B12322	Afsluitplaat
21	N113052	Schijf
22	N112190	Binnenzeskantschroef M05X10
23	B17407	Sluiting
24	N111956	Draadpen
25	L02647	Afsluitplaat
26	N113371	Stelschroef M06X20
27	N112485	Stelschroef M06X16
28	B20003	Scharnier onder
29	N100685	Binnenzeskantschroef verzonken M05x12
30	L02714	Schijf voor magneet
31	N112916	Drukveer
35	Z41303	Stromingsplaat links
36	Z41302	Stromingsplaat rechts
37	Z36576	Gietijzeren rugwand zwart
38	Z38453	Binnenbekleding rechts
39	N112240	Zelftappende schroef M05x10
40	Z36778	Afsluitdeksel
41	N100475	Vlakke dichting witte 8x2
42	N113017	Draadpen M6x10
43	Z37830	Dichting uitlaatadapter
44	Z37609	Rookgasaansluiting
45	N108313	Zelftappende schroef M05X12
46	N112160	Zelftappende schroef M05X20
47	Z35182	Glijlager D16
48	Z39857	Klemplaat lager
49	Z39856	Lagerplaat
50	Z36167	Keramische dichting
51	N112125	Circlips
52	Z35853	Aandrijfas grid
53	Z35854	Verlenging kantelrooster
54	L03781	Plaatje
55	N108131	Drukveer
56	L01875	Meenemerplaat reinigingsmotor

Nr.	Art.Nr.	Omschrijving
57	Z35808	Kantelrooster
58	N112470	Splitpen
59	L02726	Plaatje
60	N112415	Zeskantschroef M04X08
61	Z36567	Dichting
62	Z35999	Reinigingsdeksel
63	N112290	Vleugelmoer
64	Z36566	Dichting
65	Z36000	Reinigingsdeksel
66	L02658	Aslade
67	N111631	Ronde dichting grijs D06
68	Z40848	Branderkorf zwart
69	N112678	Binnenzeskantschroef M05X16
70	Z36601	Binnenbekleding links
75	N108121	Zelftappende schroef M05X08
76	N113346	Oogbout M06X40
77	Z33759	Afstand
78	N103981	Circlips D05
79	L04900	Oogschroefconsole
80	Z41332	Bout
81	Z41306	Binnenbekleding boven
82	Z41304	Binnenbekleding achter
83	Z41305	Binnenbekleding rechts
84	Z40143	Reinigingsdeksel
85	N112181	Stelschroef M08X40
86	N112182	Draadpen
87	N105378	Zeskantmoer
88	B18133	Scharnier
89	N112290	Vleugelmoer
90	N100173	Schijf M06
91	N112551	Dichting grijs D11 (1m)
92	Z41307	Chamottesteen midden
95	Z41310	Deksel pelletvoorraad
96	N112600	Dichting pelletvoorraad
97	Z41301	Drukplaat
98	B20020	Magneet
99	Z41292	siliconen demper
100	N111872	Borgmoer
101	B20021	deurklink
102	Z41291	Drukplaat
103	N107134	Binnenzeskantschroef verzonken M04X08
104	N112143	Zeskantmoer M03
105	L02310	Afdekplaat
106	N113372	Binnenzeskantschroef M03x06
107	N111732	Magneetschakelaar bovendeel
108	N112142	Flensmoer
109	B20017	Scharnier aan de voorkant
110	N111964	Zeskantschroef M05X08
111	B20018	Scharnier achterkant
120	N112142	Flensmoer
121	N113370	Draadpen
122	B20035	Zijbekleding links achteraan
123	N112110	Rubberen tussenstuk

Let op: Houd er rekening mee dat gepoedercoate reserveonderdelen ondanks zorgvuldige behandeling enigszins kunnen variëren in kleur of effect. Bekledingsdelen met kleine beschadigingen kunnen niet worden gerepareerd en moeten daarom als reserveonderdelen worden vervangen. Er is geen bijpassende RAL-kleur voor de gelakte bekledingsdelen.

Overzicht wisselstukken en artikelnummers

Nr.	Art.Nr.	Omschrijving
124	N112432	Zeskantmoer
125	B20013	Afdekplaat
126	L04908	Achterwand RAO
127	L04840	Achterwand RAH
128	N112185	Zelftappende schroef M05x10
129	L04953	Deksel voor vlamdetector
130	B20006	Zijbekleding van thermo-essenhout, rechts achter
	B20133	Zijbekleding grafietzwart rechts achter
	B20134	Zijbekleding kwarts zilver rechts achter
	B20135	Zijbekleding platinabronzen, rechts achter
131	Z40983	Houten staaf van thermisch behandeld essenhout, lang
	Z41520	Aluminiumstaaf, grafietzwart, lang
	Z41521	Alustab kwarts-zilver, lang
	Z41522	Aluminiumstaaf platinabronzen, lang
132	B20007	Zijbekleding van thermo-essen, rechts
	B20136	Zijbekleding grafietzwart rechts
	B20137	Zijbekleding kwarts zilver rechts
	B20138	Zijbekleding platinabronzen, rechts
133	Z40984	Houten staafje van thermisch behandeld essenhout, kort
	Z41517	Alustab grafietzwart kort
	Z41518	Alustab kwarts-zilver, kort
	Z41519	Alustab platinabronzen, kortv
134	B20005	Zijbekleding van thermo-essenhout, rechtsvoor
	B20130	Zijbekleding grafietzwart rechtsvoor
	B20131	Zijbekleding kwarts zilver rechts voor
	B20132	Zijbekleding platinabronzen, rechtsvoor
135	B20008	Bekleding thermisch behandeld essenhout, voorzijde, houten lat
	B20139	Bekleding grafietzwart aan de voorkant
	B20140	Bekleding kwarts zilver aan de voorkant
	B20141	Platinabronzen bekleding aan de voorkant
136	Z41345	Achterrandprofiel
137	N112490	Niveleringsschroef bodem zwart
138	Z41204	Randprofiel voor vloeren
139	N113352	Schroef met verzonken kop
140	N111990	Binnenzeskantschroef M04X06
141	Z36171	Electro magneet
142	N112240	Zelftappende schroef M05x10
143	Z35691	Verende clip van staal
144	N112136	Zelftappende schroef M05X08
145	N112018	Sleutel
150	B16053	Huls vlamtemperatuursensor
151	B16114	Vlamtemperatuur-sensor
152	N111842	Binnenzeskantschroef M03x10
153	N111733	Magneetschakelaar onderste deel
154	B20012	Frame voor touchscreen
155	B20026	Touchscreen 4.3
156	Z35183	Glijlager D10
157	B12301	Vijzel
158	Z35182	Glijlager D16

Nr.	Art.Nr.	Omschrijving
159	N112499	Draadpen M6x16
160	Z11915	Klemring vijzel
161	N112030	Traploze schroefmotor
162	Z41086	Schakelschijf
163	N113052	Schijf
164	N106175	Zeskantmoer M05
165	Z18997	Rubberen tussenstuk
166	N112102	Differentiedrukschakelaar
167	N111989	USB-kabel
168	N112703	Zelftappende schroef M04x08
169	Z38387	Toestelstopcontact
170	N111836	Zelftappende schroef M04x08
171	B16561	Printplaat USB11
172	B16030	Bijkomende printplaat motor met kabel
173	N112473	Differentiedruksensor
174	Z38821	Kabelkanaal
175	Z36991	Kabelkanaal
176	N106989	Zeskantschroef
177	N111581	Ventilatormotor
178	N100475	Vlakke dichting witte 8x2
179	N108313	Zelftappende schroef M05x12
180	N112724	Schijf
181	B17166	Keramische ontstekingsweerstand
182	Z36290	Dichting ontsteking
183	N111825	Contactschakelaar
184	L02644	Bevestigingsplaat
185	N112014	Motor kantelrooster compl.
186	N111806	Zeskantschroef M05X35
187	N101570	Zeskantschroef M05x40
188	B18173	Drukleiding
189	N111551	Siliconen slang
190	Z18105	Slang
191	N100662	Schijf
192	N109512	Binnenzeskantschroef M08X30
193	N112795	Siliconen slang rood
194	N112796	Siliconen slang blauw
195	Z37701	Drukleiding
196	N113337	Drukveer
	B17411	Bekabelingsset
	Z35018	Kabel voor touch display 1,25 m
	N111604	Zekering 2,5 A
	Z38075	Kabel voor differentiedruksensor
	E17526	Afdichtingskit MASTERPIECE 1951
	N113403	Beschermhoes
	MULTIAIR	
200	B17527	Convectieventilator compl.
201	N113205	Zelftappende schroef M06X55
202	N112000	Ventilatormotor voor convectielucht
203	N106989	Zeskantschroef
204	Z41363	Afdekking MULTIAIR
205	N112184	Zelftappende schroef M05X12
206	N106005	Kabelhouder

Let op: Houd er rekening mee dat gepoedercoate reserveonderdelen ondanks zorgvuldige behandeling enigszins kunnen variëren in kleur of effect. Bekledingsdelen met kleine beschadigingen kunnen niet worden gerepareerd en moeten daarom als reserveonderdelen worden vervangen. Er is geen bijpassende RAL-kleur voor de gelakte bekledingsdelen.

13. GARANTIEVOORWAARDEN VRIJWILLIG DOOR RIKA

Wij raden u aan om de ingebruikname door een gecertificeerde technicus van RIKA uit te laten voeren.

Deze garantievoorwaarden zijn enkel geldig voor hetEuropese vasteland. Voor alle andere landen gelden de afzonderlijke voorwaarden van de importeur van het desbetreffende land. In geval van twijfel en in het geval van ontbrekende of foutieve vertalingen is in alle gevallen de Duitse versie de enige geldige.

Met het oog op het tijdig beperken van de schade, dient de garantieclaim van de eiser schriftelijk bij de RIKA-speciaalzaak of geautoriseerde dealer te worden ingediend.

Hierbij moeten de volgende documenten worden voorgelegd:

- Reden van de klacht in schriftelijke vorm
- Factuur
- Ingebruiknamerapport
- Modelnaam en serienummer

RIKA-GARANTIE

5 JAAR

op het gelaste kachelblok.
Bij pelletkachels tot 10.000 kg verbruikte pellets echter: maximaal 5 jaar.

De RIKA-garantie is een commerciële of fabrieksgarantie (met bepaalde uitzonderingen).

Dit betreft uitsluitend materiaal- en afwerkingsfouten en de kosteloze levering van reserveonderdelen. Werk en reistijden vallen niet onder de fabrieksgarantie.

De voorwaarden voor de garantieverlening zijn:

- Er mag alleen gebruik worden gemaakt van door de fabrikant geleverde originele onderdelen.
- Deskundige installatie van de kachel in overeenstemming met de op het tijdstip van de aankoop geldende gebruiksaanwijzing.
- Het aansluiten van de kachel moet worden uitgevoerd door een vakman die gekwalificeerd is voor de installatie van dergelijke kachels.
- De ingebruikname wordt uitgevoerd door een RIKA gecertificeerde technicus.

Het niet naleven van de genoemde punten maakt de garantieclaim ongeldig!

Alle eventuele kosten, die de fabrikant vanwege een ongerechtvaardigde garantieclaim maakt, worden bij de eiser in rekening gebracht. Eveneens uitgesloten van garantie is schade die door het niet naleven van de instructies van de fabrikant wat betreft het gebruik van het apparaat ontstaat of wordt veroorzaakt door oververhitting, gebruik van niet toegestane brandstoffen, ondeskundig aanpassingen aan het apparaat of aan de rookgasleiding, een onjuist op het apparaat afgestelde ofwel onvoldoende of te sterkte schoorsteentrek, condenswater, niet uitgevoerd of gebrekkig onderhoud of reiniging, niet-naleven van de van toepassing zijnde bouwvoorschriften, onjuiste bediening door de exploitant/gebruiker of derden, transporten hanteringsschade.

DE WETTELIJKE GARANTIEBEPALINGEN WORDEN NIET DOOR DE GARANTIEVOORWAARDEN VRIJWILLIG DOOR RIKA BEÏNVLOED!

14. WETTELIJKE GARANTIEBEPALDINGEN

Als consument heeft u recht op de garantie, die eventuele gebreken dekt op het moment van levering. De garantie bedraagt twee (2) jaar te rekenen vanaf de leveringsdatum van de kachel.

Hiervoor moeten de desbetreffende algemene voorwaarden of de garantiebepalingen van de RIKA-speciaalzaak in acht worden genomen.

Uitgesloten van de garantie zijn:

1. Slijtonderdelen (normale slijtage, die niet aan een defect is te wijten)
2. Onderdelen die in contact met vuur komen, zoals glas, branderkorven, roosters, stromingsplaten, keerplaten, verbrandingskamerbekledingen (bijv. vuurvaste bekleding), keramiek, ontstekingselementen, sensoren, verbrandingskamersensoren en temperatuurmonitoren
3. Lak, oppervlaktecoatings (bijv. handgrepen of afdekplaten)
4. Dichtingen
5. Natuurstenen, thermische stenen etc.

geldig vanaf: 01.07.2023

15. INFORMATIE OVER DE RECYCLAGE VAN HET TOESTEL

RIKA Innovative Ofentechnik GmbH garandeert dat haar producten milieuvriendelijk zijn doorheen hun levenscyclus. Daarom gaat onze inzet voor elektronische producten verder dan het einde van hun productlevenscyclus.

Aanwijzing
Voor een correcte recyclage van het toestel, raden wij u aan contact op te nemen met een plaatselijk afvalverwerkingsbedrijf.

Aanwijzing
Voor vakkundige demontage van het toestel kunt u zich wenden tot uw RIKA-vakhandelaar.

Aanwijzing
Wij raden u aan om onderdelen die in contact komen met het vuur, zoals glas, vuurpannen, roosters, trekplaten, stootplaten, verbrandingskamerbekleding (bijv. chamotte), keramiek, ontstekingselementen, sensoren, verbrandingskamersensoren en temperatuurmeters te verwijderen en met het huisvuil mee te geven.

Informatie over de afzonderlijke onderdelen van het toestel

- **Elektrische of elektronische onderdelen:** Verwijder de elektrische of elektronische onderdelen uit het toestel door ze te demonteren. Deze onderdelen mogen niet bij het restafval worden gedaan. Een correcte verwijdering dient te gebeuren via het terugnamesysteem voor afgedankte elektrische apparatuur.
- **Chamottesteen in de verbrandingskamer:** Verwijder vuurvaste onderdelen die in de verbrandingskamer zijn geïnstalleerd uit het toestel. Indien aanwezig, moeten de bevestigingselementen vooraf worden verwijderd. Onderdelen van chamotte die in contact komen met het vuur of de rookgassen moeten worden verwijderd; hergebruik of recycling is niet mogelijk.
- **Vermiculiet in de verbrandingskamer:** Verwijder vermiculiet dat in de verbrandingskamer is aangebracht uit het toestel. Indien aanwezig, moeten de bevestigingselementen vooraf worden verwijderd. Vermiculiet dat in contact is geweest met vuur of rookgassen moet worden verwijderd; hergebruik of recycling is niet mogelijk.
- **Glaskeramische ruit:** Verwijder de glaskeramische ruit met een geschikt gereedschap. Verwijder de afdichtingen en maak ze los van het frame, indien aanwezig. Doorzichtig glaskeramiek kan in principe worden gerecycleerd, maar moet daartoe worden gescheiden in versierde en niet-versierde ruiten. De glaskeramische ruit kan worden afgevoerd als bouwafval.
- **Plaatstaal:** Demonteer de onderdelen van de eenheid van plaatstaal door ze los te schroeven of te buigen (als alternatief door ze mechanisch samen te drukken). Indien aanwezig, verwijder dan eerst de zegels. Voer de plaatstalen onderdelen af als metaalschroot.
- **Gietijzer:** Demonteer de onderdelen van het gietijzeren toestel door ze los te schroeven of te buigen (alternatief door ze mechanisch te pletten). Indien aanwezig, verwijder dan eerst de zegels. Voer de gegoten onderdelen af als metaalschroot.
- **Natuursteen:** Bestaande natuursteen mechanisch uit de eenheid verwijderen en als bouwafval afvoeren.
- **Pakkingen (glasvezel):** Verwijder de pakkingen op mechanische wijze uit het toestel. Deze componenten mogen niet met het restafval worden verwijderd, aangezien glasvezelafval niet door verbranding kan worden vernietigd. Verwijder pakkingen als glas- en keramiekvezels (kunstmatige minerale vezels).
- **Metalen handgrepen en decoratieve elementen:** Verwijder metalen handgrepen en decoratieve elementen, indien aanwezig, of demonteer ze en voer ze af als metaalschroot.

Aanwijzing
Bekijk goed bij welk recyclagepark in de buurt u terecht kan voor deze onderdelen.

Uittreksel uit de afvalcode van de verordening betreffende de Europese afvalstoffenlijst

Afvalcode	Type afval
15 01 03	Houten verpakking
17 01 03	Tegels en keramiek
17 02 02	Glas
17 04 05	IJzer en staal
17 05 04	Aarde en stenen

Elektrische apparatuur afvoeren en recyclen

Door te voldoen aan de Europese richtlijn 2012/19/EU over afgedankte elektrische en elektronische apparatuur (AEEA) en andere lokale voorschriften ondersteunen we de ontwikkeling van inzamel- en recyclingsystemen.

De oude apparaten kunnen bij de gemeentelijke inzamelpunten worden ingeleverd voor de recycling. Neem hierbij de nationale wet- en regelgeving in acht.



Het apparaat mag niet als huisafval worden afgevoerd.

16. NALEVING VAN EU-VERORDENINGEN

CE

Dit product voldoet aan de eisen van de Europese Gemeenschap.

Hierbij verklaart RIKA Innovative Ofentechnik GmbH dat dit apparaat in overeenstemming is met de essentiële eisen en andere relevante bepalingen van de Richtlijnen 2014/30/EU, 2014/35/EU, 2014/65/EU en 2011/1185/EU.

De meest recente en geldige versie van de DoC (Declaration of Conformity) kan worden bekeken op www.rika.nl.




RIKA

Z41426_1951_NL | 23.10.2026

RIKA Innovative Ofentechnik GmbH
Müllerviertel 20
4563 Micheldorf / AUSTRIA
Tel.: +43 (0)7582/686 - 41, Fax: -43
verkauf@rika.at **www.rika.at**

In geval van twijfel, een vertaalfout of ontbrekende vertalingen is de Duitstalige handleiding de enige juiste handleiding. Technische en optische wijzigingen, zoals spelling- of drukfouten voorbehouden.

© 2026 | RIKA Innovative Ofentechnik GmbH